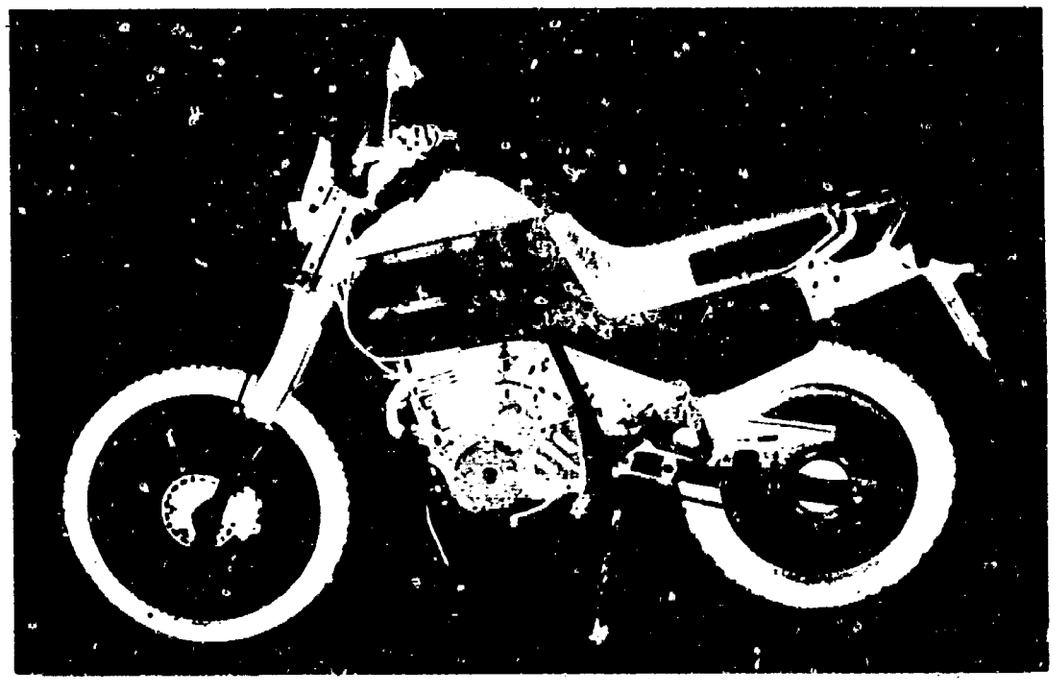

XL600LMF

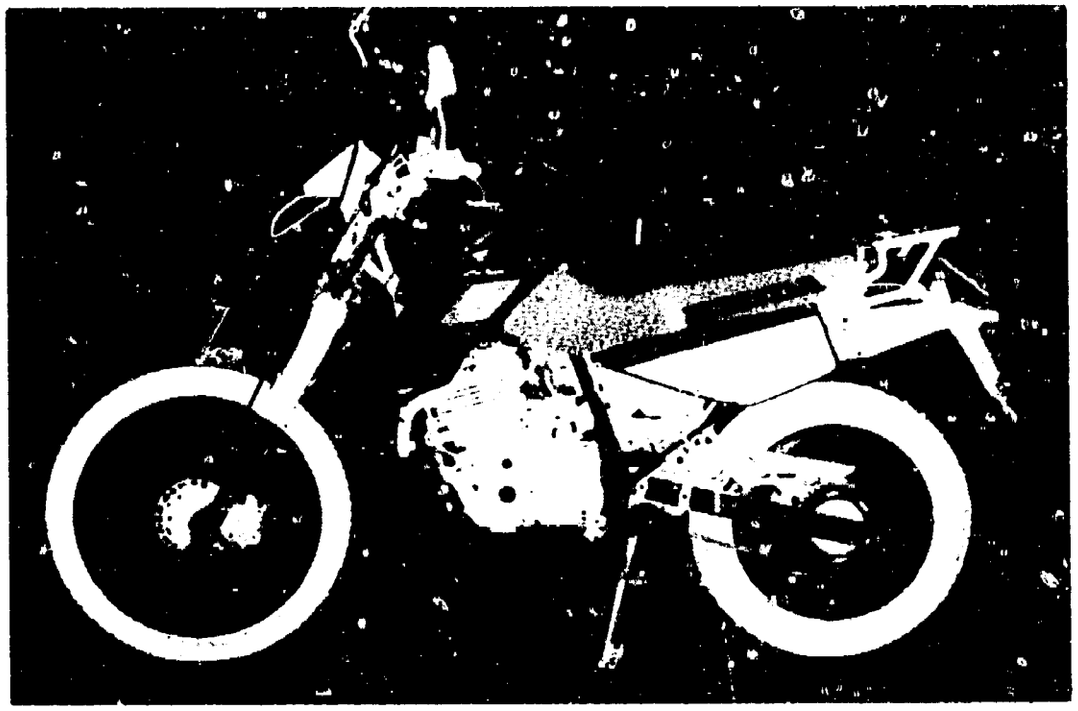

XL600RMG

B 2

TABLE DES MATIERES

N° de Adresse

- Photographie de modèle..... B 1
- Instructions d'utilisation du catalogue de pièces détachées..... B 3

I . Comment commander les pièces détachées..... B 3

II . Comment interpréter ce catalogue de pièces détachées..... B 3

III. Emploi de la durée uniforme de temps de réparation (T.D.R.)..... C 1

- Table des matières du groupe moteur..... C 3
- Table des matières du groupe cadre..... C 6
- Groupe moteur .... D 1
- Groupe cadre..... G 1
- Index de N° de pièces ..... L 1
- Index des denominations de pièces..... M 1

B 3

INSTRUCTIONS D'UTILISATION DU CATALOGUE DE PIECES DETACHEES

Ce catalogue de pièces est rédigé dans le but de décrire toutes les pièces et la durée uniforme de temps de réparation (T.D.R.) pour les modèles XL600LMF, XL600RMG et XL600LMH.

I. Comment commander des pièces de rechange

1. Renseignements indispensables

Les commandes de pièces de rechange doivent être accompagnées du **numéro de pièce et du (des) numéro(s) estampés** de la façon décrite plus loin. Ceci est indispensable car toute modification ou changement de pièces est enregistrée par HONDA avec les numéros estampés et de pièces appropriés.

Numéros indispensables:

(a) Pièces de carburateur: Numéro de pièce et numéro d'identification de carburateur estampé

(b) Pièces de moteur: Numéro de pièce et numéro de moteur estampé

(c) Pièces de cadre: Numéro de pièce et numéro de cadre estampé

2. Révisions

Quand des additions ou modifications sont faites dans le catalogue de pièces détachées, une édition révisée est imprimée au moment voulu et possède les numéros de révision dans l'ordre normal imprimés en couverture.

Nous vous recommandons de vous procurer ces formulaires révisés de façon à conserver votre catalogue de pièces détachées à jour. Informez-vous auprès de votre concessionnaire HONDA pour savoir si une édition révisée est parue.

L'astérisque (*) devant "Réf. No" indique que le N° de pièce est ajouté ou changé par rapport à l'édition précédente.

II. Comment interpréter le catalogue de pièces détachées

1. Composition du numéro de pièce

(Exemple) Pièces générales

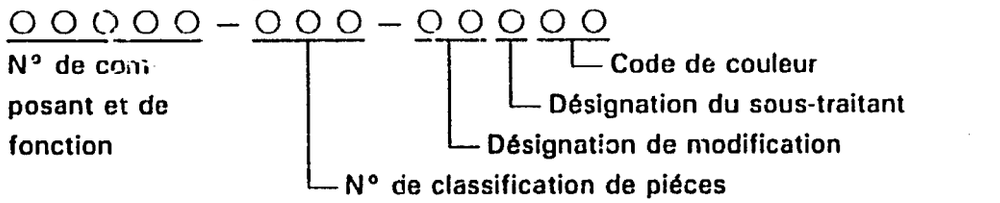

(Exemple) Boulons, écrous et autres pièces standard

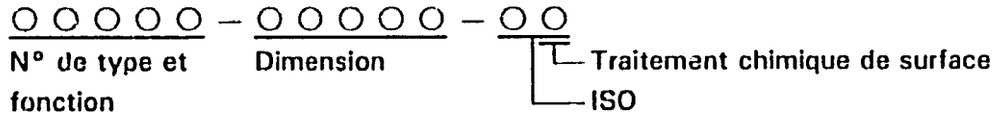

2. Codes de couleur

Le code de couleur qui se trouve à la fin du numéro de pièce précise la couleur de la pièce. Les codes sous ZA apparaissant dans l'ordre alphabétique (tels que les codes ZA, ZB, ZC, etc) ne précisent pas directement la couleur et il est indispensable de se référer au code HONDA précisé dans la colonne intitulée "Description" du catalogue de pièces détachées.

Code de couleur Code HONDA	Description de couleur
Clear	Clair
B106	Bleu de Capri
B119	Bleu goéland
NH0	Blanc
NH1	Noir
NH105	Noir mat
NH138	Blanc de Shasta
PB5L	Bleu de Fidji
PB12L	Bleu vibrant
PB43L	Bleu laster
PB129	Bleu de Lausanne
PB149	Bleu méridional
R75L	Rouge horizon
R134	Rouge combat
YR109MU	Or d'étincelles métallique-U
YR112MU	Super-or métallique-U

3. Abbréviations

Les abbréviations suivantes sont utilisées dans le catalogue de pièces détachées.

ENS. ..... Ensemble
COMP. ..... Complet
STD. ..... Standard
MM ..... Millimètre
G ..... Gramme
T (22T) ..... Dent (22dents)
A ..... Ampère
V ..... Volt
W ..... Watt
WL ..... Avec étiquetage
WOL ..... Sans étiquetage
KPH ..... Kilomètre à l'heure
MPH ..... Mile à l'heure
L.E.D. ..... Diode émettrice de lumière
L (100L) ..... Maillon (100maillons)
C.A. ..... Courant alternatif
C.D. ..... Courant continu
AV. ..... Avant
AR. ..... Arrière
D. ..... Droit
G. ..... Gauche
HEX. ..... Hexagonal
A.M. ..... Marque gommée
T.M. ..... Marque de transcription
C.D.I. ..... Allumage à décharge de condensateur

4. Dimensions

Toutes les dimensions sont données en millimètres (mm) sauf quand il s'agit de billes d'acier, pneus et chambres à air.

Pièces	Exemple	Interprétation
Boulon (Vis)	6 × 12	6mm de diamètre, 12mm de long
Axe	8 × 14	8mm de diamètre, 14mm de long
Joint torique	9.5 × 1,6	9,5mm de diamètre, 1,6mm d'épaisseur
Bague d'étanchéité d'huile	14 × 24 × 5	14mm de diamètre intérieur, 24mm de diamètre extérieur, 5mm d'épaisseur
Tube	5 × 130	5mm de diamètre intérieur, 130mm de long

5. Substitution de pièces

Les pièces qui sont précisées dans la colonne intitulée "Description" et sous le nom de la pièce signifient que le numéro de pièce est remplacé par le numéro de cette pièce. HONDA peut apporter ce genre de modification sans fournir de préavis.

6. Ensembles

Les sections encadrées d'une ligne pointillée des vues éclatées sont disponibles sous la forme d'un ensemble. (Les composants séparés sont également disponibles).

7. Quantité requise

Le numéro précisé dans la colonne intitulée "N° requis" précise le nombre de pièces utilisées dans la section décrite dans ce bloc.

Les pièces accompagnées d'un chiffre quantitatif ( ) correspondent aux pièces obtenues sur option.

Les pièces dont le nombre requis est "N" sont des pièces nombre désiré pourra être sélectionné à volonté.

8. Modifications de pièces et numéros de série applicables

Si une pièce a été modifiée, le numéro de série du premier véhicule (ou du cadre, moteur, carburateur) portant la modification, est précisé dans la colonne intitulée "N° de série".

9. Illustrations

Les illustrations des pièces données dans les diagrammes de catalogue de pièces sont données pour faciliter l'identification des pièces et peuvent être différentes de la configuration réelle des pièces.

* ( ) joint au numéro du titre de ce texte signifie que la même numéro de titre se poursuit depuis la page précédente.

10. N°s de modèles, codes de zone et numéros de série applicables

Les N°s de modèles, codes de zone et numéros de série précisés dans ce catalogue de pièces détachées peuvent être identifiés de la facon suivante.

Les pièces comportant des codes de zone sont exclusivement réservées aux modèles destinés aux pays spécifiés.

Si aucun code de zone n'est précisé, les pièces sont communes à tous les modèles.

Modèle	Code de zone	Type	N° de série applicable du moteur	N° de série applicable du cadre	N° d'identification applicable du carburateur
XL600LMF	B	Belgique	PD04E-5003284~5012652	PD04-5003751~5012334	PH69A [A]
	E	R.U.	PD04E-5003343~5010649	PD04-5000103~5010181	PH69A [A]
	ED	Ventes directes Europe	PD04E-5000036~5010725	PD04-5000035~5010880	PH69A [A]
	F	France	PD04E-5000116~5013353	PD04-5000111~5013344	PH69A [A]
	G	Allemagne (*1)	PD04E-5000330~5010649	PD04-5001293~5010251	PH69A [A]

Modèle	Code de zone	Type	N° de série applicable du moteur	N° de série applicable du cadre	N° d'identification applicable du carburateur
XL600LMF	IT	Italie	PD04E-5000022 ~ 5013138	PD04-5000026 ~ 5013138	PH69A [A]
	N	Norvège	PD04E-5003654 ~ 5012872	PD04-5003991 ~ 5012647	PH69A [A]
	SA	Afrique du Sud	PD04E-5000621 ~ 5002860	PD04-5001303 ~ 5003145	PH69A [A]
	SP	Espagne	PD04E-5002720 ~ 5013362	PD04-5003426 ~ 5013362	PH69A [A]
	SW	Suisse	PD04E-5000150 ~ 5012982	PD04-5000098 ~ 5012982	PH69B [A]
XL600RMG	B	Belgique	PD04E-5102602 ~ 5118837	PD04-5102623 ~ 5102626	PH69A [A]
	ED	Ventes directes Europe	PD04E-5102633 ~ 5119746	PD04-5102635 ~ 5109331	PH69A [A]
	F	France	PD04E-5101830 ~ 5119743	PD04-5101829 ~ 5115040	PH69A [B]
	G	Allemagne (*1)	PD04E-5101829 ~ 5118345	PD04-5101833 ~ 5105452	PH69A [A]
	2G	Allemagne (*2)	PD04E-6000002 ~ 6000571	PD04-6000002 ~ 6000551	PH69D [A]
	IT	Italie	PD04E-5100022 ~ 5118837	PD04-5100022 ~ 5114709	PH69A [A]
	SW	Suisse	PD04E-5100007 ~ 5109033	PD04-5100007 ~ 5109030	PH69B [B]
	U	Australie	PD04E-5100017 ~ 5119709	PD04-5100014 ~ 5115039	PH69A [A]

Modèle	Code de zone	Type	N° de série applicable du moteur	N° de série applicable du cadre	N° d'identification applicable du carburateur
XL600LMH	B	Belgique	PD04E-5112531 ~ 5119128	PD04-5201452 ~ 5204162	PH69A [C]
	B2	Belgique	PD04E-5112568 ~ 5119145	PD04-5201437 ~ 5204183	PH69A [C]
	ED	Ventes directes Europe	PD04E-5112414 ~ 5112417	PD04-5201380 ~ 5201383	PH69A [C]
	F	France	PD04E-5110020 ~ 5119752	PD04-5200007 ~ 5204692	PH69A [C]
	F2	France	PD04E-5111409 ~ 5119967	PD04-5200774 ~ 5204895	PH69A [C]
	G	Allemagne	PD04E-5110020 ~ 5111351	PD04-5200011 ~ 5200773	PH69A [C]
	G2	Allemagne	PD04E-5111409 ~ 5116769	PD04-5201075 ~ 5203110	PH69A [C]
	IT	Italie	PD04E-5110016 ~ 5111330	PD04-5200003 ~ 5200743	PH69A [C]
	IT2	Italie	PD04E-5111409 ~ 5118210	PD04-5200974 ~ 5203565	PH69A [C]
	N2	Norvège	PD04E-5116088 ~ 5118211	PD04-5202900 ~ 5203570	PH69A [C]
	SP	Espagne	PD04E-5110633 ~ 5119742	PD04-5200294 ~ 5204674	PH69A [C]
	SP2	Espagne	PD04E-5112040 ~ 5119694	PD04-5201416 ~ 5204669	PH69A [C]
	SW	Suisse	PD04E-5109339 ~ 5109339	PD04-5200002 ~ 5200002	PH69B [B]

* En ce qui concerne les numéros d'identification du carburateur, seules les sections soulignées d'une ligne pointillée: comme dans l'exemple ci-dessous, sont utilisées pour l'immatriculation.

PB69A [A] KC 7

11. Emplacement du numéro de série estampé

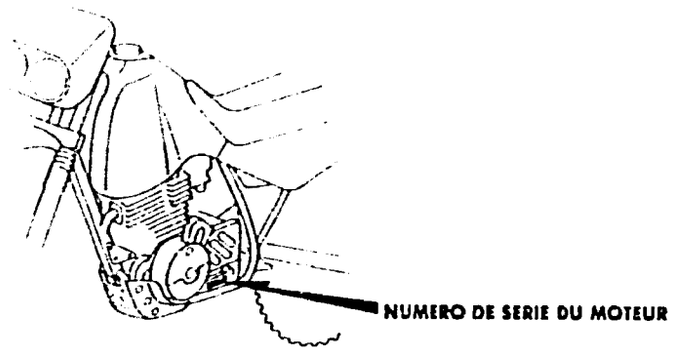

DMK5–A

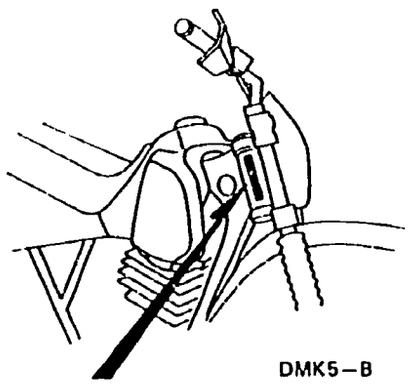

DMK5–B

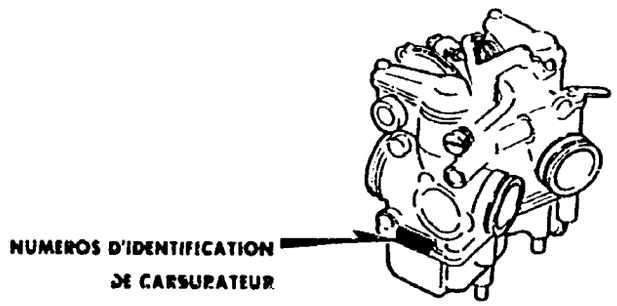

DMK5–C

B 7

12. Composition du numéro d'identification du véhicule (N.I.V.)

[Australie type]

I.C.M. S.D.V. S.I.V.

(Exemple) JH2PE04U*KM200001

Numéro de série de production

Symbole de l'usine

- A .... Usine OHIO aux Etats-Unis
- B .... Usine ALOST en Belgique
- C .... Usine SAITAMA au Japon
- D .... Usine GUADALAJARA au Mexique
- E .... Usine MONTESA en Espagne
- F .... Usine ATESSA en Italie
- K .... Usine KUMAMOTO au Japon
- M ... Usine HAMAMATSU au Japon
- R .... Usine MANAUS au Brésil
- S .... Usine SUZUKA au Japon

Modèle année

(Exemple) K.....1989 L.....1990
M....1991·····X....1999

Chiffre de contrôle

Ce code sert de détecter des erreurs dans le N.I.V. et se compose d'un numéro d'un chiffre seul (0-9) ou d'une lettre "K". Il ne comporte aucun rapport direct avec S.D.V. et S.I.V.

Code de zone

U...Australie

Code de description du véhicule

(Exemple) PE04....XR600R RC30....VFR750R
Voir: Item No. 10.

Fabrication et type du véhicule

- JH2 ..... HONDA, Motocyclette (Fabriquée au Japon)
- 1HF ..... HONDA, Motocyclette (Fabriquée aux Etats-Unis)
- VC1 .... HONDA, Motocyclette (Fabriquée en Belgique)
- 9C2 .... HONDA, Motocyclette (Fabriquée au Brésil)
- 3H1 .... HONDA, Motocyclette (Fabriquée au Mexique)
- VTM ... HONDA, Motocyclette (Fabriquée en Espagne)
- ZDC .... HONDA, Motocyclette (Fabriquée en Italie)
- JH3 ..... HONDA, Vehicule tout terrain (Fabriquée au Japon)
- 478 ..... HONDA, Vehicule tout terrain (Fabriquée aux Etats-Unis)

I.C.M. ..... Identificateur du constructeur du monde
S.D.V. ..... Section descriptive du véhicule
S.I.V. ..... Section indicatrice du véhicule

Tous les changements ou modifications des pièces réverbéreront directement à la S.D.V. et à la S.I.V.
Un numéro de S.I.V. sera indiqué sur la colonne "No. de série" du catalogue de pièces si une pièce sera changée ou modifiée.

[Espagne type]

I.C.M. S.D.V. S.I.V.

(Exemple) J H 2 R C 3 0 9 * 0 M 2 0 0 0 0 1

Numéro de série de production

Symbole de l'usine

A .... Usine OHIO aux Etats-Unis
B .... Usine ALOST en Belgique
C .... Usine SAITAMA au Japon
D .... Usine GUADALAJARA au Mexique
E .... Usine MONTESA en Espagne
F ... Usine ATESSA en Italie
K .... Usine KUMAMOTO au Japon
M ... Usine HAMAMATSU au Japon
R .... Usine MANAUS au Brésil
S .... Usine SUZUKA au Japon

0: Numéro fixe

Chiffre de contrôle

Ce code sert de détecter des erreurs dans le N.I.V. et se compose d'un numéro d'un chiffre seul (0-9) ou d'une lettre "K". Il ne comporte aucun rapport direct avec S.D.V. et S.I.V.

9: Numéro fixe

Code de description du véhicule

(Exemple) RC30....VFR750R PD06....XL600V
Voir: Item No. 10.

Fabrication et type du véhicule

JH2 ..... HONDA, Motocyclette (Fabriquée au Japon)
1HF ..... HONDA, Motocyclette (Fabriquée aux Etats-Unis)
VC1 .... HONDA, Motocyclette (Fabriquée en Belgique)
9C2 .... HONDA, Motocyclette (Fabriquée au Brésil)
3H1 .... HONDA, Motocyclette (Fabriquée au Mexique)
VTM ... HONDA, Motocyclette (Fabriquée en Espagne)
ZDC .... HONDA, Motocyclette (Fabriquée en Italie)
JH3 ..... HONDA, Vehicule tout terrain (Fabriquée au Japon)
478 ..... HONDA, Vehicule tout terrain (Fabriquée aux Etats-Unis)

I.C.M. ..... Identificateur du constructeur du monde
S.D.V. ..... Section descriptive du véhicule
S.I.V. ..... Section indicatrice du véhicule

Tous les changements ou modifications des pièces réverbéreront directement à la S.D.V. et à la S.I.V.
Un numéro de S.I.V. sera indiqué sur la colonne "No. de série" du catalogue de pièces si une pièce sera changée ou modifiée.

13. Table de sélection pour serrure ou clef de blanc

Pour choisir la serrure ou la clé brute, se reporter au tableau suivant.

Type	N° de clef
TYPE 1	A** , B**
TYPE 2	C** , D**

*: 0, 1, 2, 3, 4, 5, 6, 7, 8 ou 9

14. Identification couleur

- Lors de la commande de pièces, vérifier le nom du modèle, la couleur principale et le code en vérifiant l'IDENTIFICATION COULEUR sur le véhicule.
- Lors de la commande d'une pièce en couleur, utiliser le tableau de couleur dans INSTRUCTIONS D'UTILISATION DU CATALOGUE DE PIECES DETACHEES.

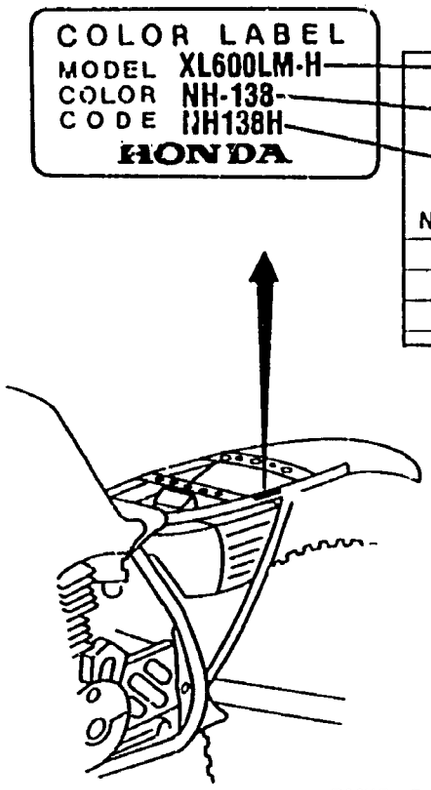

	MODELE		XL600LM-H			
	COULEUR		Blanc de Shasta NH-138	Bleu océland B-119	Modèle applicable	
	CODE		NH138H	B119H	Premier modèle applicable	
N°	Nom des pièces de couleur	Numéro de pièce de base				
1	BOITIER COMP. INFERIEUR D.	51420-MK5-003	ZA			
2	BOITIER COMP. INFERIEUR D.	51420-MK5-003		ZB		
3	BOITIER COMP. INFERIEUR G.	51520-MK5-003	ZA			
4	BOITIER COMP. INFERIEUR G.	51520-MK5-003		ZB		

DMK5-D

15. Tableau de couleur

- Quand on commande des pièces de couleur, se reporter au tableau ci-dessous et utiliser le numéro de pièce qui se compose du numéro de pièce de base correspondant auquel a été ajouté un symbole de coloris.
  (Par ex., si l'on veut commander un BOITIER COMP. INFERIEUR D. de couleur principale Blanc de Shasta → 51420-MK5-0032A)
- Les rayures et les étiquettes autres qui les étiquettes d'avertissement sont incluses dans les pièces dont la désignation se termine par WL.
- Les rayures et les étiquettes ne sont pas incluses dans les pièces dont la désignation se termine par WOL.

XL600LMF PD04-5000111 ~ 5013344-----F

N°	MODELE / COULEUR / CODE — Nom des pièces de couleur	Numéro de pièce de base	XL600LM-F — Blanc de Shasta NH-138 — NH138	Modèle applicable — Premier modèle applicable	Modèle applicable — Dernier modèle applicable	N° de adresse applicable
1	BOITIER COMP. INFERIEUR D.	51420-MK5-003	ZA			H1
2	BOITIER COMP. INFERIEUR G.	51520-MK5-003	ZA			H2
3	BOITIER DE PHARE (WOL)	61301-MK5-000	ZA			G2
4	BRAS COMP. REPOSE PIEDS G.	50624-MG2-890	ZA			I15
5	BRAS DE REPOSE PIEDS D.	50615-MK5-000	ZA			I15
6	CORPS COMP. CADRE	50100-MK5-010	ZA	5009262		J14
7	CORPS COMP. CADRE	50100-MK5-000	ZA	----------	5009261	J14
8	COUVERCLE COMP. LATERAL D. (WOL)	83500-MK5-010	ZA			I3
9	COUVERCLE COMP. LATERAL G. (WOL)	83600-MK5-000	ZA			I3
10	ENS. AMORTISSEUR AR.	52400-MK5-003	ZB			J4
11	ENS. BRAS DE REPOSE-PIEDS D.	50610-MK5-000	ZA			I15
12	ENS. BRAS DE REPOSE-PIEDS G.	50620-MK5-000	ZA			I15
13	ENS. FOURCHE AV. D.	51400-MK5-003	ZA			G16
14	ENS. FOURCHE AV. G.	51500-MK5-003	ZA			H1
15	ENS. MAITRE CYLINDRE AV.	45500-MK5-651	ZA			G10

B 11

XL600LMF PD04-5000111 – 5013344-----F

	MODELE		XL600LM-F			
	COULEUR		Blanc de Shasta NH-138	Modèle applicable		N° de adresse applicable
	CODE		NH138	Premier modèle applicable	Dernier modèle applicable	
N°	Nom des pièces de couleur	Numéro de pièce de base				
16	ENS. RESERVOIR AUXILIAIRE ESSENCE	17500-MK5-600	ZA			H12
17	GARDE BOUE AV.	61100-MK5-670	ZB			G15
18	GARDE DE GENOUILLERE D.	53180-MK5-000	ZA			G10
19	GARDE DE GENOUILLERE G.	53185-MK5-000	ZA			G8
20	GARDE-BOUE AR.	80100-MK5-000	ZA			J7
21	MARCHE-PIED COMP. SIEGE AR. G.	50712-MK5-000	ZA			I16
22	PLAQUE D'AVERTISSEMENT (FRANCAIS)	87560-463-830	ZB			H13
23	PORTE-AXE	51634-MK5-003	ZA			H2
24	REPOSE-PIED COMP. SIEGE AR. D.	50711-MK5-000	ZA			I16
25	RESSORT D'AMORTISSEUR AR.	52401-MK5-003	ZB			J4
26	REVETEMENT DE RESERVOIR D'ESSENCE	17516-MK5-000	ZA			H12
27	SOUFFLET, FOURCHE AV.	51611-MG2-701	ZB			H2

B 12

XL600RMG PD04-5101829 ~ 5115040-----F

N°	MODELE / COULEUR / CODE — Nom des pièces de couleur	Numéro de pièce de base	XL600RMG — Rouge combat R-134 — R134	Blanc de Shasta NH-138 — NH138	Noir NH-1 — NH1	Modèle applicable — Premier modèle applicable	Modèle applicable — Dernier modèle applicable	N° de adresse applicable
1	BANDE, BOUCLIER D.	87115-MM0-620	ZA	ZB	ZC			K5
2	BANDE, BOUCLIER G.	87116-MM0-620	ZA	ZB	ZC			K5
3	BRAS COMP. REPOSE PIEDS G.	50624-MG2-890	ZA	ZA	ZA			I15
4	BRAS DE REPOSE PIEDS D.	50615-MK5-000	ZA	ZA	ZA			I15
5	BUSE D.	19030-MM0-620	ZA	ZB	ZC			H15
6	BUSE G.	19040-MM0-620	ZA	ZB	ZC			H15
7	CORPS COMP. CADRE	501C0-MM0-620	ZA	ZB	ZC			J14
8	COUVERCLE COMP. LATERAL D.	83500-MM0-620	ZA	ZB	ZC	----------	5110356	I3
9	COUVERCLE COMP. LATERAL D.	83500-MM0-621	ZA	ZB	ZC	5110357		I3
10	COUVERCLE LATERAL G.	83600-MM0-620	ZA	ZB	ZC	----------	5110356	I3
11	COUVERCLE LATERAL G.	83600-MM0-621	ZA	ZB	ZC	5110357		I4
12	ENS. AMORTISSEUR AR.	52400-MK5-003	ZB	ZB	ZA	----------	5111504	J4
13	ENS. AMORTISSEUR AR.	52400-MK5-681	ZA	ZA	ZB	5111505		J4
14	ENS. AUXILIAIRE COUVERCLE LATERAL D.	83510-MM0-620	ZA	ZB	ZC			I3
15	ENS. AUXILIAIRE COUVERCLE LATERAL G.	83610-MM0-620	ZA	ZB	ZC			I4
16	ENS. BRAS DE REPOSE-PIEDS D.	50610-MK5-000	ZA	ZA	ZA			I15
17	ENS. BRAS DE REPOSE-PIEDS G.	50620-MK5-000	ZA	ZA	ZA			I15
18	ENS. FOURCHE AV. D.	51400-MM0-621	ZA	ZA	ZB	----------	5111504	G16
19	ENS. FOURCHE AV. D.	51400-MM0-622	ZA	ZA	ZB	5111505		G16
20	ENS. FOURCHE AV. G.	51500-MM0-621	ZA	ZA	ZB	----------	5111504	H1
21	ENS. FOURCHE AV. G.	51500-MM0-622	ZA	ZA	ZB	5111505		H2
22	ENS. RESERVOIR AUXILIAIRE ESSENCE	17500-MM0-620	ZA	ZB	ZC			H14
23	ENS. SIEGE DOUBLE	77200-MM0-620	ZA	ZA	ZB			I1
24	ENS. VISIERE AV.	61301-KL4-670	ZF	ZC	ZB			G4
25	ETIQUETTE D'AVERTISSEMENT D'HUILE DE MOTEUR	87515-MM0-620	ZA	ZA	ZB			H15
26	FEUILLE DE COUVERCLE LATERAL D.	87128-MM0-620	ZA	ZB	ZA			K6
27	FEUILLE DE COUVERCLE LATERAL G.	87129-MM0-620	ZA	ZB	ZA			K7
28	FEUILLE DE VISIERE AV.	87113-MM0-620	ZA	ZB	ZA			K5
29	GARDE BOUE AV.	61100-KN5-670	ZC	ZB	ZD			G15
30	GARDE DE GENOUILLERE D.	53180-MK5-000	ZB	ZA	ZC			G10
31	GARDE DE GENOUILLERE G.	53185-MK5-000	ZB	ZA	ZC			G8
32	GARDE-BOUE AR.	80100-MK5-000	ZB	ZA	ZC			J7
33	JEU DE VISIERE AV. (WL)	613A0-MM0-620	ZC	ZB	ZA			G3
34	MARCHE-PIED COMP. SIEGE AR. G.	50712-MK5-000	ZB	ZB	ZB			I16
35	MARQUE DE COUVERCLE LATERAL D.	87125-MM0-620	ZA	ZB	ZC			K6

B 13

XL600RMG PD04-5101829 ~ 5115040-----F

N°	MODELE / COULEUR / CODE — Nom des pièces de couleur	Numéro de pièce de base	XL600RMG — Rouge combat R-134	Blanc de Shasta NH-138	Noir NH-1	Modèle applicable — Premier modèle applicable	Modèle applicable — Dernier modèle applicable	N° de adresse applicable
			R134	NH138	NH1			
36	MARQUE DE COUVERCLE LATERAL G.	87126-MM0-620	ZA	ZB	ZC			K6
37	MARQUE DE GARDE-BOUE AV.	87114-MM0-620	ZA	ZB	ZC			K5
38	MARQUE DE RESERVOIR D'ESSENCE D.	87123-MM0-620	ZA	ZB	ZC			K5
39	MARQUE DE RESERVOIR D'ESSENCE G	87124-MM0-620	ZA	ZB	ZC			K6
40	PLAQUE D'AVERTISSEMENT (FRANCAIS)	87560-463-830	ZA	ZA	ZB			H15
41	RAYURE DE RESERVOIR D'ESSENCE D.	87111-MM0-620	ZA	ZB	ZC			K5
42	RAYURE DE RESERVOIR D'ESSENCE G.	87112-MM0-620	ZA	ZB	ZC			K5
43	REPOSE-PIED COMP. SIEGE AR. D.	50711-MK5-000	ZB	ZB	ZB			I16
44	RESSORT D'AMORTISSEUR AR.	52401-MK5-003	ZB	ZB	ZA			J4
45	SOUFFLET, FOURCHE AV.	51611-MG2-701	ZB	ZB	ZA			H2

B 14

XL600LMH PD04-5200007 ~ 5204692-----F
XL600LMH PD04-5200774 ~ 5204895-----F2

	MODELE		XL600LM-H					
	COULEUR		Blanc de Shasta NH-138	Bleu goéland B-119	Modèle applicable		Code de zone	N° de adresse applicable
	CODE		NH138H	B119H	Premier modèle applicable	Dernier modèle applicable		
N°	Nom des pièces de couleur	Numéro de pièce de base						
1	BOITIER COMP. INFERIEUR D.	51420-MK5-003	ZA	——			F	H1
2	BOITIER COMP. INFERIEUR D.	51420-MK5-003	——	ZB			F2	H1
3	BOITIER COMP. INFERIEUR G.	51520-MK5-003	ZA	——			F	H2
4	BOITIER COMP. INFERIEUR G.	51520-MK5-003	——	ZB			F2	H2
5	BOITIER DE PHARE (WOL)	61301-MK5-000	ZB	——			F	G2
6	BOITIER DE PHARE (WOL)	61301-MK5-000	——	ZC			F2	G2
7	BRAS COMP. REPOSE PIEDS G.	50624-MG2-890	ZA	ZA				I15
8	BRAS DE REPOSE PIEDS D.	50615-MK5-000	ZA	ZA				I15
9	CORPS COMP. CADRE	50100-MK5-010	ZA	——			F	J14
10	CORPS COMP. CADRE	50100-MK5-010	——	ZB			F2	J14
11	ENS. AMORTISSEUR AR.	52400-MK5-681	ZA	ZA				J4
12	ENS. AUXILIAIRE COUVERCLE LATERAL D.	83510-MK5-760	——	ZA	----------	5203287	F2	I3
13	ENS. AUXILIAIRE COUVERCLE LATERAL D.	83510-MK5-681	ZA	——	5303288		F	I3
14	ENS. AUXILIAIRE COUVERCLE LATERAL D.	83510-MK5-751	——	ZA	5203288		F2	I3
15	ENS. AUXILIAIRE COUVERCLE LATERAL G.	83610-MK5-760	——	ZA			F2	I4
16	ENS. BRAS DE REPOSE-PIEDS D.	50610-MK5-000	ZA	ZA				I15
17	ENS. BRAS DE REPOSE-PIEDS G.	50620-MK5-000	ZA	ZA				I15
18	ENS. FOURCHE AV. D.	51400-MK5-681	ZA	——			F	G16
19	ENS. FOURCHE AV. D.	51400-MK5-681	——	ZB			F2	G16
20	ENS. FOURCHE AV. G.	51500-MK5-681	ZA	——			F	H2

XL600LMH PD04-5200007 ~ 5204692-----F
XL600LMH PD04-5200774 -- 5204895-----F2

	MODELE		XL600LM-H					
	COULEUR		Blanc de Shasta NH-138	Bleu goéland B-119	Modèle applicable		Code de zone	N° de adresse applicable
	CODE		NH138H	B119H	Premier modèle applicable	Dernier modèle applicable		
N°	Nom des pièces de couleur	Numéro de pièce de base						
21	ENS. FOURCHE AV. G.	51500-MK5-681	——	ZB			F2	H2
22	ENS. MAITRE CYLINDRE AV.	45500-MK5-651	ZA	——			F	G10
23	ENS. MAITRE CYLINDRE AV.	45500-MK5-651	——	ZB			F2	G10
24	ENS. RESERVOIR AUXILIAIRE ESSENCE	17500-MK5-680	ZA	——			F	H12
25	ENS. RESERVOIR AUXILIAIRE ESSENCE	17500-MK5-760	——	ZA			F2	H12
26	ENS. SIEGE DOUBLE	77200-MK5-680	ZA	——			F	I1
27	ENS. SIEGE DOUBLE	77200-MK5-680	——	ZB			F2	I1
28	FEUILLE DE BOITIER DE PHARE	87127-MK5-680	ZA	——			F	K4
29	FEUILLE DE BOITIER DE PHARE	87127-MK5-680	——	ZB			F2	K4
30	GARDE BOUE AV.	61100-KN5-670	ZB	——			F	G15
31	GARDE BOUE AV.	61100-KN5-670	——	ZF			F2	G15
32	GARDE DE GENOUILLERE D.	53180-MK5-000	ZA	——			F	G10
33	GARDE DE GENOUILLERE D.	53180-MK5-000	——	ZD			F2	G11
34	GARDE DE GENOUILLERE G.	53185-MK5-000	ZA	——			F	G8
35	GARDE DE GENOUILLERE G.	53185-MK5-000	——	ZD			F2	G9
36	GARDE-BOUE AR.	80100-MK5-000	ZA	——			F	J7
37	GARDE-BOUE AR.	80100-MK5-000	——	ZD			F2	J7
38	JEU DE BOITIER, DOUBLE PHARE (WL)	613A0-MK5-640	——	ZA			F2	G1
39	JEU DE BOITIER, DOUBLE PHARE (WL)	613A0-MK5-680	ZA	——			F	G2
40	JEU DE COUVERCLE LATERAL D	83510-MK5-680	ZA	——	----------	5203287	F	I3
41	JEU DE COUVERCLE LATERAL G.	83610-MK5-680	ZA	——			F	I4
42	MARCHE-PIED COMP. SIEGE AR. G.	50712-MK5-000	ZA	——			F	I16
43	MARCHE-PIED COMP. SIEGE AR. G.	50712-MK5-000	——	ZC			F2	I16

B 16

XL600LMH PD04-5200007 ~ 5204692-----F
XL600LMH PD04-5200774 ~ 5204895-----F2

N°	MODELE / COULEUR / CODE — Nom des pièces de couleur	Numéro de pièce de base	XL6C0LM-H Blanc de Shasta NH-138 NH136H	Bleu gôeland B-119 B119H	Modèle applicable — Premier modèle applicable	Modèle applicable — Dernier modèle applicable	Code de zone	N° de adresse applicable
44	PLAQUE D'AVERTISSEMENT (FRANCAIS)	87560-463-830	ZB	ZB			F,F2	H13
45	PORTE-AXE	51634-MK5-003	ZA	— —			F	H2
46	PORTE-AXE	51634-MK5-003	------	ZB			F2	H2
47	REPOSE-PIED COMP. SIEGE AR. D.	50711-MK5-000	ZA	——			F	H16
48	REPOSE-PIED COMP. SIEGE AR. D.	50711-MK5-000	——	ZC			F2	H16
49	RESSORT D'AMORTISSEUR AR.	52401-MK5-003	ZB	ZB				J4
50	REVETEMENT DE RESERVOIR D'ESSENCE	17516-MK5-000	ZA	——			F	H12
51	REVETEMENT DE RESERVOIR D'ESSENCE	17516-MK5-000	——	ZB			F2	H12
52	SOUFFLET, FOURCHE AV.	51611-MG2-701	ZB	——			F	H2
53	SOUFFLET, FOURCHE AV.	51611-MG2-701	——	ZD			F2	H2

C 1

III. Emploi de la durée uniforme de temps de réparation (T.D.R.)

La notion de durée uniforme de temps de réparation (T.D.R.) est utilisée pour déterminer la durée moyenne des opérations de réparation pour le remplacement des pièces qui sont couvertes par la garantie pour la période de validité de cette dernière. Le T.D.R. des pièces qui ne sont pas indiquées dans cette publication doit être déterminé par le fonctionnement en relation étroite avec le remplacement de la pièce concernée.

1. Le T.D.R. est établi dans les conditions d'entretien suivantes

a. Une allocation mensuelle est ajoutée à la durée d'entretien nette.

b. Les durées nominales spécifiées s'appuient sur les conditions qui impliquent que les outils d'entretien indispensables détaillés dans le manuel d'entretien (motocyclette) qui décrit la politique d'entretien de la société HONDA, sont disponibles à portée de main tandis que les travaux de réparation sont réalisés par un mécanicien affirmant une précision de travail normale.

c. La durée nécessaire pour effectuer les vérifications et les essais de fonctionnement suivants les opérations d'entretien est comprise dans le T.D.R.

2. Méthode de calcul

Les durées de travaux de réparation sont présentées sous forme de liste en dixième d'heure pour simplifier les opérations.

(Exemple) 0,3 = 18 minutes

5,6 = 5 heures et 36 minutes

TABLEAU DE CONVERSION			
Heures	Minutes	Heures	Minutes
0,1	6	0,6	36
0,2	12	0,7	42
0,3	18	0,8	48
0,4	24	0,9	54
0,5	30	1,0	60

3. Calcul du T.D.R.

Quand plusieurs travaux doivent être faits en parallèle, calculer de la façon suivante.

a. Travaux de nature non semblable

Le T.D.R. du travail à réaliser est obtenu en totalisant le T.D.R. pour chaque pièce à remplacer.

(Exemple) Remplacement de cylindre et ressort d'embrayage.

Item d'entretien	T.D.R.
Cylindre	2,6
Ressort d'embrayage	0,6

Le T.D.R. pour ce travail est le suivant: 2,6+0,6=3,2

b. Travaux de nature semblable

Retenir le T.D.R. de la dernière pièce à remplacer.

(Exemple) Remplacement de piston et joint de culasse.

Item d'entretien	T.D.R.
Joint de culasse	2,2
Piston	2,7

Le T.D.R. pour ce travail est le suivant: 2,7

c. Travaux de nature partiellement semblable

Faire le total des T.D.R. de toutes les pièces à remplacer puis soustraire le T.D.R. des opérations semblables.

(Exemple) Remplacement de tambour de changement de vitesse et ensemble vilebrequin.

Item d'entretien	T.D.R.
Tambour de changement de vitesse	*5,5
Vilebrequin	*6,2
Carter moteur démonté	*5,3

Le T.D.R. pour ce travail est le suivant: (5,5+6,2)−5,3=6,4

Le démontage du carter moteur correspond à une opération semblable.

● Le T.D.R. accompagné d'un astérique (*) comprend la dépose et repose du moteur.

C 2

4 . Opérations autres que le remplacement de pièces

a. Dépose et repose

N°	Item d'entretien	T.D.R.
1	Moteur	2,6
2	Culasse	2,2
3	Carburateur	0,6

b. Réglage, mesure et nettoyage

Moteur

N°	Item d'entretien	T.D.R.
1	Vérification de l'huile moteur (vidange de l'huile non comprise)	0,1
2	Nettoyage de crépine du filtre à huile	0,6
3	Nettoyage de l'élément de filtrage	0,2
4	Mesure de pression de compression	0,1
5	Réglage et nettoyage de bougie d'allumage	0,1
6	Vérification de temps d'allumage	0,2
7	Réglage de jeu des soupapes	0,4
8	Réglage de fonctionnement du papillon	0,1
9	Réglage de ralenti de carburateur	0,1
10	Mesure de niveau du flotteur de carburateur	0,7
11	Réglage de l'embrayage	0,1

Cadre

N°	Item d'entretien	T.D.R.
1	Purge d'air de frein avant	0,2
2	Réglage de frein arrière	0,1
3	Essai de fonctionnement de frein	0,1
4	Réglage de faisceau de projecteur	0,1
5	Chaîne d'entraînement (réglage de tension compris, cependant, le pignon n'est pas inclue.)	0,1

c. Révision générale

N°	Item d'entretien	T.D.R.
1	Carburateur	1,7

● Ce catalogue de pièces a été redigé à la date du 10 septembre, 1991.

20 février 1985
HONDA MOTOR CO., LTD.

C 3

GROUPE MOTEUR

● Le n° de réf.indiqué dans l'illustration d'index peut être différent de celui utilisé dans le texte.

D 1 — E-1

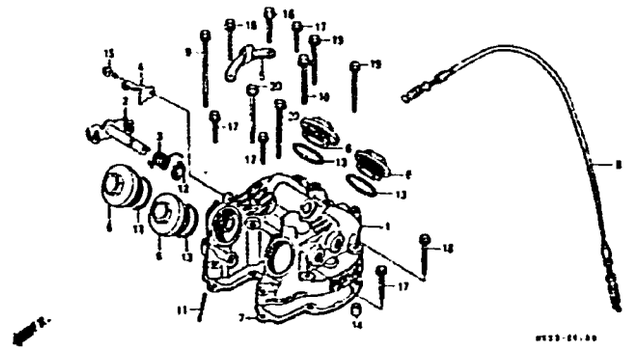

D 3 — E-2

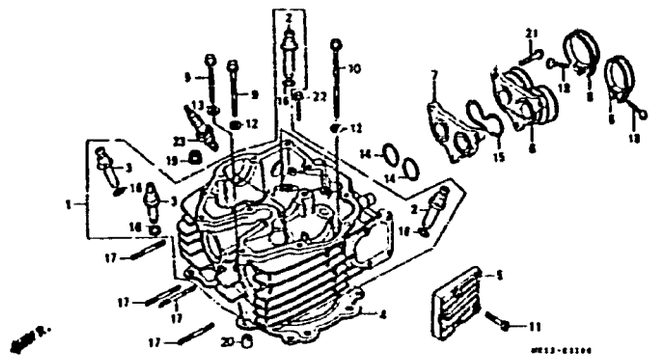

D 6 — E-3

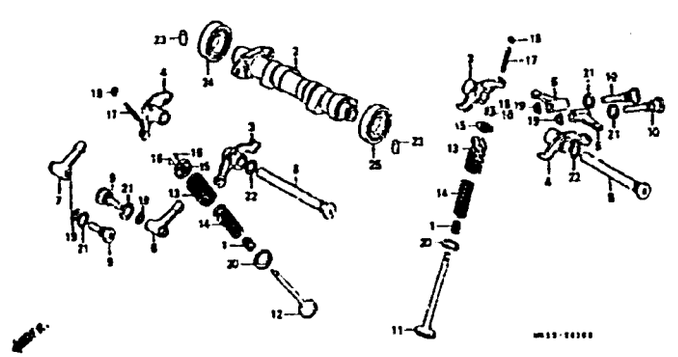

D 9 — E-4

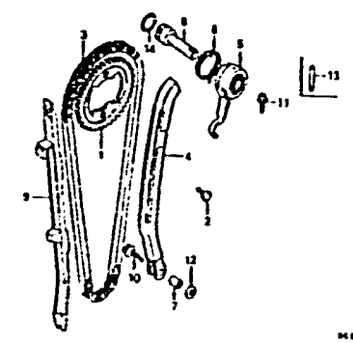

D 11 — E-5

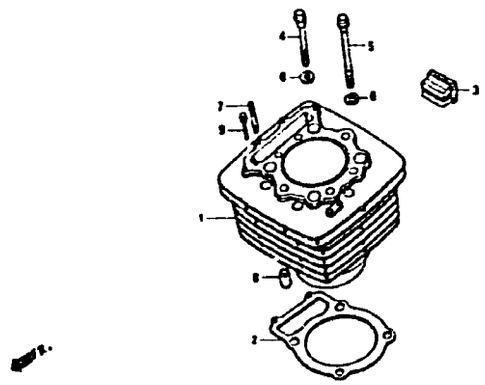

D 12 — E-6

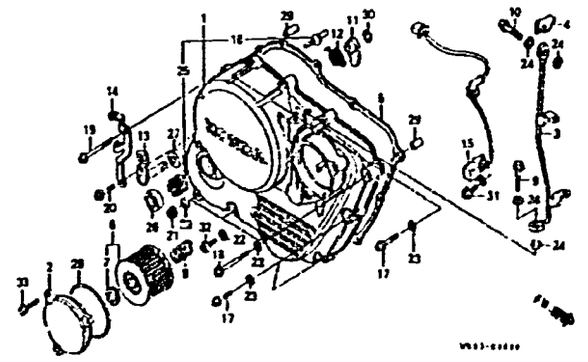

D 15 — E-7

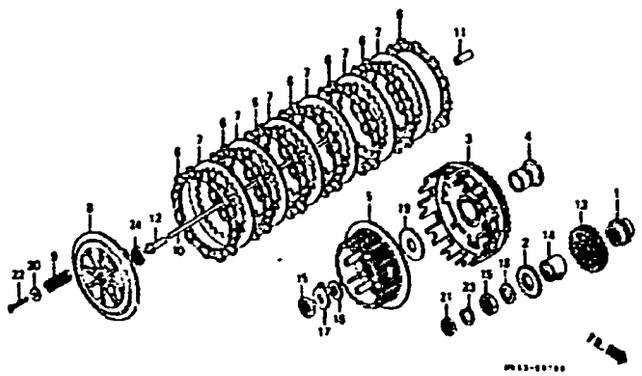

E 1 — E-8

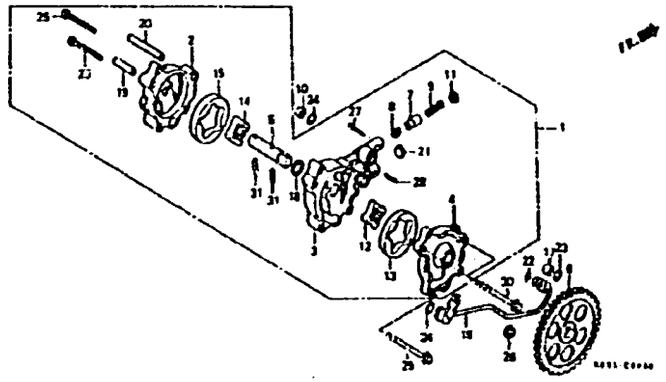

E 3 — E-9

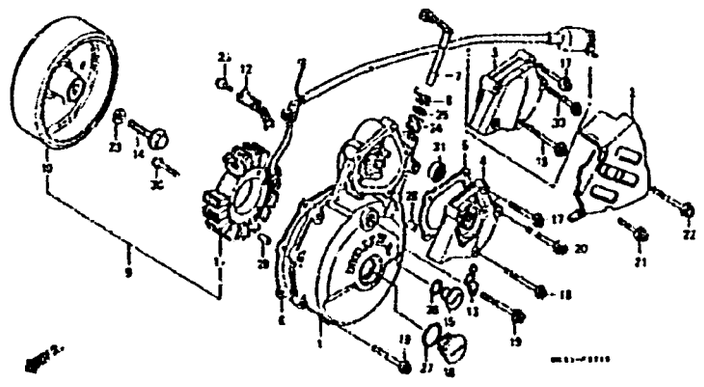

2

C 4

GROUPE MOTEUR

- Le n° de réf.indiqué dans l'illustration d'index peut être différent de celui utilisé dans le texte.

E 6 — E-10

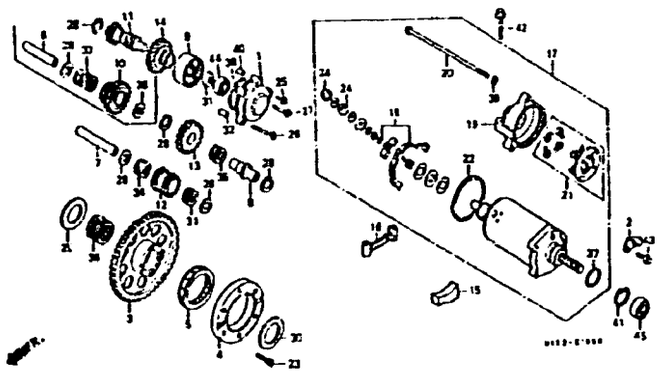

E 10 — E-11

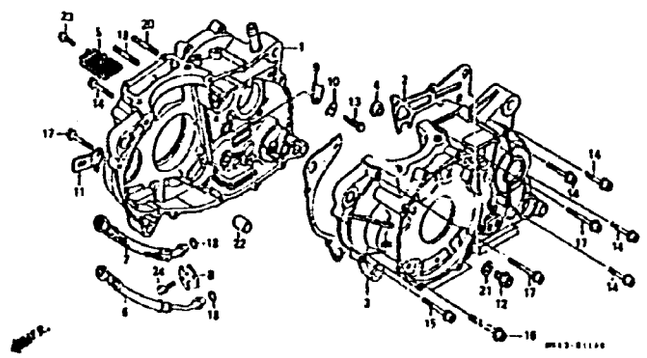

E 12 — E-12

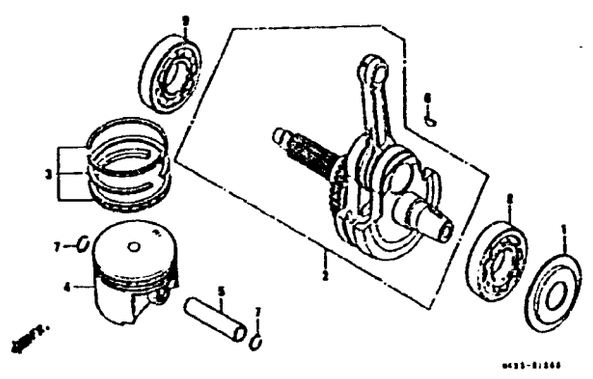

E 14 — E-13

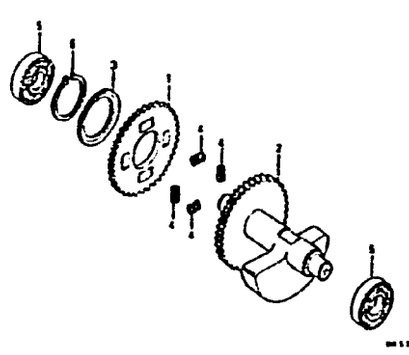

E 15 — E-14

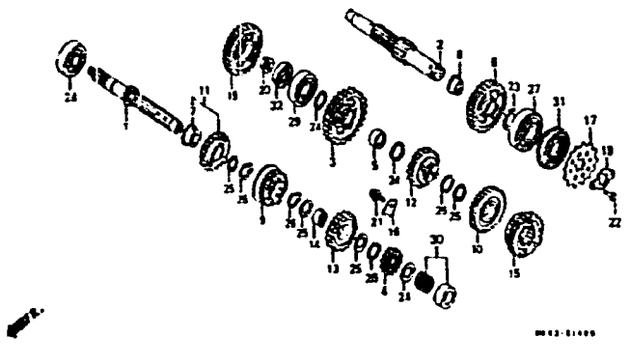

F 2 — E-15

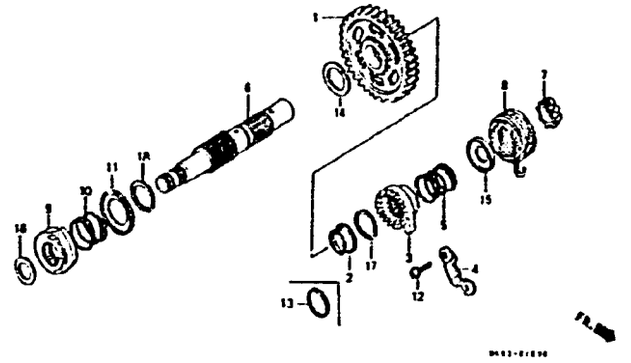

F 4 — E-16

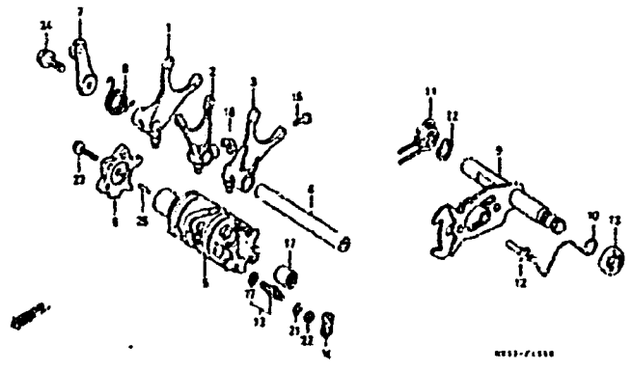

F 7 — E-17

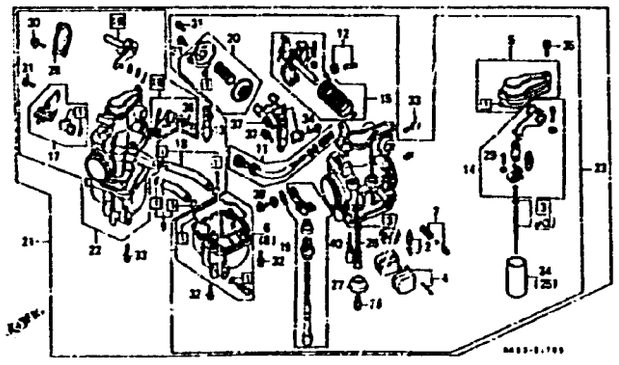

F 10 — EOP-1

GROUPE MOTEUR

● Le n° de réf.indiqué dans l'illustration d'index peut être différent de celui utilisé dans le texte.

EOP-2

C 6

GROUPE CADRE

● Le n° de réf.indiqué dans l'illustration d'index peut être différent de celui utilisé dans le texte.

G 1 — F-1

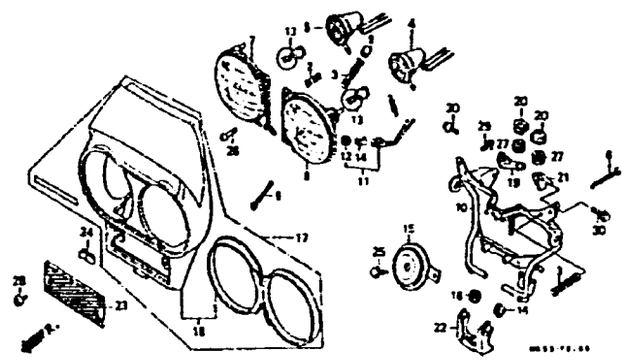

G 3 — F-1-1

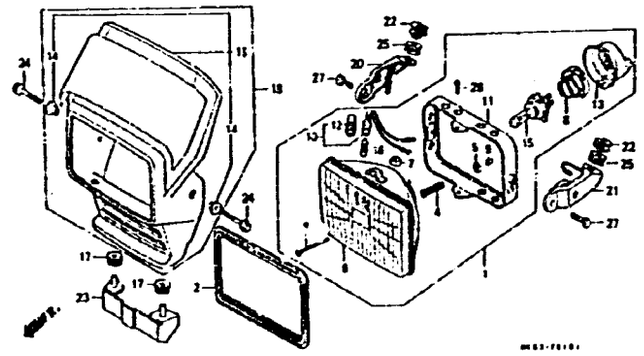

G 5 — F-2

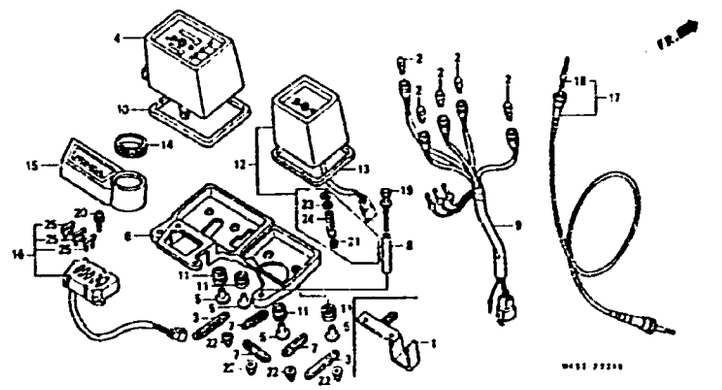

G 7 — F-3

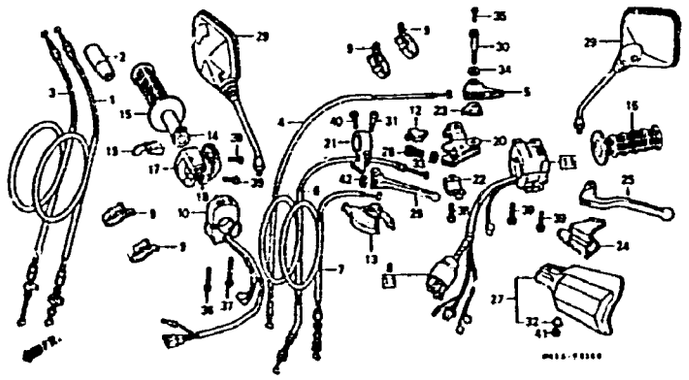

G 10 — F-4

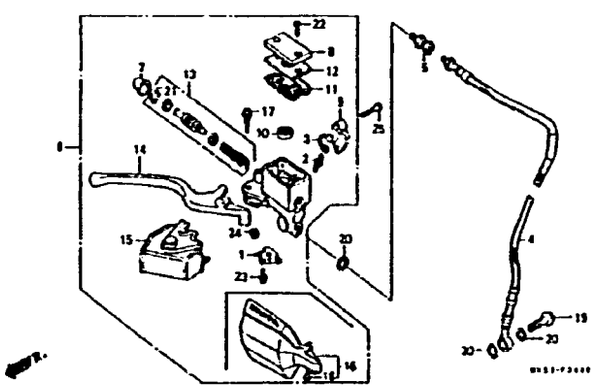

G 12 — F-5

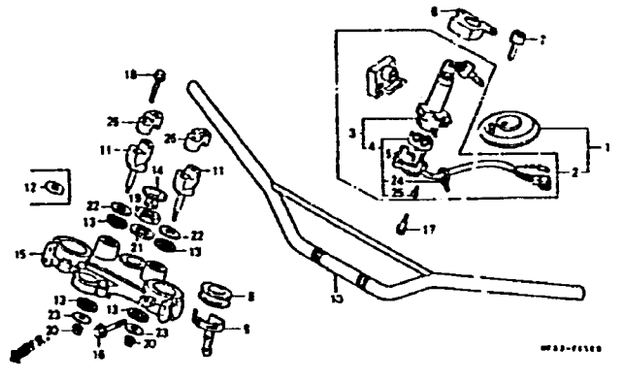

G 14 — F-6

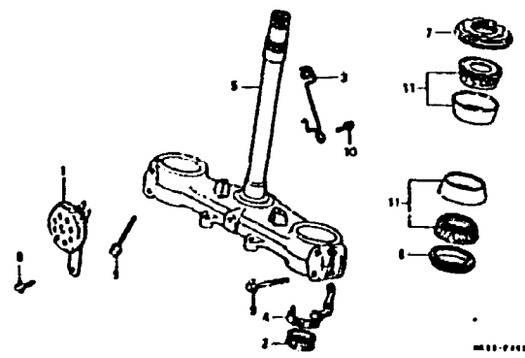

G 15 — F-7

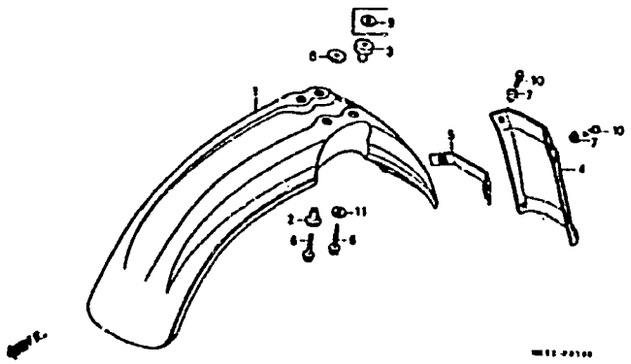

G 16 — F-8

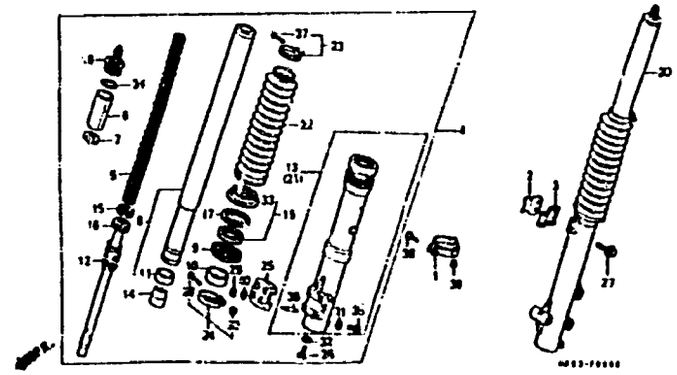

3

C 7

GROUPE CADRE

● Le n° de réf.indiqué dans l'illustration d'index peut être différent de celui utilisé dans le texte.

H 4 — F-9

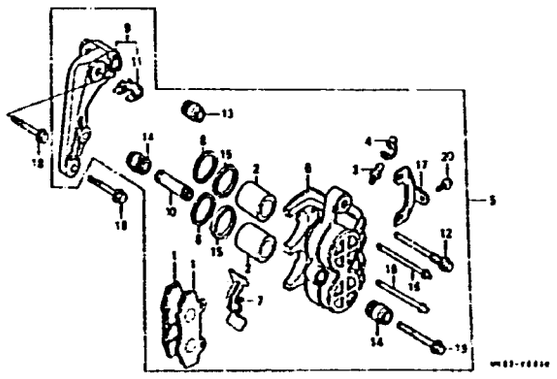

H 6 — F-10

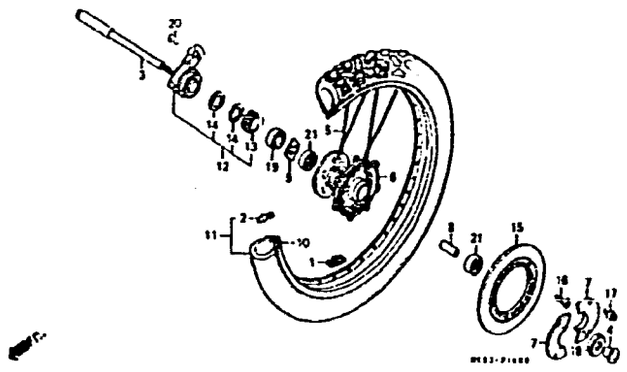

H 8 — F-11

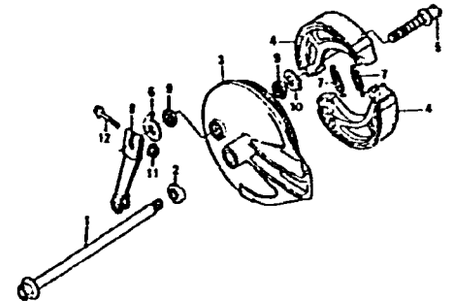

H 9 — F-12

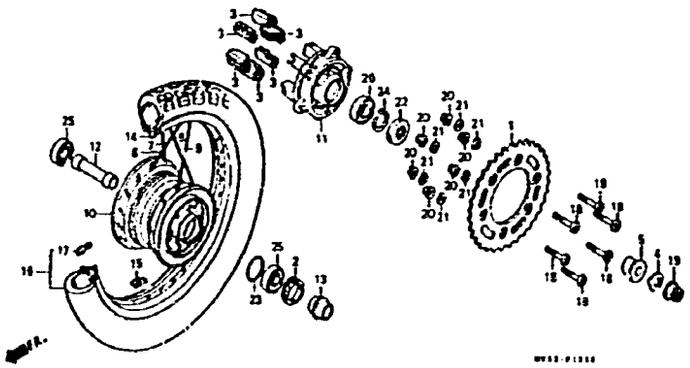

H 12 — F-13

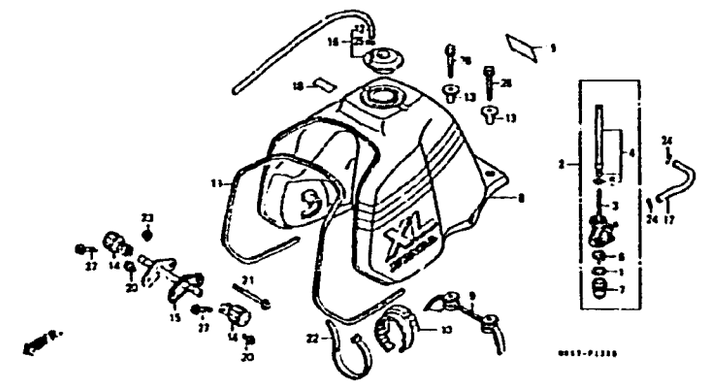

H 14 — F-13-1

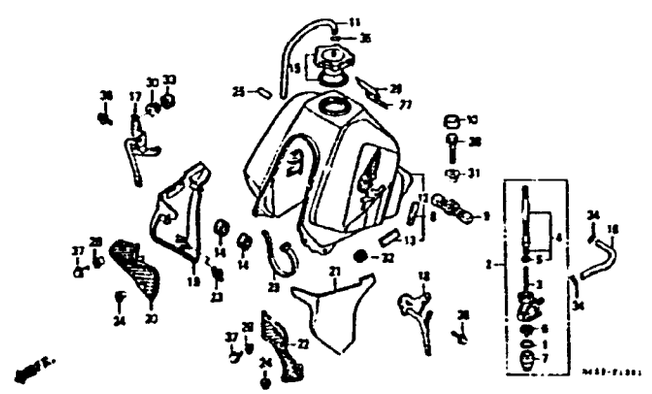

I 1 — F-14

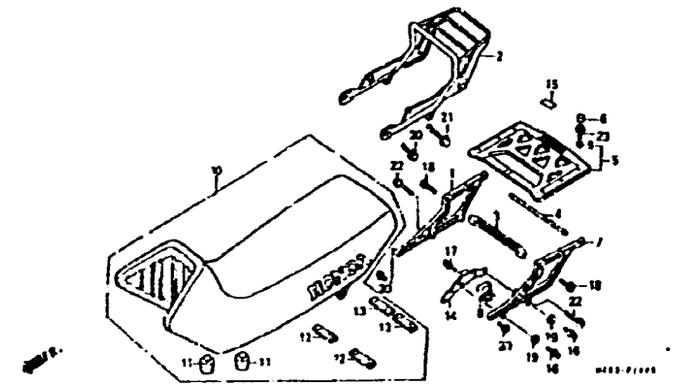

I 3 — F-15

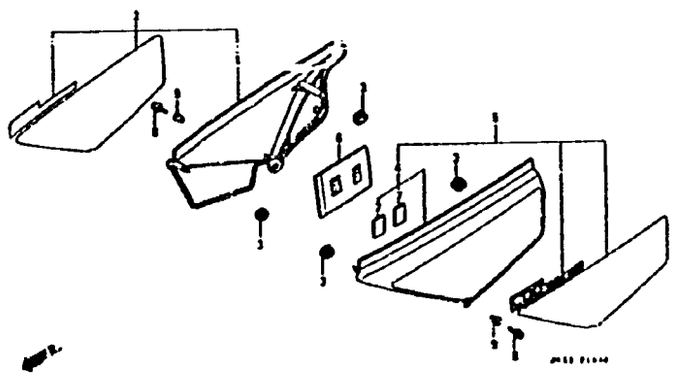

I 5 — F-16

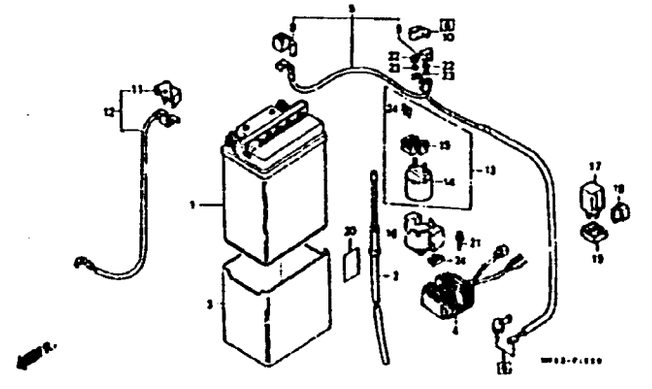

C 8

GROUPE CADRE

● Le n° de réf.indiqué dans l'illustration d'index peut être différent de celui utilisé dans le texte.

I 8 — F-17

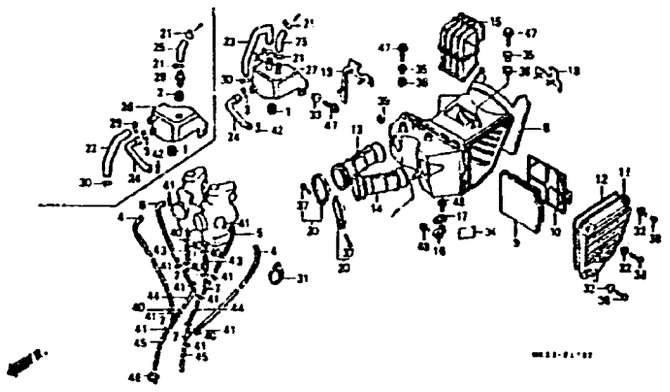

I 11 — F-18

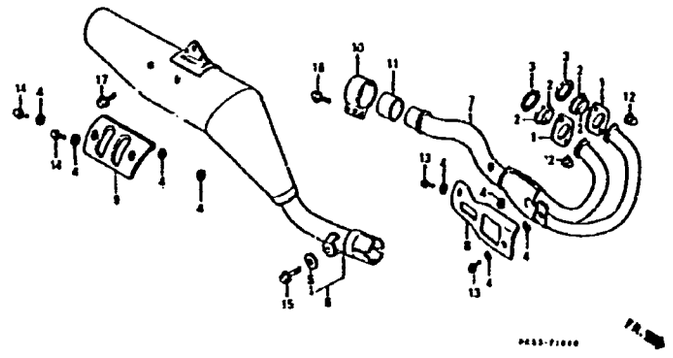

I 13 — F-19

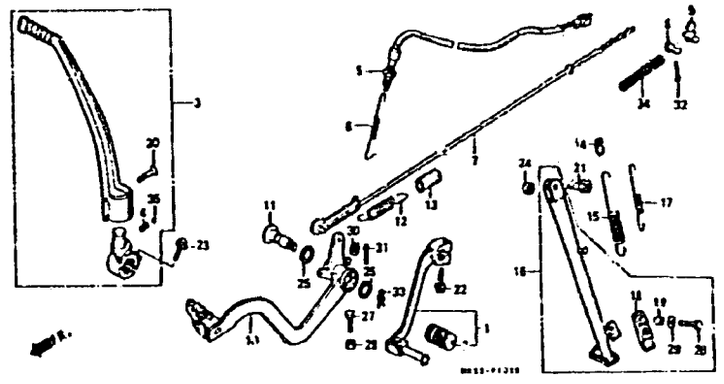

I 15 — F-20

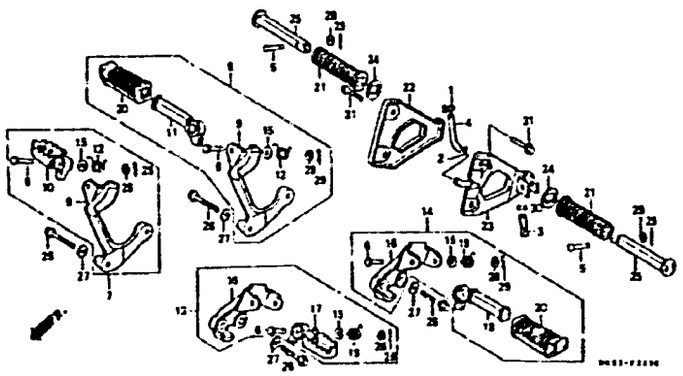

J 1 — F-21

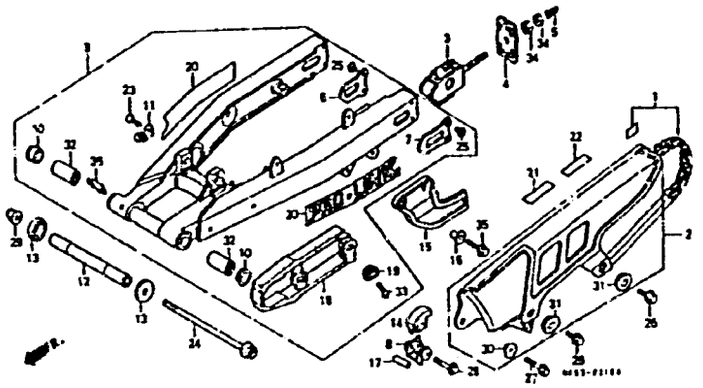

J 4 — F-22

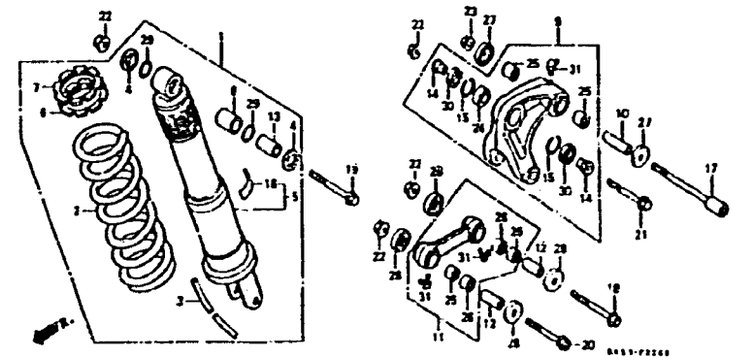

J 7 — F-23

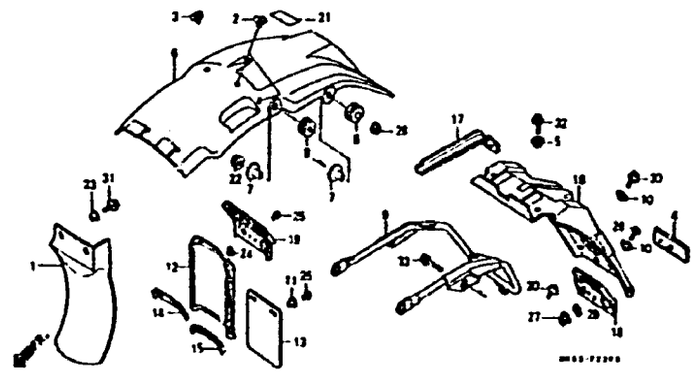

J 9 — F-24

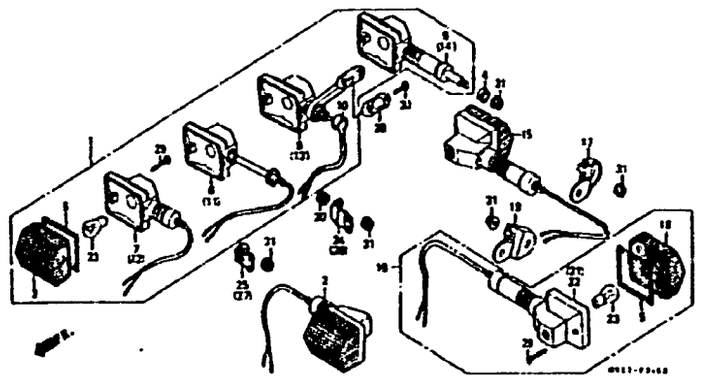

J 11 — F-25

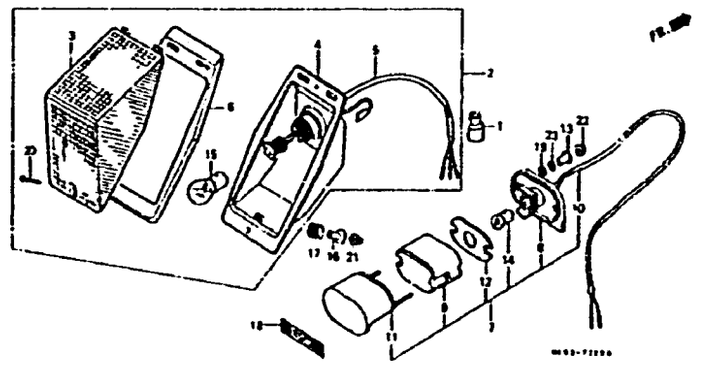

3

C 9

GROUPE CADRE

● Le n° de réf.indiqué dans l'illustration d'index peut être différent de celui utilisé dans le texte.

J 13 **F-26**

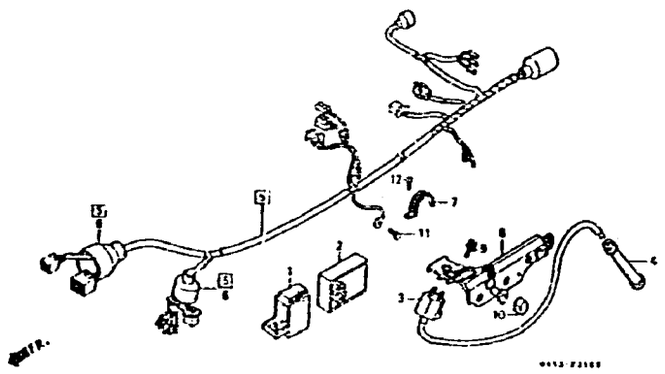

J 14 **F-27**

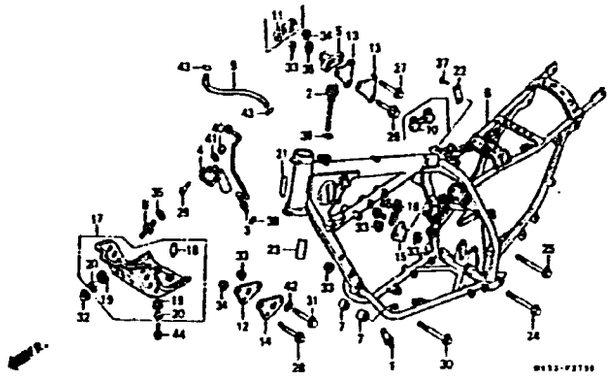

K 2 **F-28**

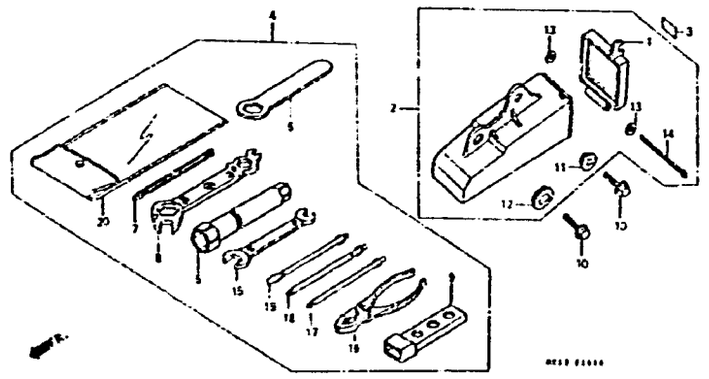

K 3 **F-29**

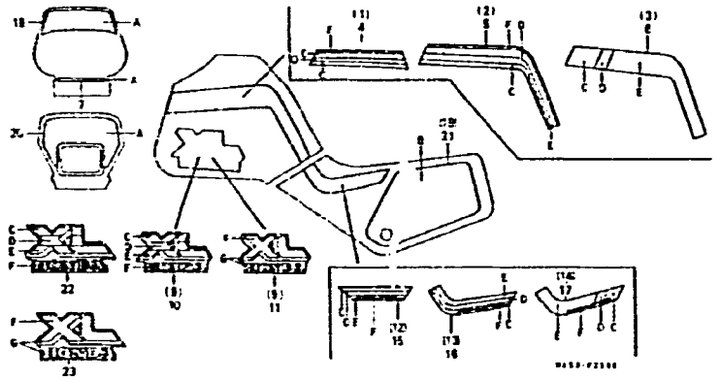

K 5 **F-29-1**

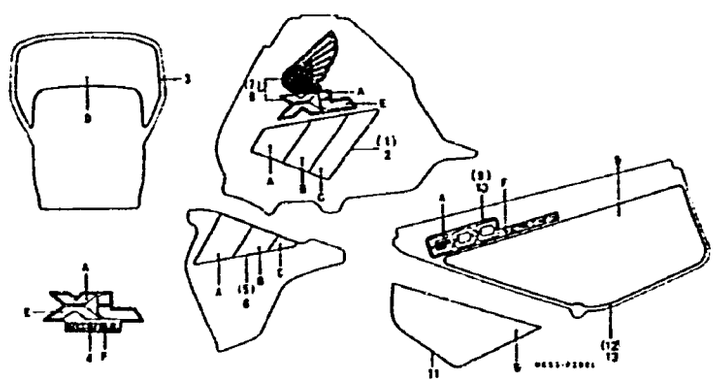

D 1

E-1

Couvercle de culasse

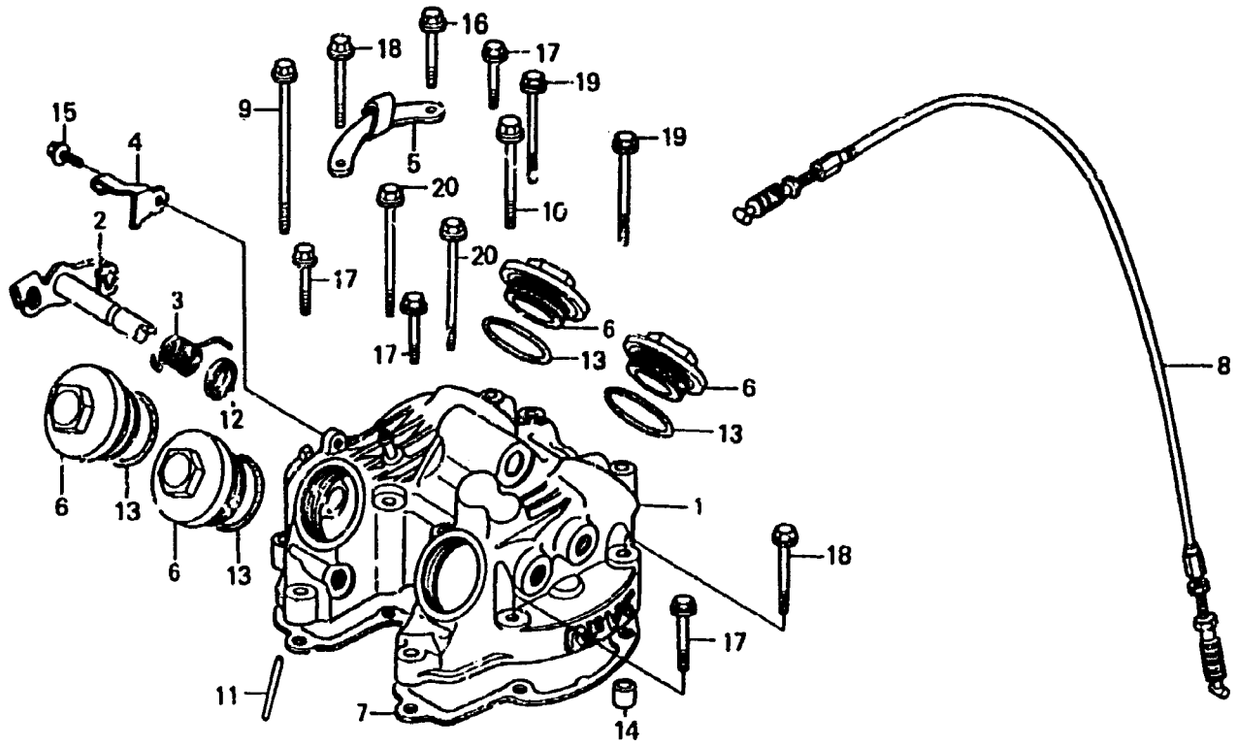

Item d'entretien	T.D.R.
CACHE COMP. DE CULASSE	1.5
POUSSOIR COMP. SOUPAPE	1.1
JOINT D'ETANCHEITE D'HUILE, 11X16X5	1.0
JOINT DE COUVERCLE DE CULASSE	1.0
CABLE COMP. DECOMPRESSION	0.2

N° de réf.	N° de pièce	Description	N° de requis XL600 LMF	RMG	LMH	N° de série		Code de zone
1	12311-MK5-000	CACHE COMP. DE CULASSE	1	—	—	--------	5007115	
	12311-MG3-030	CACHE COMP. DE CULASSE	—	1	—			
			—	—	1	--------	--------	F2
	12311-MK5-010	CACHE COMP. DE CULASSE	1	—	—	5007116		
			—	—	1	--------	--------	F
2	12319-MG3-000	POUSSOIR COMP. SOUPAPE (B)	1	—	1			
	12319-MK4-601	POUSSOIR COMP. SOUPAPE (B)	—	1	—			
3	12321-MK5-000	RESSORT DE POUSSOIR DE SOUPAPE	1	—	1			
	12321-MK4-601	RESSORT DE POUSSOIR DE SOUPAPE	—	1	—			
4	12324-MG3-000	RECEPTEUR B DE DECOMPRESSION	1	—	1			
	12324-MK4-600	RECEPTEUR B DE DECOMPRESSION	—	1	—			
5	12327-MG3-000	RECEPTEUR DE DECOMPRESSION (A)	1	1	1			
6	12361-KF0-000	CHAPEAU DE TROU DE REGLAGE SOUPAPE	4	—	—	--------	5005778	
	12361-KF0-010	CHAPEAU DE TROU DE REGLAGE SOUPAPE	4	—	—	5005779		
			—	4	4			
7	12391-MG2-790	JOINT DE COUVERCLE DE CULASSE	1	1	1			
8	28294-MG3-000	CABLE COMP. DECOMPRESSION	1	1	1			
9	90025-MK2-000	BOULON DE BRIDE, 6X115	1	1	1			
10	90044-428-000	BOULON UBS, 8X70	1	—	—	--------	5006224	
	90044-MK4-600	BOULON DE BRIDE, 8X70	1	—	—	5006225		
			—	1	1			
11	91101-MG3-000	GOUJON D'ASSEMBLAGE, 4X44	1	1	1			
12	91202-MG3-003	JOINT D'ETANCHEITE D'HUILE, 11X16X5(ARAI)	1	1	1			

E-1

Couvercle de culasse

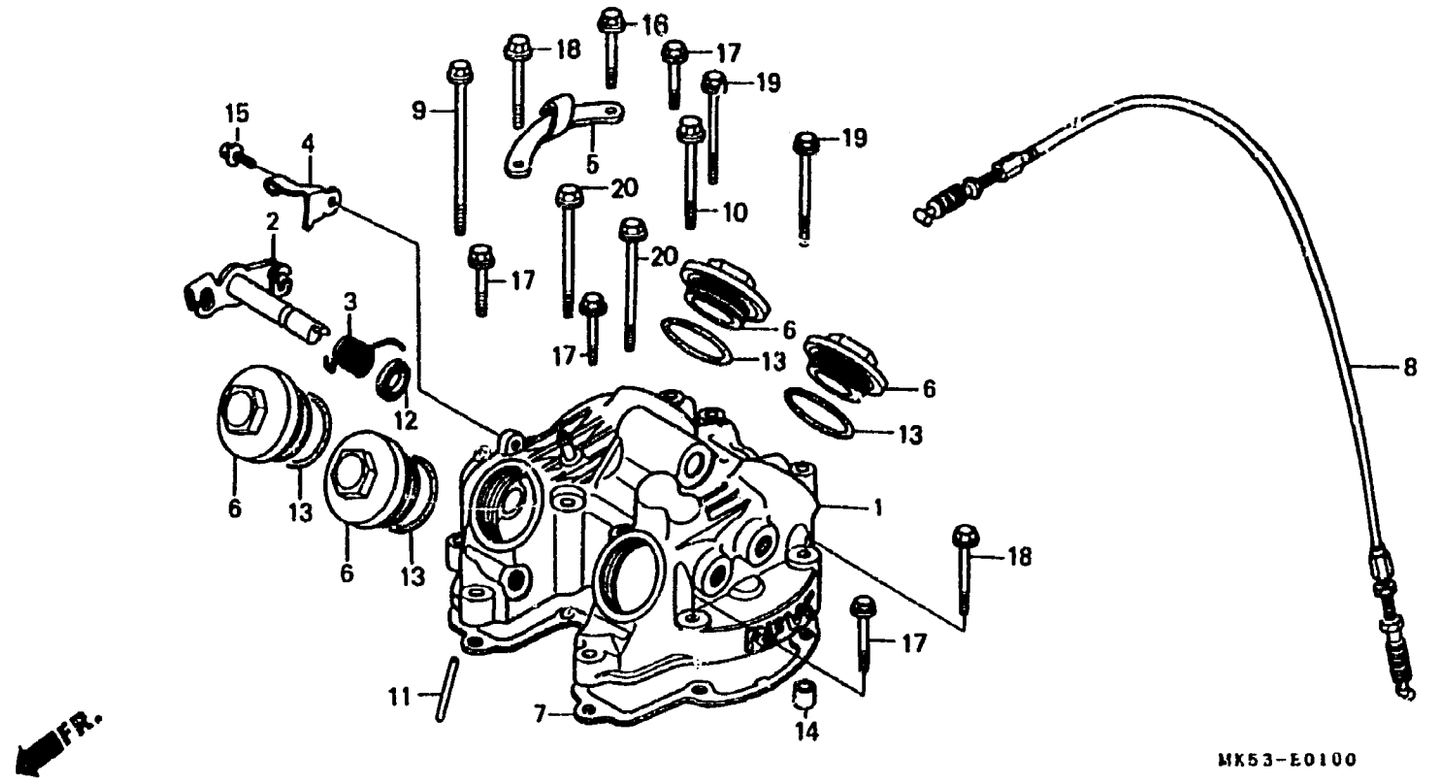

Item d'entretien	T.D.R.	N° de réf.	N° de pièce	Description	N° de requis XL600 LM:	RMG	LMH	N° de série		Code de zone
		12)	91202-MG3-005	JOINT D'ETANCHEITE D'HUILE, 11X16X5(NOK)	1	1	1			
		13	91352-MG2-791	JOINT TORIQUE, 39.5X2.6(ARAI)	4	—	—			
					—	4	—	--------	5108259	
			91352-MG2-792	JOINT TORIQUE, 39.5X2.6(ARAI)	—	4	—	5108260		
					—	—	4			
		14	94301-08200	GOUJON D'ASSEMBLAGE, 8X20	2	2	2			
		15	96000-06016-07	BOULON DE BRIDE, 6X16	1	1	1			
		16	96000-06032-07	BOULON DE BRIDE, 6X32	1	1	—			
					—	—	1	--------	--------	F2
			96000-06035-07	BOULON DE BRIDE, 6X35	—	—	1	--------	--------	F
		17	96000-06035-07	BOULON DE BRIDE, 6X35	4	4	4			
		18	96000-06040-07	BOULON DE BRIDE, 6X40	2	2	2			
		19	96000-06050-07	BOULON DE BRIDE, 6X50	2	2	2			
		20	96000-06065-07	BOULON DE BRIDE, 6X65	2	2	2			

E-2

Culasse

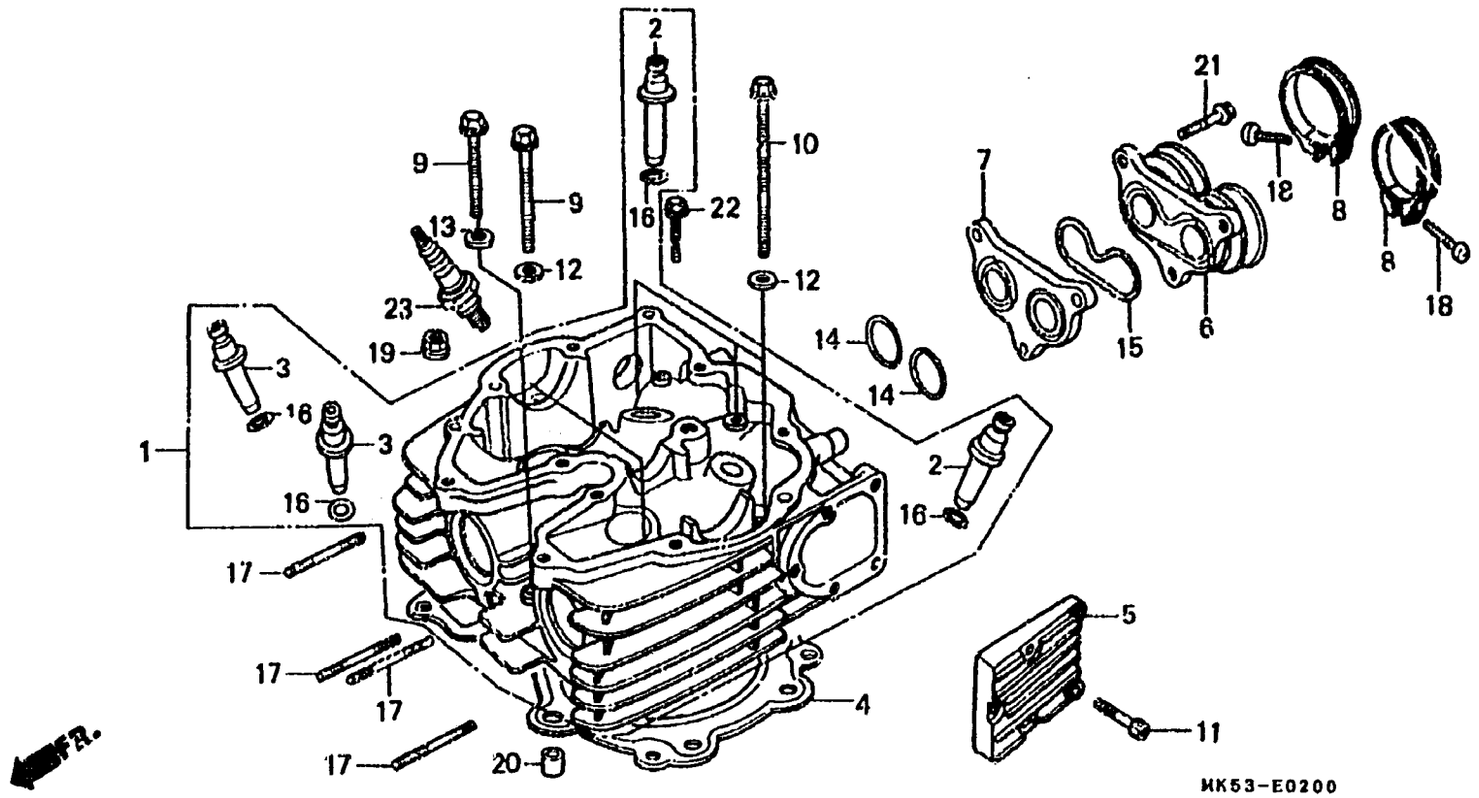

Item d'entretien	T.D.R.	N° de réf.	N° de pièce	Description	N° de requis XL600 LMF	RM3	LMH	N° de série		Code de zone
CULASSE COMP.	3.2	1	12200-MK5-000	CULASSE COMP.	1	—	—	--------	5004858	
GUIDE DE SOUPAPE	2.6		12200-MK5-C10	CULASSE COMP.	1	—	—	5004859	5007115	
(ALESAGE COMPRIS)			12200-MM0-000	CULASSE COMP.	—	1	—	--------	5100821	
(AJOUTER 0,2 POUR CHAQUE.)			12200-MK2-020	CULASSE	—	1	—	5100822	5106526	
(RODAGE DE SOUPAPE NON COMPRIS.)			12200-MK5-020	CULASSE COMP.	1	—	—	5007116	5012872	
(AJOUTER 0,2 SI EFFECTUE.)			12200-MK2-030	CULASSE	—	1	—	5106527	5119694	
JOINT DE CULASSE	2.2				—	—	1	--------	5119586	F2
COUVERCLE DE DECOMPRESSION	0.1		12200-MK5-030	CULASSE COMP.	1	—	—	5012873		
ISOLANT DE CARBURATEUR	0.6	*			—	—	1	--------	5119666	F
CALORIFUGE	0.5		12200-MK2-040	CULASSE	—	1	—	5119695		
GOUJON, 8X40	0.3	*			—	—	1	5119587	--------	F2
(AJOUTER 0,1 POUR CHAQUE.)			12200-MK5-040	CULASSE COMP.	—	—	1	5119667	--------	F
		2	12231-MG2-306	GUIDE DE SOUPAPE D'ADMISSION (O.S)	2	2	2			
		3	12241-MG2-306	GUIDE DE SOUPAPE D'ECHAPPEMENT (O.S)	2	2	2			
		4	12251-MK2-005	JOINT DE CULASSE	1	1	1			
		5	12330-MK5-000	COUVERCLE DE DECOMPRESSION	1	—	1	--------	--------	F
			12330-MG3-000	COUVERCLE DE DECOMPRESSION	—	1	—			
					—	—	1	--------	--------	F2
		6	16211-MG3-010	ISOLANT DE CARBURATEUR	1	1	1			
		7	16215-MG2-881	CALORIFUGE	1	—	—	--------	5009726	
					—	1	—	--------	5104222	
			16215-MG2-882	CALORIFUGE	1	—	—	5009727		
					—	1	—	5104223		
					—	—	1			
		8	16223-357-010	BANDE D'ISOLANT	2	—	—	--------	5013138	
					—	2	—	--------	5109177	

E-2

Culasse

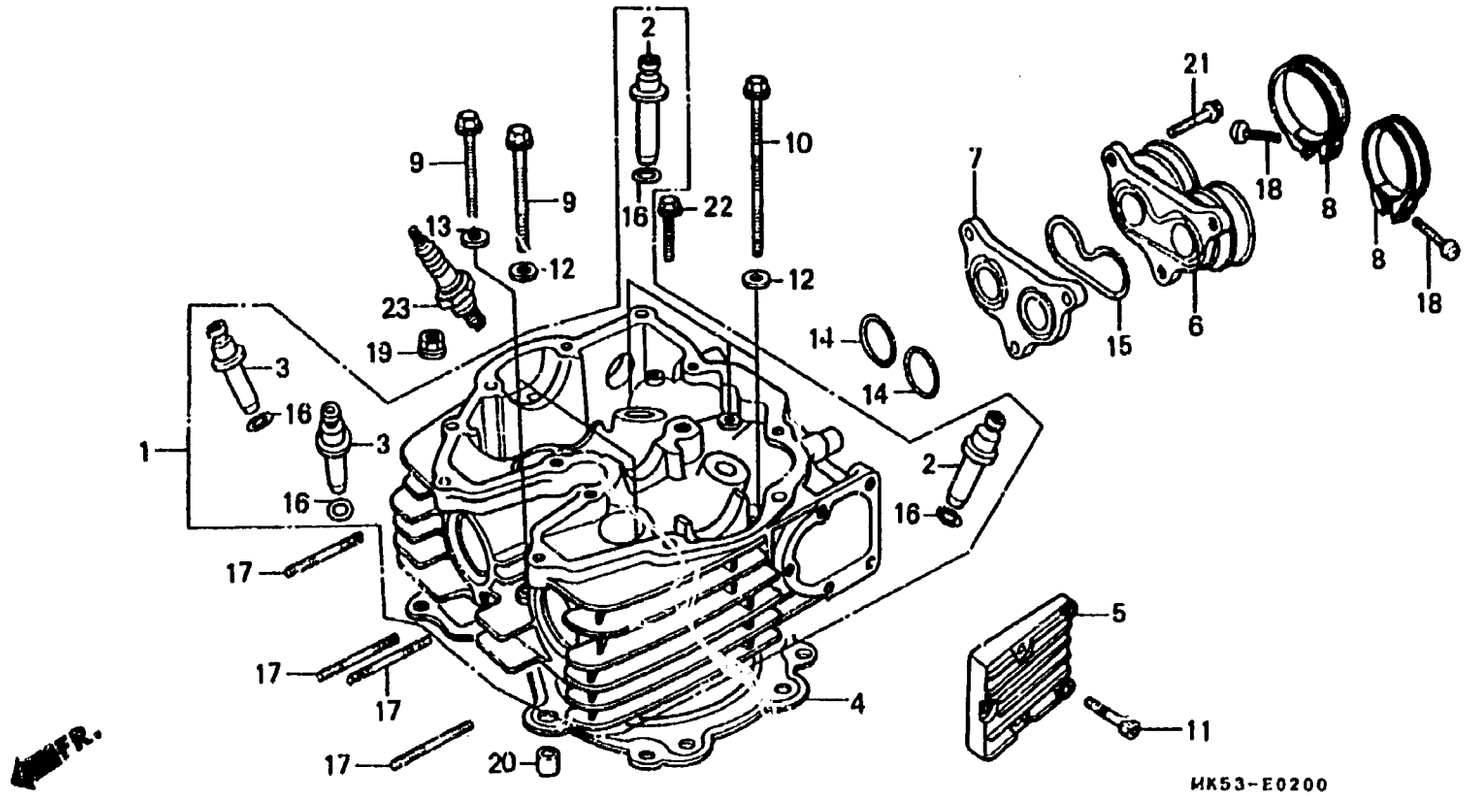

Item d'entretien	T.D.R.	N° de réf.	N° de pièce	Description	N° de requis XL600 LMF	RMG	LMH	N° de série	Code de zone
		(8)	16223-KA4-740	BANDE D'ISOLANT	2	—	—	5013139	
					—	2	—	5109178	
					—	—	2		
		9	90082-MG3-003	BOULON DE BRIDE, 8X70	3	3	3		
		10	90083-MG3-003	BOULON DE BRIDE, 8X100	3	3	3		
		11	90091-KF0-000	BOULON DE DOUILLE DE BRIDE, 6X25	5	5	5		
		12	90501-MK2-000	RONDELLE PLATE, 8MM	5	—	—	.....	5006224
			90501-MK4-600	RONDELLE PLATE, 8MM	5	—	—	5006225	
					—	5	5		
		13	90502-MG2-790	RONDELLE PLATE, 8MM	1	—	—	.....	5004858
			90502-MK5-000	RONDELLE PLATE, 8MM	1	—	—	5004859	
					—	1	1		
		14	91301-MG2-791	JOINT TORIQUE, 35.5X2.8(ARAI)	2	2	2		
		15	91301-MG3-003	JOINT TORIQUE SPECIAL (NOK)	1	1	1		
		16	91301-200-000	JOINT TORIQUE, 10X1.6	4	4	4		
		17	92700-08040-08	GOUJON, 8X40	4	4	4		
		18	93500-05028-0G	VIS A TETE CYLINDRIQUE, 5X28	2	2	2		
		19	94050-06080	ECROU DE BRIDE, 6MM	2	2	2		
		20	94301-10200	GOUJON D'ASSEMBLAGE A, 10X20	2	—	—		
					—	2	—	.....	5119694
					—	—	2	.....	5119666
		*	90704-MK6-000	GOUPILLE DE GOUJON SPECIAL	—	2	—	5119695	
					—	—	2	5119667	
		21	96000-06028-07	BOULON DE BRIDE, 6X28	3	3	3		
		22	96000-06032-07	BOULON DE BRIDE, 6X32	1	1	1		

D 5

E-2

Culasse

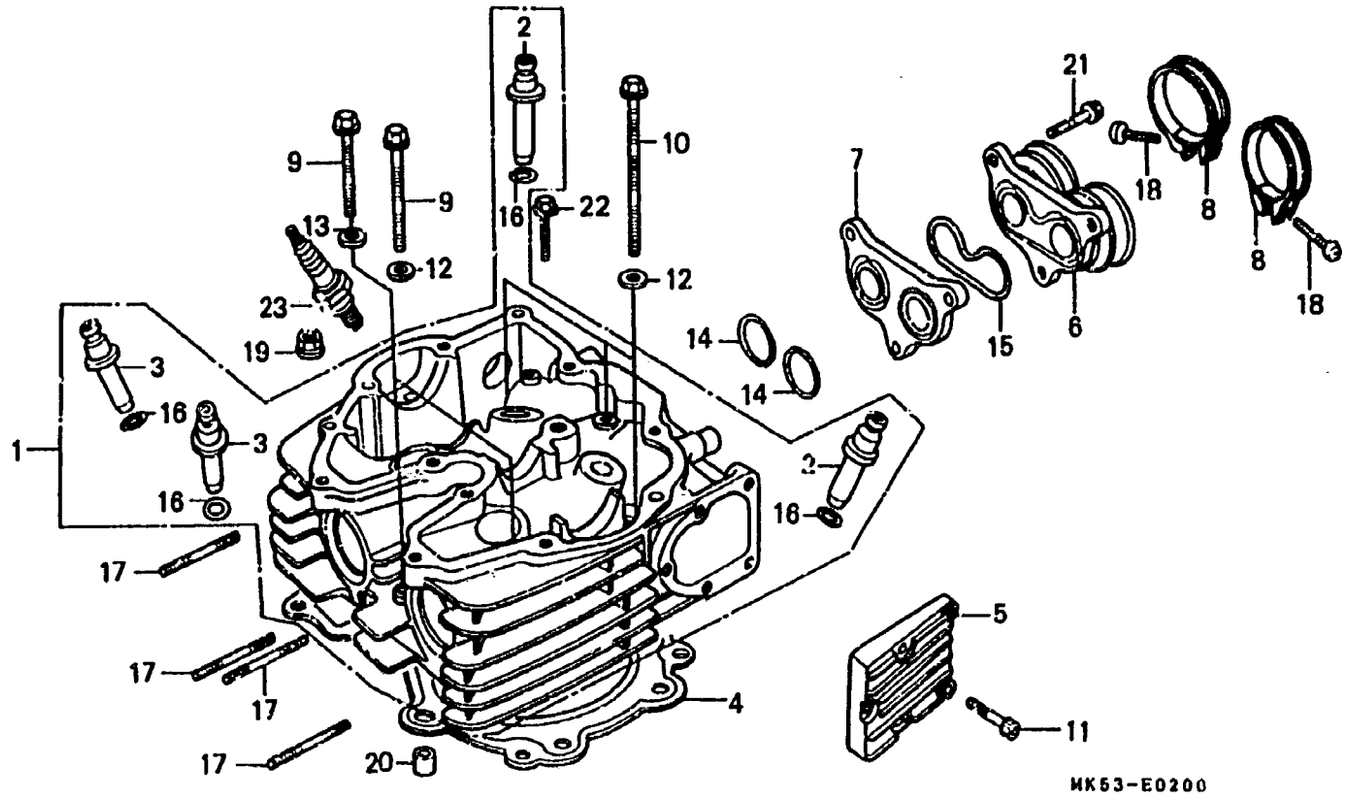

Item d'entretien	T.D.R.	N° de réf.	N° de pièce	Description	N° de requis XL600 LMF RMG LMH	N° de série	Code de zone
		23	98069-57916	BOUGIE D'ALLUMAGE (DPR7EA-9 NGK)	(1) (1) (1)		
			98069-57926	BOUGIE D'ALLUMAGE (X22EPR-U9 ND)	(1) (1) (1)		
			98069-58916	BOUGIE D'ALLUMAGE (DPR8EA-9 NGK)	1 1 1		
			98069-58926	BOUGIE D'ALLUMAGE (X24EPR-U9 ND)	1 1 1		
			98069-59916	BOUGIE D'ALLUMAGE (DPR9EA-9 NGK)	(1) (1) (1)		
			98069-59926	BOUGIE D'ALLUMAGE (X27EPR-U9 ND)	(1) (1) (1)		

E-3

Arbre à cames • Soupape

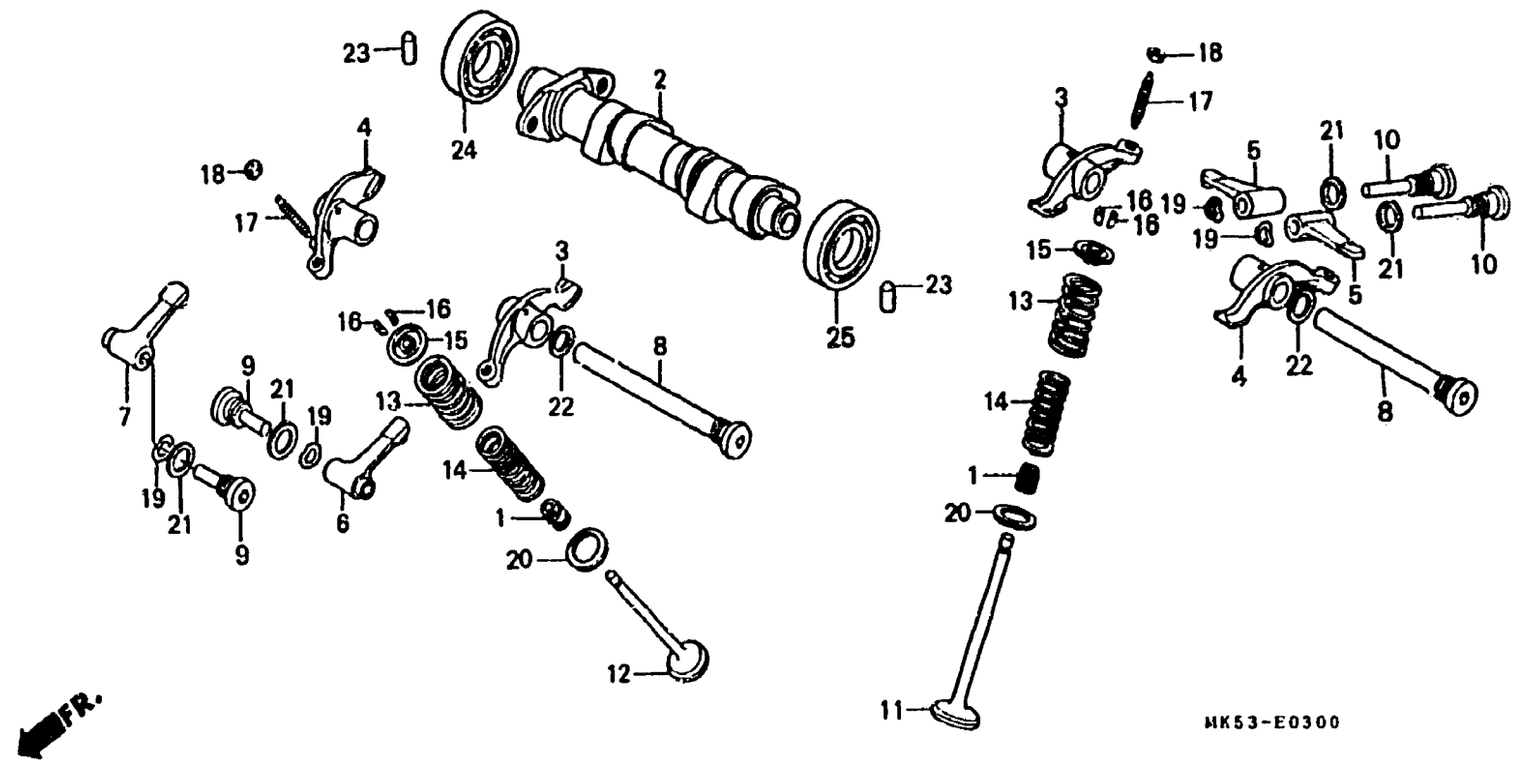

Item d'entretien	T.D.R.	N° de réf.	N° de pièce	Description	N° de requis XL600 LMF	RMG	LMH	N° de série		Code de zone
ARBRE A CAMES COMP.	1.5	1	12209-MB9-003	JOINT D'ETANCHEITE DE TIGE DE SOUPAPE (NOK)	4	4	4			
CULBUTEUR	1.2	2	14100-MK2-000	ARBRE A CAMES COMP.	1	—	—	.....	5013353	
(AJOUTER 0,1 POUR CHAQUE.)					—	1	—	.....	5110027	
(QUAND L'ENTRETIEN D'UNE UNITE COMPLETE EST REALISE, LE F.R.T. EST DE 1,5)					—	—	1	.....	5110019	F
			14100-MK5-680	ARBRE A CAMES COMP.	1	—	—	5013354		
.CULBUTEUR AUXILIAIRE DE SOUPAPE D'ADMISSION					—	1	—	5110028		
(AJOUTER 0,1 POUR CHAQUE.)					—	—	1	5110020	.....	F
(QUAND L'ENTRETIEN D'UNE UNITE COMPLETE EST REALISE, LE F.R.T. EST DE 1,4)					—	—	1	.....	.....	F2
		3	14431-MG3-030	CULBUTEUR A	2	—	—	.....	5010649	
			14431-MG3-040	CULBUTEUR A	2	—	—	5010650		
					—	2	2			
SOUPAPE	2.4	4	14441-MG3-030	CULBUTEUR B	2	—	—	.....	5010649	
(AJOUTER 0,2 POUR CHAQUE.)			14441-MG3-040	CULBUTEUR B	2	—	—	5010650		
(LE RODAGE DE SIEGE DE SOUPAPE EST COMPRIS.)					—	2	2			
(REMPLACEMENT DU GUIDE DE SOUPAPE NON COMPRIS.)		5	14445-KE5-003	CULBUTEUR AUXILIAIRE DE SOUPAPE D'ADMISSION	2	—	—			
					—	2	—	.....	5109177	
RESSORT EXTERIEUR DE SOUPAPE	2.3		14445-KF0-000	CULBUTEUR AUXILIAIRE DE SOUPAPE D'ADMISSION	—	2	—	5109178		
(AJOUTER 0,1 POUR CHAQUE.)					—	—	2			
(PIECES RELATIVES Y COMPRISES)										
ROULEMENT A BILLES RADIAL	1.4									
(L'ON APPLIQUE LE MEME F.R.T. MEME QUAND ON EFFECTUE L'ENTRETIENT SUR PLUS D'UNE PIECE.)		6	14446-MK5-000	CULBUTEUR AUXILIAIRE DE SOUPAPE D'ECHAPPEMENT G.	1	1	1			
		7	14447-MK5-000	CULBUTEUR AUXILIAIRE DE SOUPAPE D'ECHAPPEMENT D.	1	1	1			
		8	14461-MK2-000	BOULON D'ARBRE DE CULBUTEUR	2	2	2			
		9	14466-KF0-000	ARBRE A DE CULBUTEUR AUXILIAIRE	2	2	2			

D 7

E-3

Arbre à cames • Soupape

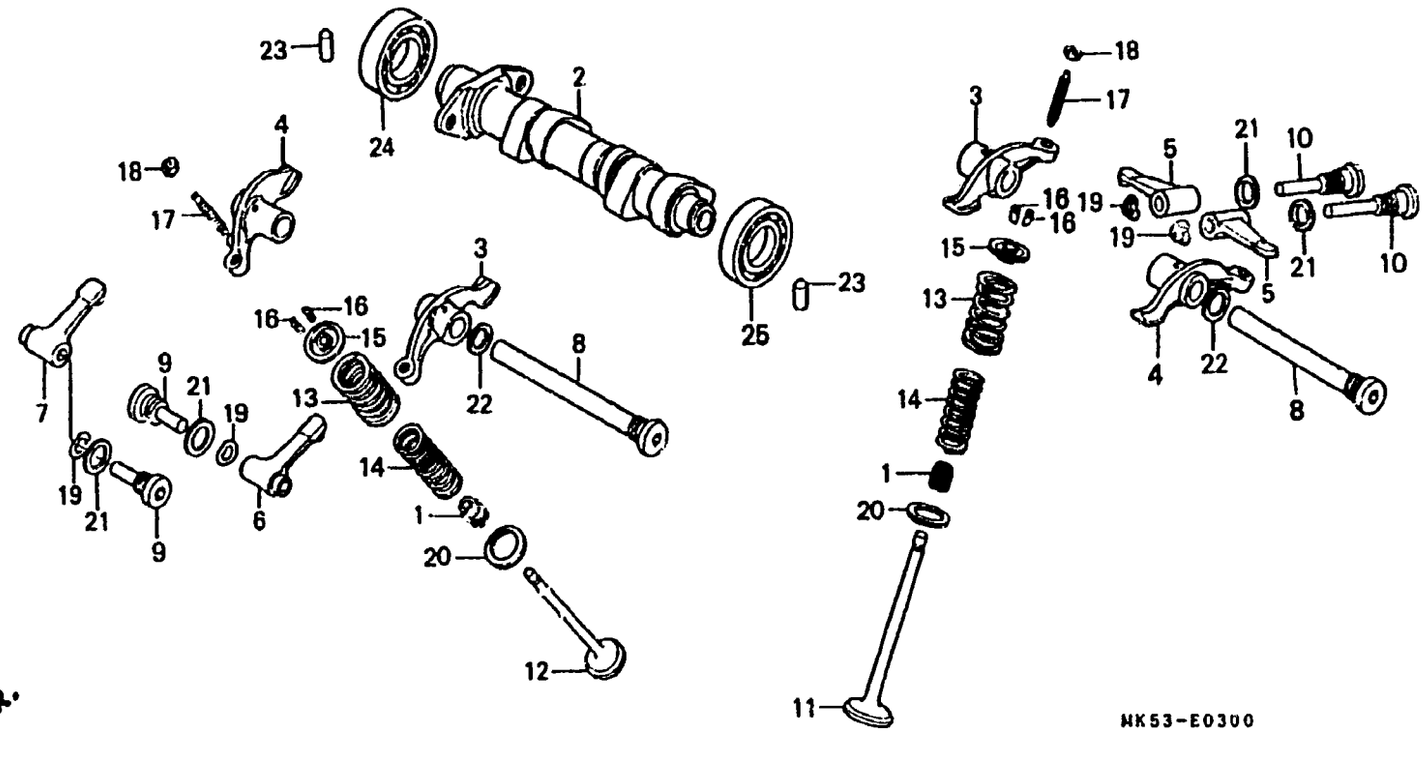

Item d'entretien	T.D.R.	N° de réf.	N° de pièce	Description	N° de requis XL600 LMF	RMG	LMH	N° de série	Code de zone
		10	14456-KF0-000	ARBRE B DE CULBUTEUR AUXILIAIRE	2	—	—	.....	5004858
			14456-KF0-010	ARBRE B DE CULBUTEUR AUXILIAIRE	2	—	—	5004859	
					—	2	2		
		11	14711-MG3-000	SOUPAPE ADMISSION	2	2	2		
		12	14721-MG3-000	SOUPAPE ECHAPPEMENT	2	2	2		
		13	14751-MG3-003	RESSORT EXTERIEUR DE SOUPAPE (NIPPON)	4	4	4		
		14	14761-MG3-003	RESSORT INTERIEUR DE SOUPAPE (NIPPON)	4	4	4		
		15	14771-679-000	ROCHET, RESSORT SOUPAPE	4	4	4		
		16	14781-MB9-000	CLAVETTE DE SOUPAPE	8	8	8		
		17	90012-MK2-000	VIS DE REGLAGE DE SOUPAPE	4	4	4		
		18	90206-657-000	ECROU DE REGLAGE DE SOUPAPE	4	4	4		
		19	90406-KF0-000	RONDELLE D'ONDE LATERALE DE CULBUTEUR AUXILIAIRE	4	—	—	.....	5006224
			90406-KF0-003	RONDELLE D'ONDE LATERALE DE CULBUTEUR AUXILIAIRE	4	—	—	5006225	
					—	4	4		
		20	90453-473-000	RONDELLE DE BUTEE, 21MM	4	4	4		
		21	90544-KF0-000	RONDELLE ETANCHEITE, 14MM	4	4	4		
		22	90546-KF0-000	RONDELLE, 12MM	2	2	2		
		23	90701-KF0-000	GOUJON D'ASSEMBLAGE, 10X18	2	2	2		

D 8

E-3

Arbre à cames • Soupape

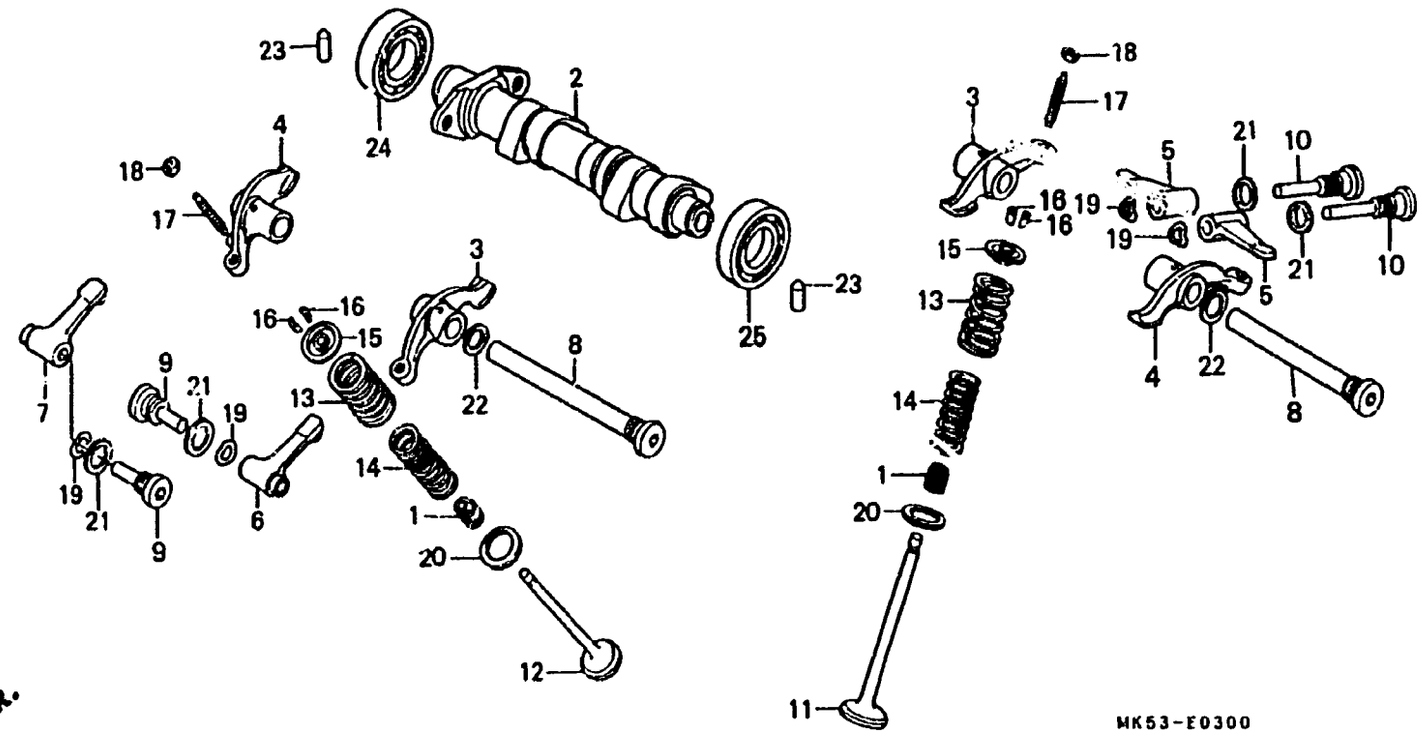

Item d'entretien	T.D.R.	N° de réf.	N° de pièce	Description	N° de requis XL600 LMF RMG LMH	N° de série	Code de zone
		24	91002-KF0-008	ROULEMENT A BILLES RADIAL, 6904Z			
			91002-MK5-008		1 1 —		
			91002-MK5-008	ROULEMENT A BILLES RADIAL, 6904C	1 1 1		
		25	91003-KF0-008	ROULEMENT A BILLES RADIAL, 6904	1 1 —		
			91002-MK5-008	ROULEMENT A BILLES RADIAL, 6904C	1 1 1		

D 9

E-4

Chaîne de cames •
Tendeur

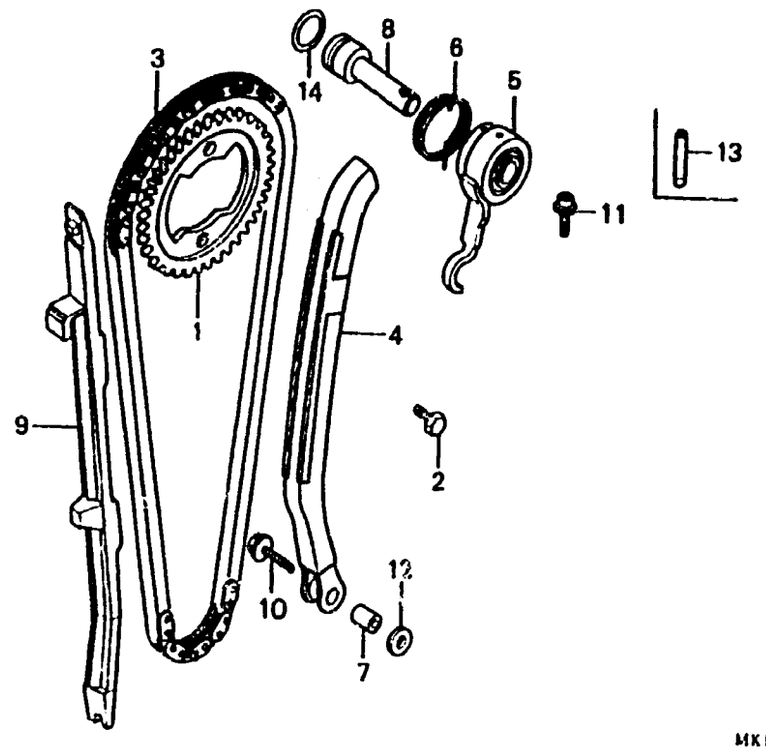

FR.

MK63-E0400

Item d'entretien	T.D.R.	N° de réf.	N° de pièce	Description	N° de requis XL600 LMF	RMG	LMH	N° de série	Code de zone
PIGNON DE CAMES	1.4	1	14321-KF0-000	PIGNON DE CAMES (38T)	1	1	1		
.POUSSOIR D'AMORTISSEUR		2	14322-KN5-670	BOULON D'ASSEMBLAGE HEX., 7X11	2	2	2		
.ARBRE DE COMMANDE		3	14401-MG3-003	CHAINE DE CAMES					
CHAINE DE CAMES	2.3			(BORG WARNER 118L)	1	—	—	.....	5006224
TENDEUR DE CHAINE DE CAMES	2.2		14401-MK4-601	CHAINE DE CAMES					
.GUIDE DE CHAINE DE CAMES				(BORG WARNER 118L)	1	—	—	5006225	
					--	1	1		
		4	14511-MG3-000	TENDEUR DE CHAINE DE CAMES	1	—	—	.....	5004543
			14511-MG3-010	TENDEUR DE CHAINE DE CAMES	1	—	—	5004544	
					—	1	1		
		5	14512-MG3-000	POUSSOIR D'AMORTISSEUR	1	1	1		
		6	14514-MG3-000	RESSORT DE TENDEUR DE CHAINE CAMES	1	1	1		
		7	14515-KF0-000	COLLIER DE TENDEUR 6X9	1	1	1		
		8	14516-MG3-000	ARBRE DE COMMANDE	1	—	—	.....	5012872
					—	1	—	.....	5108259
			14516-MG3-010	ARBRE DE COMMANDE	1	—	—	5012873	
					—	1	—	5108260	
					—	—	1		
		9	14620-MG3-003	GUIDE DE CHAINE DE CAMES	1	—	—	.....	5006224
			14620-MK4-601	GUIDE DE CHAINE DE CAMES	1	—	—	5006225	
					—	1	—		
					—	—	1	.....	5118095
		*	14620-MK4-620	GUIDE DE CHAINE DE CAMES	—	—	1	5118096	
		10	90088-KF0-000	BOULON DE BRIDE, 6X26	1	—	—		
					—	1	—	.....	5108259
			90088-MK4-600	BOULON DE BRIDE, 6X26	--	1	—	5108260	
					—	—	1		

D 10

E-4

Chaîne de cames •
Tendeur

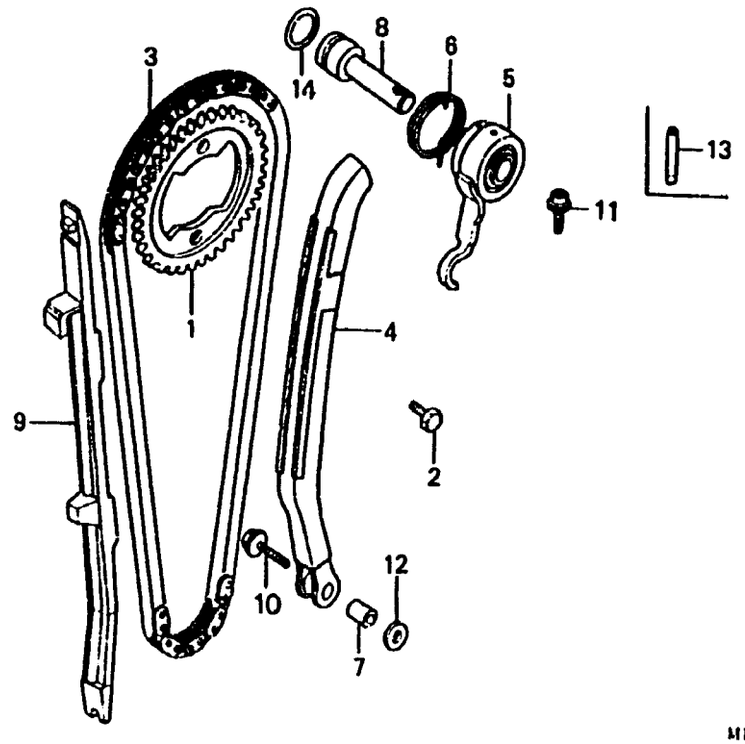

FR.

MK52-E0400

Item d'entretien	T.D.R.	N° de réf.	N° de pièce	Description	N° de requis XL600 LMF	RMG	LMH	N° de série		Code de zone
		11	90097-MK2-000	BOULON DE BRIDE, 6X20	1	—	—	.....	5012873	
					—	1	—	5108260		
					—	—	1	.....	5119748	
		*	90003-KN8-730	BOULON DE DOUILLE, 6X20	—	—	1	5119749		
		12	90417-360-000	RONDELLE DE BUTEE DE TAMBOUR	1	1	1			
		13	91102-MG3-000	GOUJON D'ASSEMBLAGE, 5X33	1	—	—	.....	5012872	
					—	1	—	.....	5108259	
			90097-MK2-000	BOULON DE BRIDE, 6X20	1	—	—	5012873		
					—	1	—	5108260		
		14	91303-MG2-791	JOINT TORIQUE, 14.5X2.4(NOK)	1	—	—	.....	5012872	
					—	1	—	.....	5108259	
			91303-MG2-792	JOINT TORIQUE, 14.5X2.4(ARAI)	1	—	—	5012873		
					—	1	—	5108260		
					—	—	1			

D 11

E-5

Cylindre

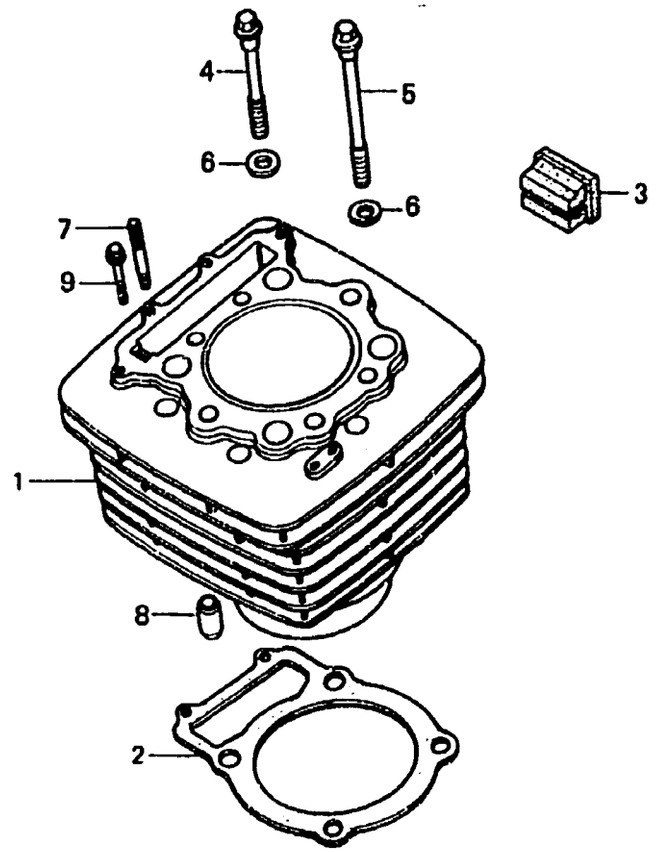

Item d'entretien	T.D.R.	N° de réf.	N° de pièce	Description	N° de requis XL600 LMF	RMG	LMH	N° de série		Code de zone
CYLINDRE COMP.	2.6	1	12101-MK5-000	CYLINDRE COMP.	1	—	—	--------	5012872	
JOINT DE CYLINDRE	2.5		12101-MK2-000	CYLINDRE COMP.	—	1	—	--------	5108259	
			12101-MK5-010	CYLINDRE COMP.	1	—	—	5012873		
					—	—	1	--------	5119735	F
			12101-MK2-010	CYLINDRE COMP.	—	1	—	5108260	5119742	
					—	—	1	--------	5119764	F2
		*	12101-MK5-020	CYLINDRE COMP.	—	—	1	5119736	--------	F
		*	12101-MK2-020	CYLINDRE COMP.	—	1	—	5119743		
					—	—	1	5119765	--------	F2
		2	12191-MG3-000	JOINT DE CYLINDRE	1	1	—			
			12191-MK2-000	JOINT DE CYLINDRE	—	—	1			
		3	12299-MK5-010	CAOUTCHOUC D'INSERTION	1	—	—			
					—	1	—	--------	5111849	
		4	90085-MG3-000	BOULON DE BRIDE, 10X66	2	2	2			
		5	90086-MG3-000	BOULON DE BRIDE, 10X110	2	2	2			
		6	90453-MG2-790	RONDELLE PLATE, 10MM	4	—	—	--------	5006224	
			90453-MK4-600	RONDELLE PLATE, 10MM	4	—	—	5006225		
					—	4	4			
		7	92900-06025-0E	GOUJON, 6X25	2	2	2			
		8	94301-12200	GOUJON D'ASSEMBLAGE, 12X20	2	2	2			
		9	96000-06032-07	BOULON DE BRIDE, 6X32	2	2	2			

D 12

E-6

Couvercle de carter moteur droit

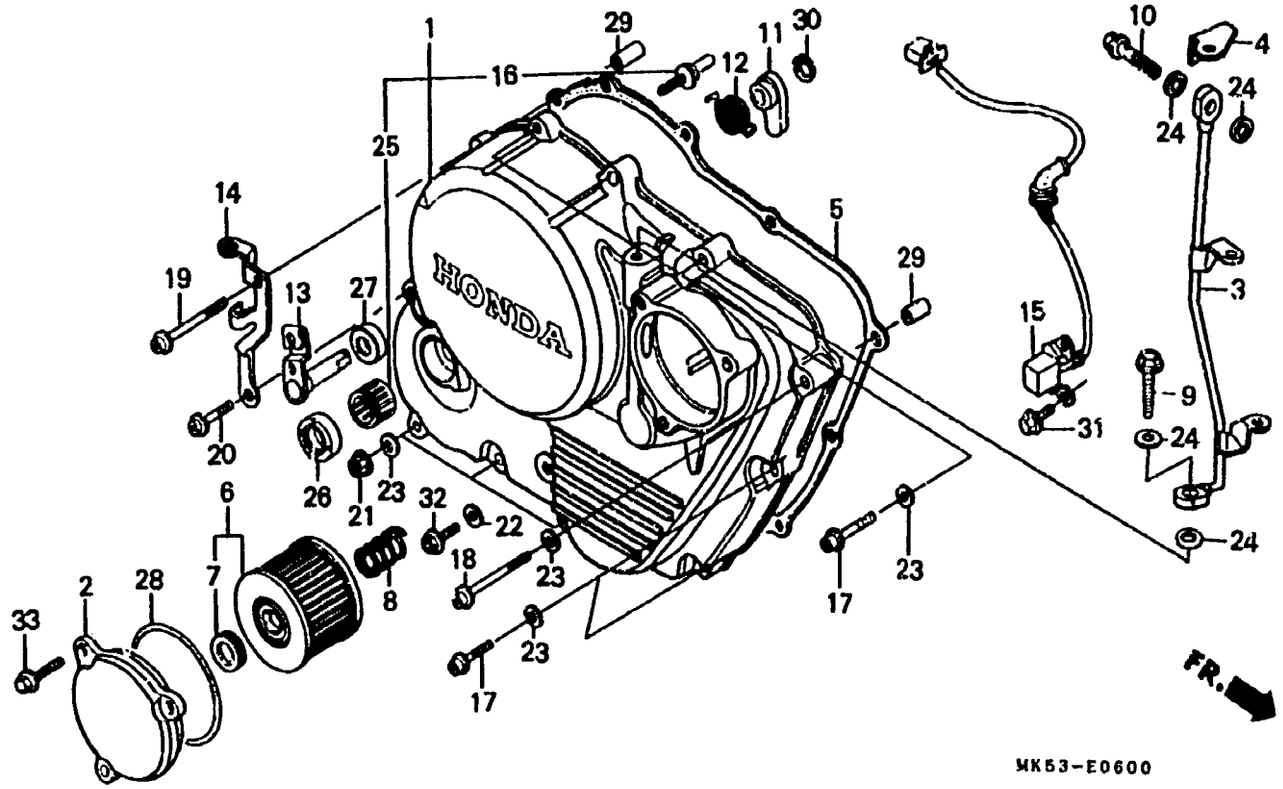

Item d'entretien	T.D.R.
COUVERCLE COMP. CARTER MOTEUR D.	1.0
TUYAU COMP. PASSAGE D'HUILE	0.3
JOINT DE COUVERCLE DE CARTER MOTEUR D.	0.6
.JOINT D'ETANCHEITE D'HUILE, 20X32X6	
ELEMENT DE FILTRE D'HUILE	0.2
(PIECES RELATIVES Y COMPRISES)	
GALET DE CAME	0.7
.ARBRE COMP. GALET	
(PIECES RELATIVES Y COMPRISES)	
.JOINT D'ETANCHEITE D'HUILE, 12X22X5	
ENS. GENERATEUR D'IMPULSION	0.8
.ROULEMENT A AIGUILLES, 20X26X12	

N° de réf.	N° de pièce	Description	N° de requis XL600 LMF	RMG	LMH	N° de série	Code de zone
1	11330-MK5-000	COUVERCLE COMP. CARTER MOTEUR D.	1	—	1	....	F
	11330-MG2-790	COUVERCLE COMP. CARTER MOTEUR D.	—	1	—	 5108259	
	11330-MG2-791	COUVERCLE COMP. CARTER MOTEUR D.	—	1	—	5108260	
			—	—	1	....	F2
2	11333-MK5-000	COUVERCLE DE FILTRE A HUILE	1	—	—		
	11333-MG3-000	COUVERCLE DE FILTRE A HUILE	—	1	—		
			—	—	1	....	F2
	11333-ML6-770	COUVERCLE DE FILTRE A HUILE	—	—	1	....	F
3	11335-MK5-000	TUYAU COMP. PASSAGE D'HUILE	1	1	1		
4	11336-MK2-000	BUTEE DE TUYAU D'HUILE	1	1	1		
5	11394-MK2-000	JOINT DE COUVERCLE DE CARTER MOTEUR D.	1	1	1		
6	15412-KF0-010	ELEMENT DE FILTRE D'HUILE	1	1	1		
7	15413-MC8-000	CAOUTCHOUC DE FILTRE	1	1	1		
8	15414-KF0-000	RESSORT DE FIXATION D'ELEMENT FILTRE A HUILE	1	1	1		
9	15532-MA6-000	BOULON DE BRIDE, 8X30	1	1	1		
10	15532-MG3-000	BOULON DE BRIDE, 8X30	1	1	—		
			—	—	1	 5119748	
*	15531-KN8-730	BOULON DE BRIDE, 8X30	—	—	1	5119749	
11	28271-428-000	GALET DE CAME	1	1	1		
12	28274-KF0-000	RESSORT DE GALET	1	1	1		
13	28280-MG3-000	ARBRE COMP. GALET	1	1	1		
14	28287-MK5-000	RECEPTEUR C DE DECOMPRESSION	1	1	1		

D 13

E-6

Couvercle de carter moteur droit

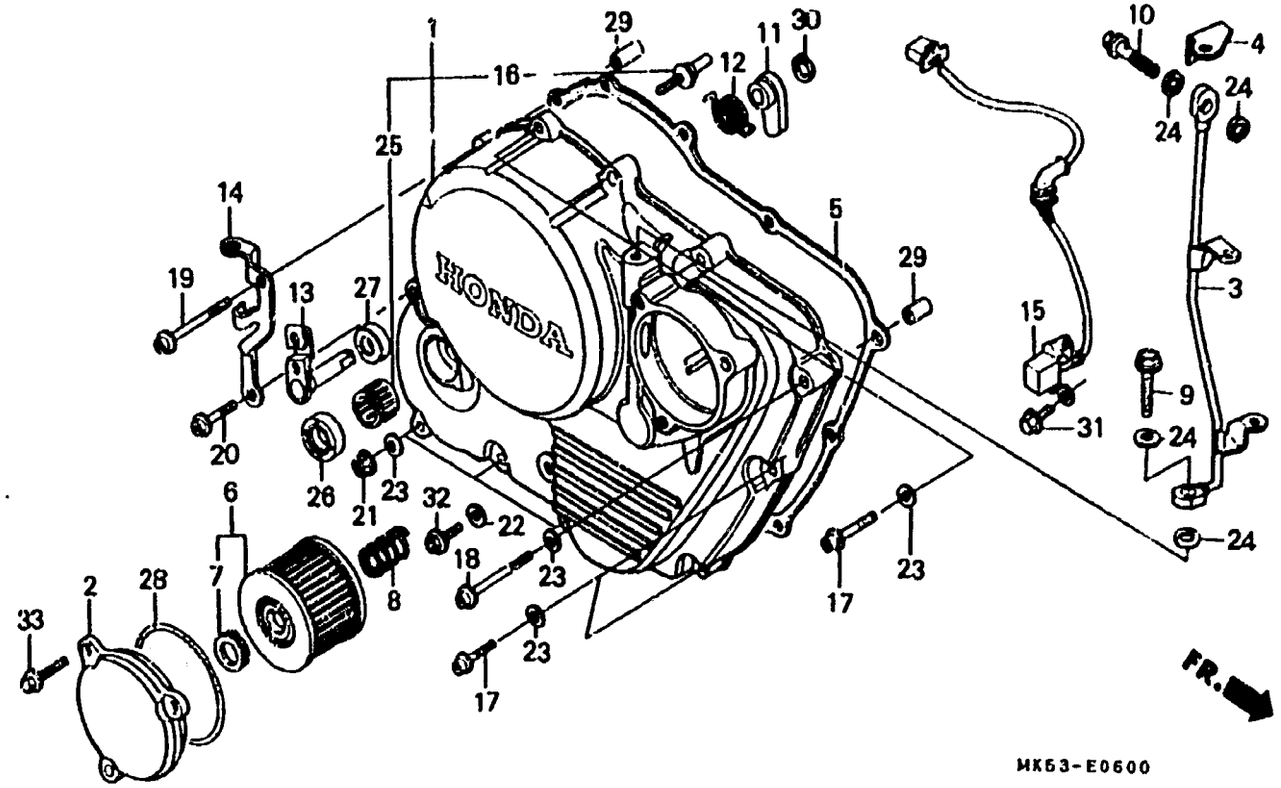

Item d'entretien	T.D.R.	N° de réf.	N° de pièce	Description	N° de requis XL600 LM*	RM3	LMH	N° de série	Code de zone
		15	30300-MK6-000	ENS. GENERATEUR D'IMPULSION	1	1	1		
		16	90041-MG3-000	BOULON SPECIAL, 6MM	1	1	1		
		17	90091-KF0-000	BOULON DE DOUILLE DE BRIDE, 6X25	5	5	5		
		18	90093-KF0-000	BOULON DE DOUILLE DE BRIDE, 6X40	1	1	1		
		19	90093-MG3-000	BOULON DE DOUILLE DE BRIDE, 6X45	1	1	1		
		20	90098-KF0-000	BOULON DE DOUILLE DE BRIDE, 6X28	1	1	1		
		21	90301-MG3-000	ECROU U, 6MM	3	3	3		
		22	90425-300-000	RONDELLE, 11MM	1	1	1		
		23	90461-MG3-000	RONDELLE ETANCHEITE, 6MM	9	9	9		
		24	90544-439-930	JOINT	4	4	4		
		25	91106-KF0-008	ROULEMENT A AIGUILLES, 20X26X12	1	1	1		
		26	91201-360-005	JOINT D'ETANCHEITE D'HUILE, 20X32X6(NOK)	1	1	1		
			91201-360-013	JOINT D'ETANCHEITE D'HUILE, 20X32X6(ARAI)	1	1	1		
		27	91201-666-000	JOINT D'ETANCHEITE D'HUILE, 12X22X5	1	1	1		
		28	91302-KF0-003	JOINT TORIQUE, 64X2.4(ARAI)	1	1	1		
		29	94301-08200	GOUJON D'ASSEMBLAGE, 8X20	2	2	2		
		30	94510-10000	CIRCLIP EXTERIEUR, 10MM	1	1	1		

D 14

E-6

Couvercle de carter moteur droit

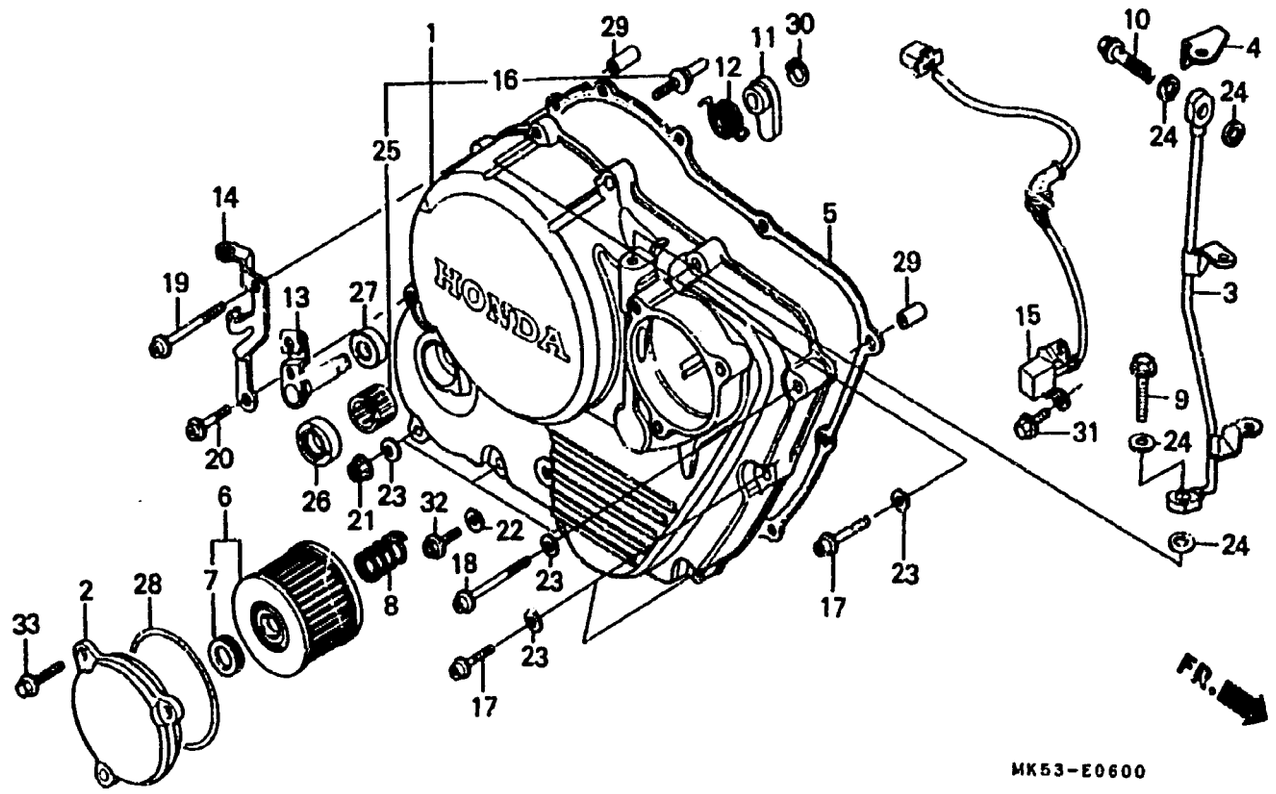

Item d'entretien	T.D.R.	N° de réf.	N° de pièce	Description	N° de requis XL600 LMF	RMG	LMH	N° de série	Code de zone
		31	95700-06016-00	BOULON DE BRIDE, 6X16	2	—	—		
					—	2	2	 5119735	
					—	2	2	5119736	
		32	95700-06016-00	BOULON DE BRIDE, 6X16	1	—	—		
					—	1	1	 5119735	
		*	95700-06016-07	BOULON DE BRIDE, 6X16	—	1	1	5119736	
		33	96000-06018-07	BOULON DE BRIDE, 6X18	3	3	3		

E-7

Embrayage

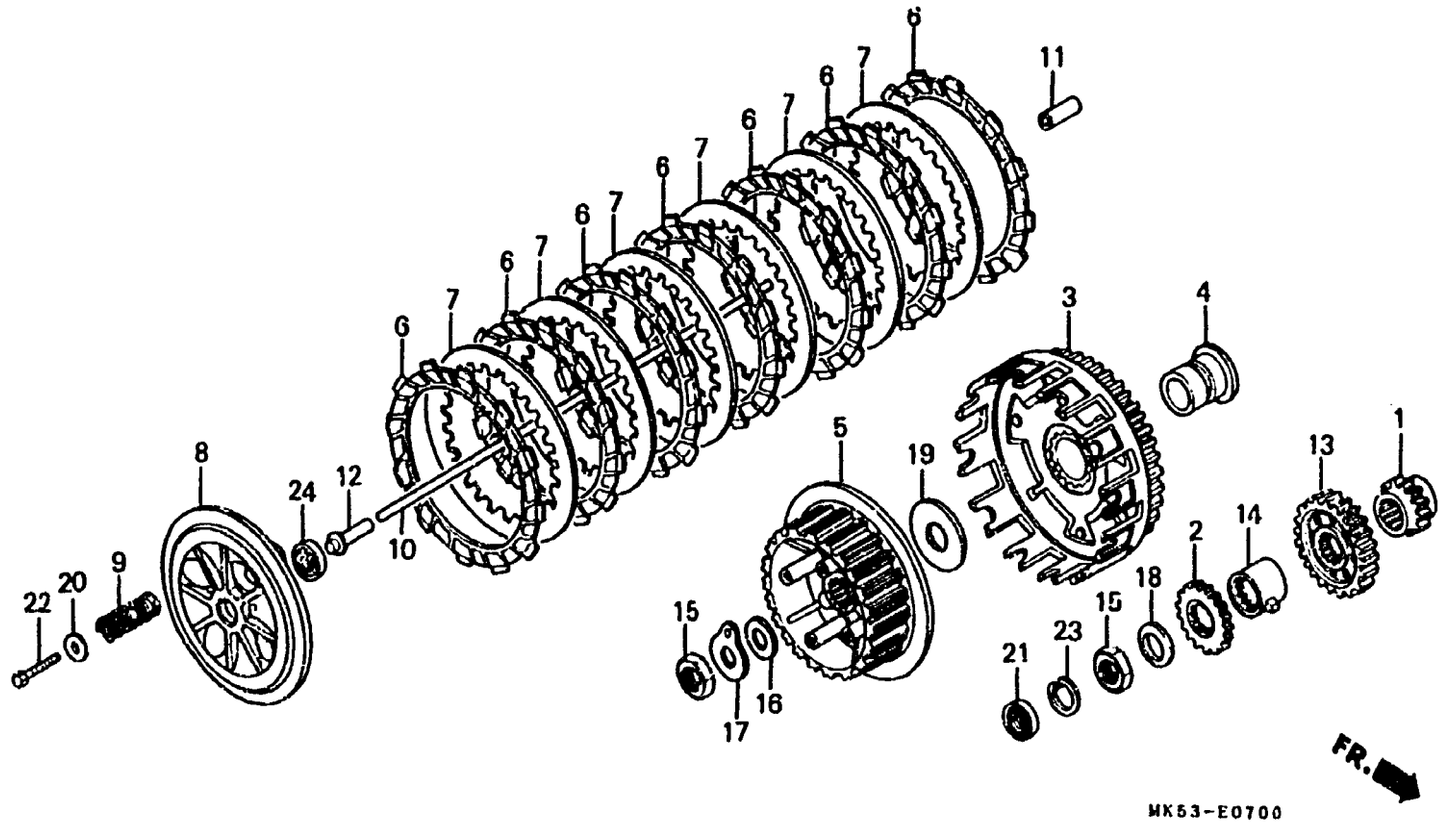

Item d'entretien	T.D.R.	N° de réf.	N° de pièce	Description	N° de requis XL600 LMF	RMG	LMH	N° de série		Code de zone
PIGNON DE DISTRIBUTION	2.3	1	14312-MG3-000	PIGNON DE DISTRIBUTION (19T)	1	—	—	--------	5006224	
			14312-MK4-600	PIGNON DE DISTRIBUTION (19T)	1	—	—	5006225		
PIGNON DE COMMANDE DE POMPE A HUILE	0.7				—	1	1			
.DISQUE DE FRICTION D'EMBRAYAG (PIECES RELATIVES Y COMPRISES)		2	15130-MG3-000	PIGNON DE COMMANDE DE POMPE A HUILE (27T)	1	1	1			
(L'ON APPLIQUE LE MEME F.R.T. MEME QUAND ON EFFECTUE L'ENTRETIENT SUR PLUS D'UNE PIECE.)		3	22100-MK2-000	VOLANT COMP. EMBRAYAGE (70T)	1	—	—			
					—	1	—	--------	5108259	
			22100-MK5-680	VOLANT COMP. EMBRAYAGE	—	—	1	--------	5111558	F
			22100-MK2-010	VOLANT COMP. EMBRAYAGE (70T)	—	1	—	5108260	5111597	
.DISQUE DE PRESSION D'EMBRAYAG			22100-MK2-020	VOLANT COMP. EMBRAYAGE (70T)	—	1	—	5111598		
VOLANT COMP. EMBRAYAGE	0.8				—	—	1	5111559	--------	F
.CENTRAGE COMP. D'EMBRAYAGE					—	—	1	--------	--------	F2
RESSORT D'EMBRAYAGE	0.6	4	22116-MG3-000	GUIDE DE VOLANT EMBRAYAGE	1	—	—			
(L'ON APPLIQUE LE MEME F.R.T. MEME QUAND ON EFFECTUE L'ENTRETIENT SUR PLUS D'UNE PIECE.)					—	1	—	--------	5110027	
			22116-KN8-000	GUIDE DE VOLANT EMBRAYAGE	—	1	—	5110028		
					—	—	1			
.JOINT D'ETANCHEITE D'HUILE, 14X22X5		5	22120-MK2-000	CENTRAGE COMP. D'EMBRAYAGE (28T)	1	1	1			
TIGE DE COMMANDE D'EMBRAYAGE	0.5	6	22201-MK2-000	DISQUE DE FRICTION D'EMBRAYAGE	7	7	7			
PIGNON DE COMMANDE PRIMAIRE	0.9	7	22321-MG3-000	PLAQUE D'EMBRAYAGE	6	6	6			
		8	22350-MG3-000	DISQUE DE PRESSION D'EMBRAYAGE	1	1	1			
		9	22401-MK2-003	RESSORT D'EMBRAYAGE	4	4	4			
		10	22850-MG3-000	TIGE DE COMMANDE D'EMBRAYAGE	1	1	1			
		11	22852-MK5-000	PIECE DE TIGE DE COMMANDE D'EMBRAYAGE	1	1	1			
		12	22853-MG3-000	POUSSOIR COMP. EMBRAYAGE	1	1	1			

D 16

E-7

Embrayage

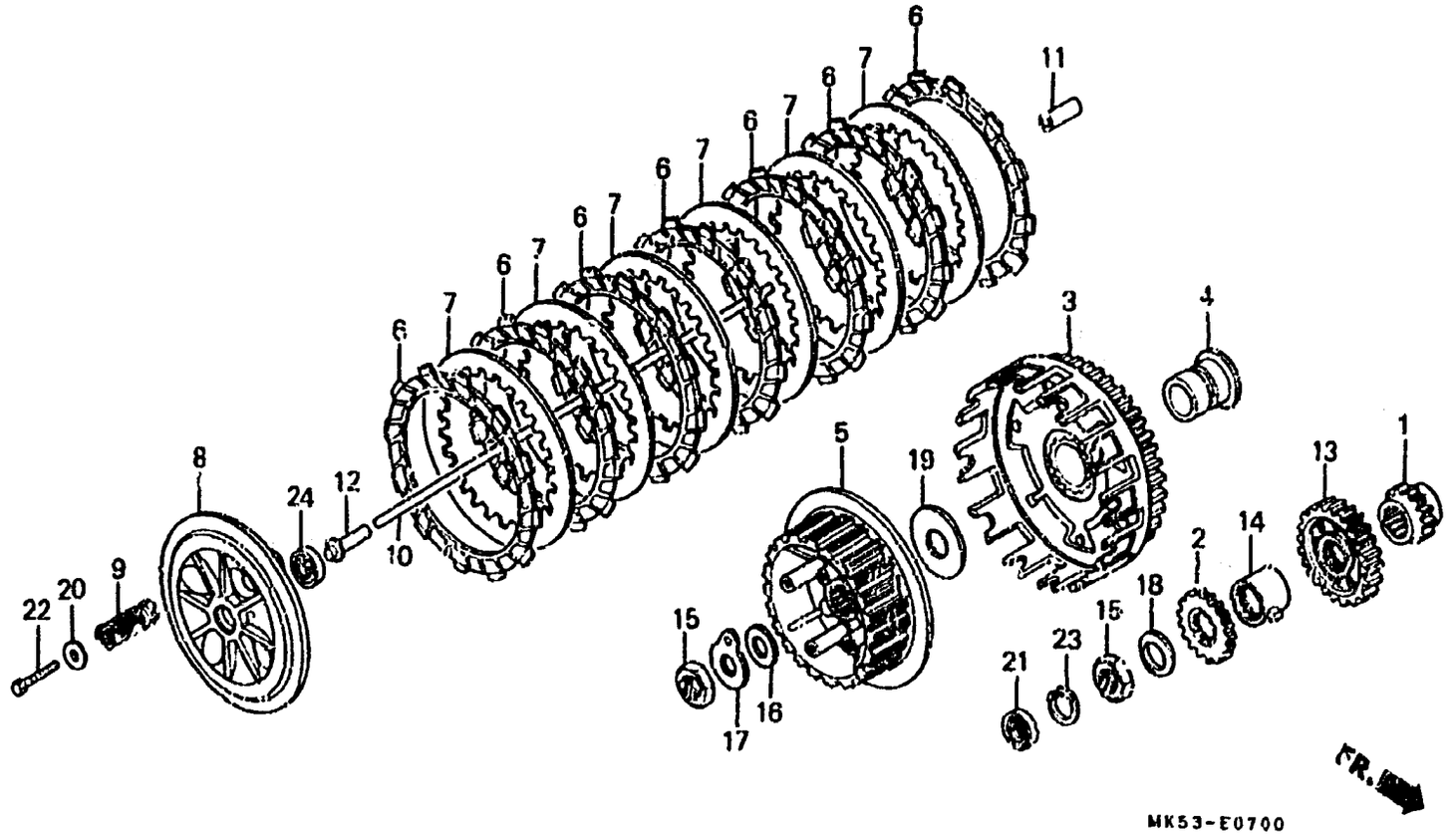

Item d'entretien	T.D.R.	N° de réf.	N° de pièce	Description	N° de requis XL600 LMF	RMS	LMH	N° de série		Code de zone
		13	23121-MK2-000	PIGNON DE COMMANDE PRIMAIRE (32T)	1	—	—	.....	5012872	
					—	1	—	.....	5108259	
			23121-MG2-000	PIGNON DE COMMANDE PRIMAIRE (32T)	1	—	—	5012873		
					—	1	—	5108260		
					—	—	1			
		14	30220-MK5-000	BOSSE DE GENERATEUR D'IMPULSIONS	1	1	1			
		15	90235-KA4-000	ECROU, 18MM	2	2	2			
		16	90432-KE5-000	RONDELLE, 18MM	—	—	1			
		17	90432-MK2-000	RONDELLE BLOCAGE	1	1	1			
		18	90432-428-000	RONDELLE BLOCAGE	1	1	1			
		19	90452-471-000	RONDELLE DE BUTEE, 22MM	1	1	1			
		20	90481-259-000	RONDELLE, 6X19	4	4	4			
		21	91201-KF0-003	JOINT D'ETANCHEITE D'HUILE, 14X22X5(ARAI)	1	1	1			
			91201-KF0-004	JOINT D'ETANCHEITE D'HUILE, 14X22X5(NOK)	1	1	1			
		22	92026-06025-0A	BOULON HEX., 6X25	4	4	4			
		23	94520-24000	CIRCLIP INTERIEUR, 24MM	1	1	1			
		24	96100-60010-00	ROULEMENT A BILLES RADIAL, 6001	1	1	1			

E 1

E-8

Pompe à huile

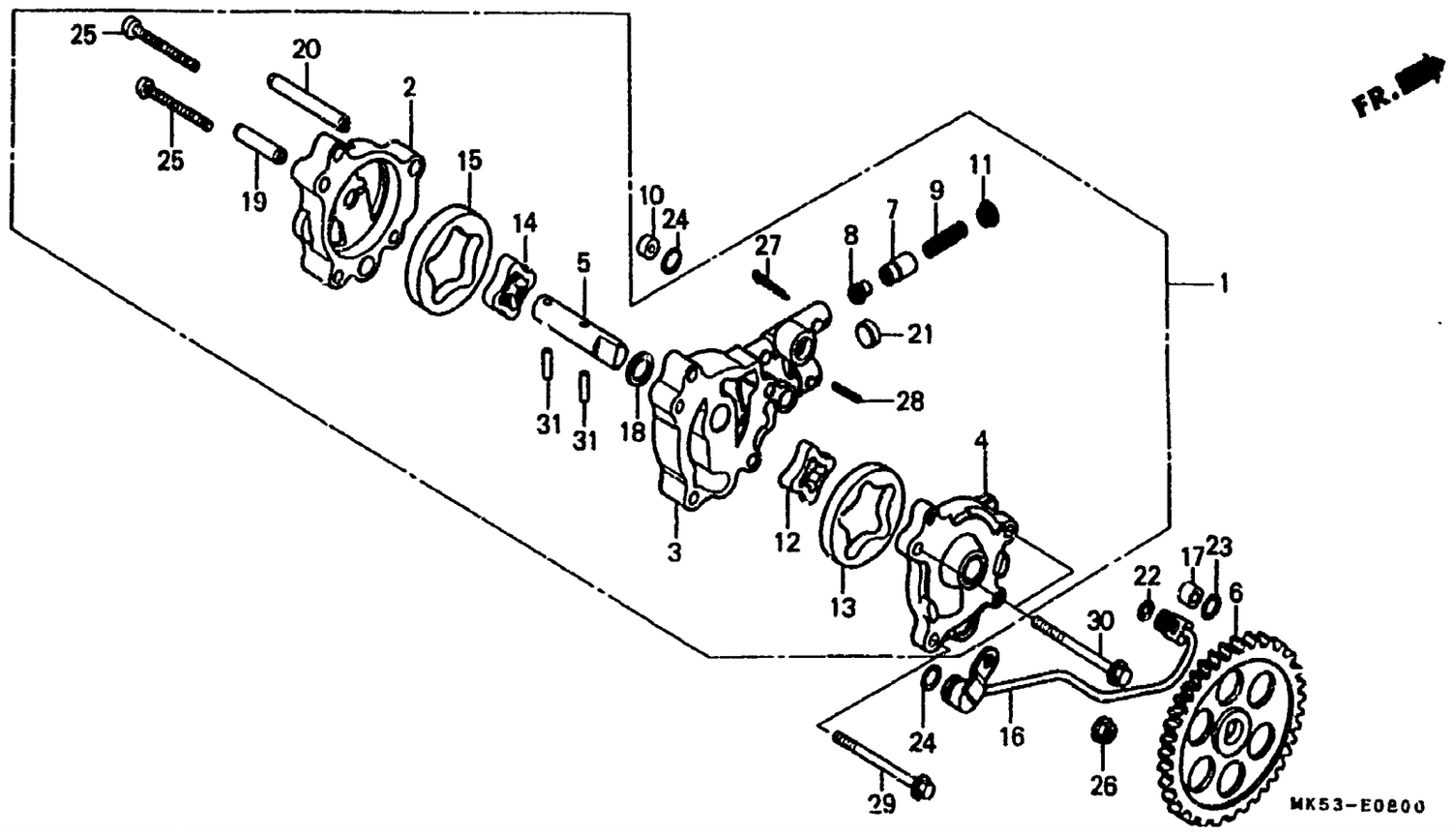

Item d'entretien	T.D.R.
ENS. POMPE A HUILE	0.9
(PIECES RELATIVES Y COMPRISES)	
PIGNON MENE DE POMPE A HUILE	0.6
TUYAU COMP. D'HUILE	0.8

N° de réf.	N° de pièce	Description	N° de requis XL600 LMF	RMG	LMH	N° de série	Code de zone
1	15100-MG3-000	ENS. POMPE A HUILE	1	1	1		
2	15101-MG3-000	BASE DE POMPE A HUILE	1	1	1		
3	15102-MG3-000	ENTRETOISE	1	1	1		
4	15103-MG3-000	CORPS DE POMPE A HUILE	1	1	1		
5	15104-MG3-000	ARBRE DE POMPE A HUILE	1	1	1		
6	15105-MG3-000	PIGNON MENE DE POMPE A HUILE (48T)	1	1	1		
7	15106-MG3-000	VALVE D'ETANCHEITE D'HUILE	1	1	1		
8	15107-MG3-000	SIEGE DE VALVE D'ETANCHEITE HUILE	1	1	1		
9	15108-MG3-000	RESSORT DE VALVE D'ETANCHEITE HUILE	1	1	1		
10	15109-MG3-000	ORIFICE, 3.3MM	1	1	1		
11	15111-MG3-000	SIEGE B DE RESSORT	1	1	1		
12	15115-MG3-000	ROTOR INTERIEUR A DE POMPE A HUILE	1	1	1		
13	15116-MG3-000	ROTOR EXTERIEUR A DE POMPE A HUILE	1	1	1		
14	15121-MG3-000	ROTOR INTERIEUR	1	1	1		
15	15122-MG3-000	ROTOR EXTERIEUR	1	1	1		
16	16510-MK2-000	TUYAU COMP. D'HUILE	1	1	1		
17	17958-197-300	SUPPORT	1	1	1		
18	90456-333-000	RONDELLE DE BUTEE, 11MM	1	1	1		
19	90701-MG3-000	GOUJON D'ASSEMBLAGE, 8X24	1	1	1		
20	90702-MG3-000	GOUJON D'ASSEMBLAGE, 8X44	1	1	1		

E 2

E-8

Pompe à huile

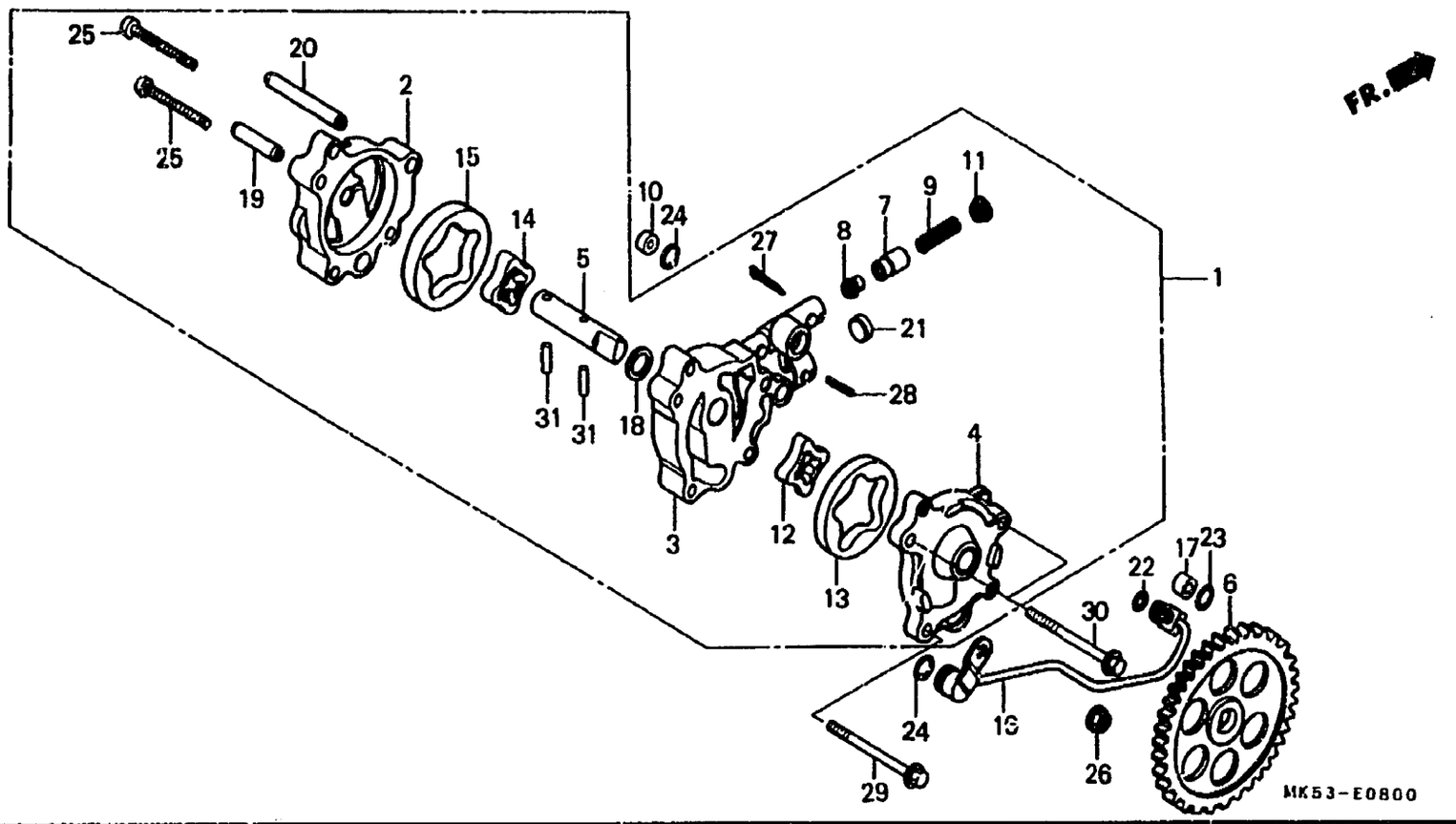

Item d'entretien	T.D.R.	N° de réf.	N° de pièce	Description	N° de requis XL600 LMF	RMG	LMH	N° de série	Code de zone
		21	90802-MG3-000	BOUCHON D'ETANCHEITE, 11MM	1	1	1		
		22	91301-473-003	JOINT TORIQUE, 7X1.7	1	1	1		
		23	91302-PJ4-004	JOINT TORIQUE, 9.6X1.9(ARAI)	1	1	1		
		24	91306-MG3-000	JOINT TORIQUE, 1.5X9.5	2	2	2		
		25	93500-05040-0A	VIS A TETE CYLINDRIQUE, 5X40	2	2	2		
		26	94050-06080	ECROU DE BRIDE, 6MM	1	1	1		
		27	94201-03200	GOUPILLE FENDUE, 3MM	1	1	1		
		28	94305-25182	GOUPILLE DE RESSORT, 2.5X18	1	1	1		
		29	96000-06055-00	BOULON DE BRIDE, 6X55	1	1	1		
		30	96000-06060-00	BOULON DE BRIDE, 6X60	2	2	2		
		31	96220-40158	ROULEAU, 4X15.8	2	2	2		

E 3

E-9

Couvercle de carter moteur gauche • Générateur

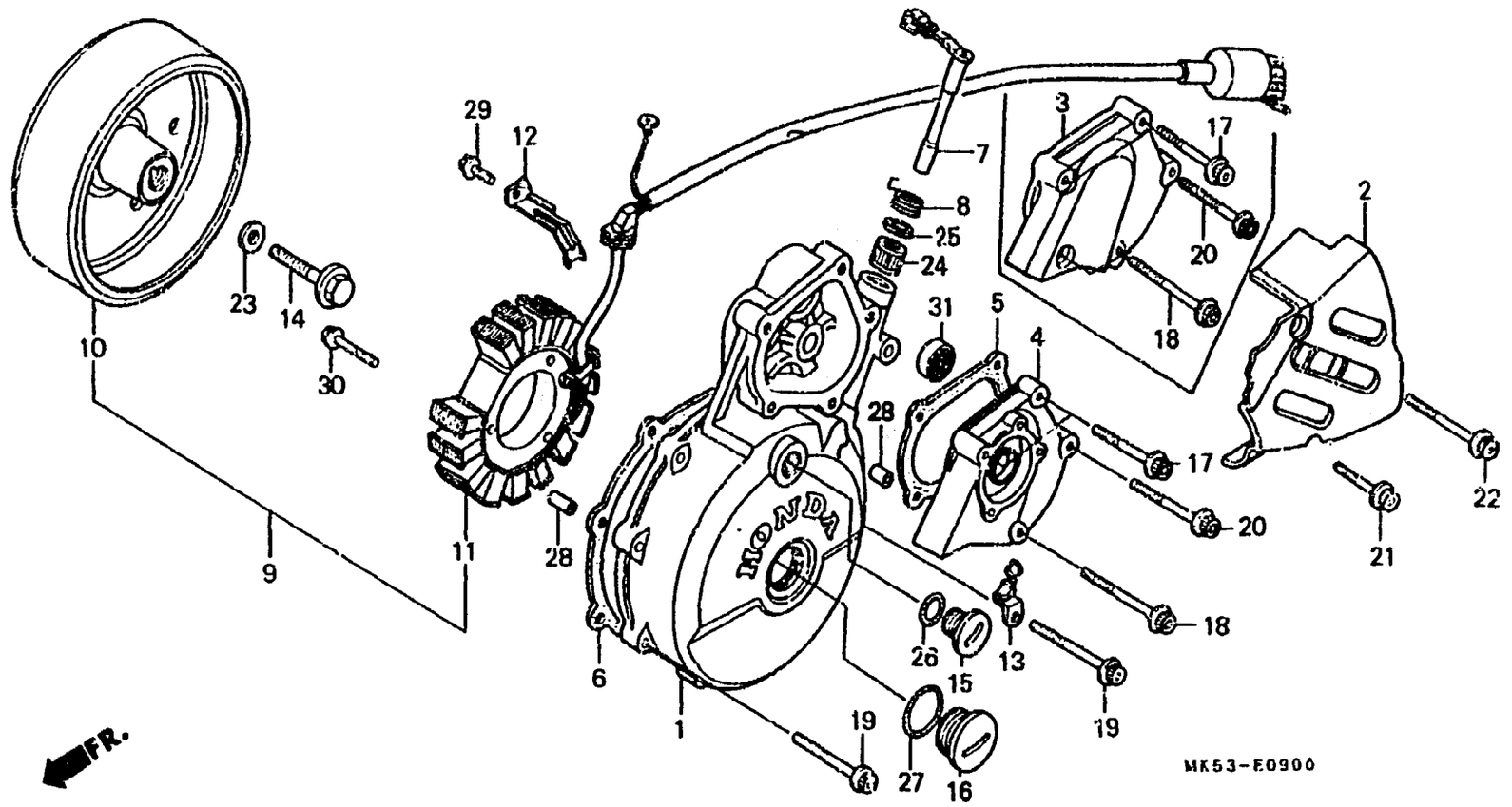

Item d'entretien	T.D.R.
COUVERCLE DE CARTER MOTEUR G.	0.7
.STATOR COMP.	
COUVERCLE DE CARTER MOTEUR AR. G.	0.1
COUVERCLE DE DEMARREUR	0.3
.JOINT DE COUVERCLE DE DEMARREUR	
JOINT DE COUVERCLE DE CARTER MOTEUR G.	0.5
.LEVIER COMP. D'EMBRAYAGE (PIECES RELATIVES Y COMPRISES)	
ENS. GENERATEUR A C.A. DE TYPE VOLANT	0.9
VOLANT COMP.	0.8

N° de réf.	N° de pièce	Description	N° de requis XL600 LMF	RMG	LMH	N° de série		Code de zone
1	11341-MK5-000	COUVERCLE DE CARTER MOTEUR G.	1	—	1	--------	--------	F
	11341-MM0-000	COUVERCLE COMP. CARTER MOTEUR G.	—	1	—			
			—	—	1	--------	--------	F2
2	11351-MK5-000	COUVERCLE DE CARTER MOTEUR AR. G.	1	—	1	--------	--------	F
	11351-MM0-000	COUVERCLE DE CARTER MOTEUR AR. G.	—	1	—			
			—	—	1	--------	--------	F2
3	11361-MK5-000	COUVERCLE DE DEMARREUR	1	—	—	--------	5006224	
4	11362-MM0-000	COUVERCLE DE DEMARREUR	1	—	—	5006225		
			—	1	—			
			—	—	1	--------	--------	F2
	11362-MK5-000	COUVERCLE DE DEMARREUR	—	—	1	--------	--------	F
5	11387-MK5-000	JOINT DE COUVERCLE DE DEMARREUR	1	1	1			
6	11395-MK5-000	JOINT DE COUVERCLE DE CARTER MOTEUR G.	1	1	1			
7	22810-MK5-000	LEVIER COMP. D'EMBRAYAGE	1	1	1			
8	22815-MG3-000	RESSORT DE LEVIER D'EMBRAYAGE	1	1	1			
9	31100-MK5-005	ENS. GENERATEUR A C.A. DE TYPE VOLANT	1	—	—	--------	5004858	
	31100-MK5-015	ENS. GENERATEUR A C.A. DE TYPE VOLANT	1	—	—	5004859		
			—	1	—	--------	5111899	
	31100-MK5-681	ENS. GENERATEUR A C.A. DE TYPE VOLANT (HITACHI)	—	1	—	5111900		
			—	—	1			

E 4

E-9

Couvercle de carter moteur gauche • Générateur

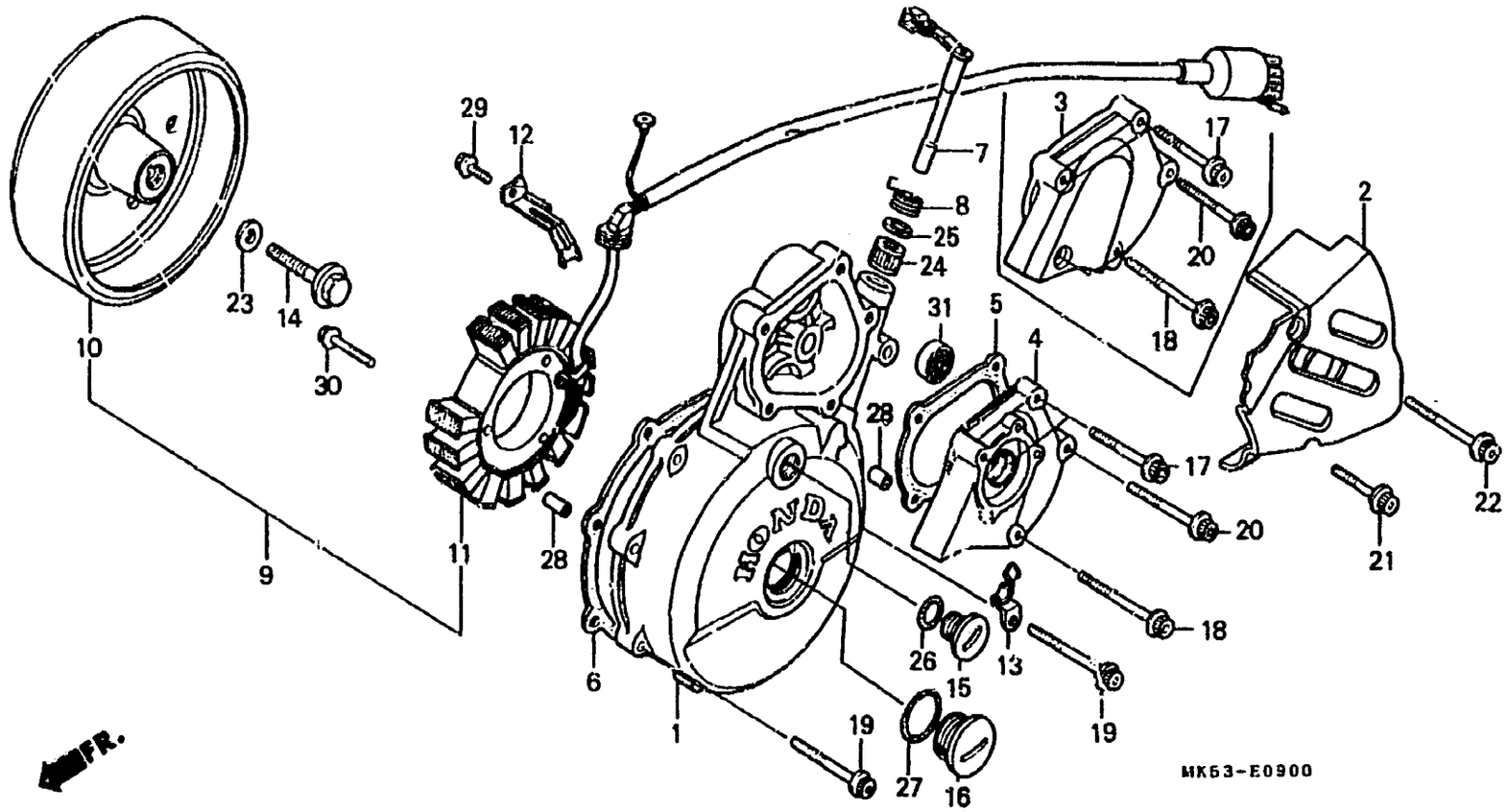

Item d'entretien	T.D.R.	N° de réf.	N° de pièce	Description	N° de requis XL600 LMF	LM3	LMH	N° de série		Code de zone
		10	31110-MK5-005	VOLANT COMP.	1	1	—			
			31110-MK5-681	VOLANT COMP. (HITACHI)	—	—	1			
		11	31120-MK5-005	STATOR COMP.	1	—	—	.....	5004858	
			31120-MK5-015	STATOR COMP.	1	—	—	5004859		
					—	1	1			
		12	32111-MK5-000	AGRAFE DE FIL	1	1	1			
		13	35601-MK4-600	AGRAFE DE FIL D'INTERRUPTEUR POINT MORT	1	—	—			
			35610-MK5-000	AGRAFE DE FIL D'INTERRUPTEUR POINT MORT	—	1	1			
		14	90023-471-000	BOULON DE BRIDE, 12X50	1	1	1			
		15	90084-471-000	CHAPEAU DE GENERATEUR DE C.A.	1	1	1			
		16	90087-471-000	CHAPEAU, 30MM	1	1	1			
		17	90091-MG3-000	BOULON DE DOUILLE DE BRIDE, 6X32	2	—	—	.....	5006224	
					—	1	1			
					1	—	—	5006225		
		18	90092-KK1-000	BOULON DE DOUILLE DE BRIDE, 6X70	2	—	—	.....	5006224	
					—	1	1			
					1	—	—	5006225		
		19	90093-KF0-000	BOULON DE DOUILLE DE BRIDE, 6X40	7	7	7			
		20	90095-MG3-000	BOULON DE DOUILLE DE BRIDE, 6X40	1	1	1			
		21	90097-MK5-000	BOULON DE BRIDE SPECIAL, 6X20	1	1	1			

E 5

E-9

Couvercle de carter moteur gauche • Générateur

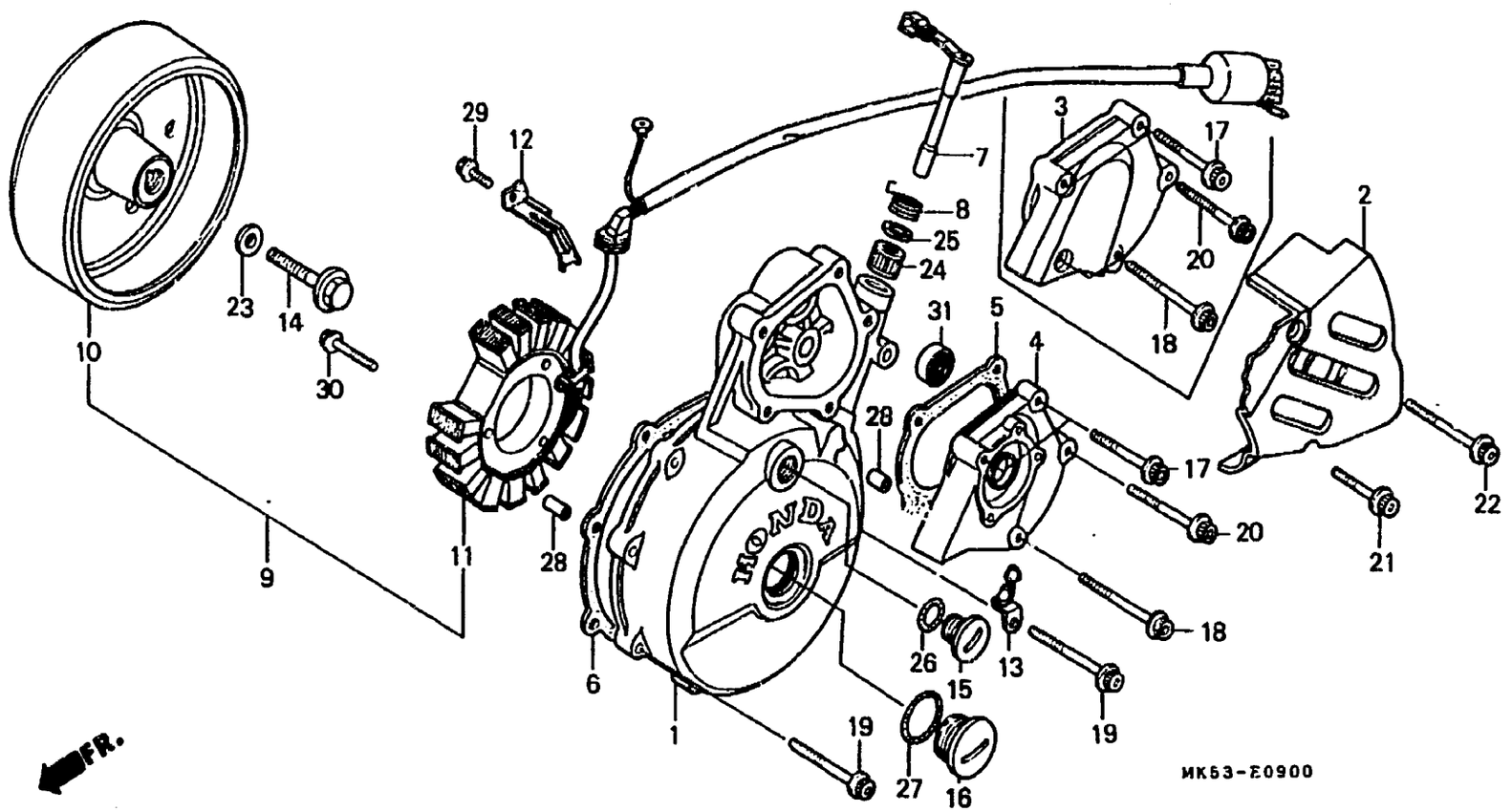

Item d'entretien	T.D.R.	N° de réf.	N° de pièce	Description	N° de requis XL600 LMF	RMG	LMH	N° de série	Code de zone
		22	90098-MK5-000	BOULON DE BRIDE SPECIAL, 6X60	1	1	1		
		23	90402-PB2-000	RONDELLE, 12X30X4.5	1	1	1		
		24	91053-719-005	ROULEMENT A AIGUILLES, 12X16X10(KOYO)	1	1	1		
		25	91204-KK0-003	JOINT D'ETANCHEITE D'HUILE, 12X18X5(ARAI)	1	1	1		
		26	91303-377-000	JOINT TORIQUE, 13.8X2.5	1	1	1		
		27	91305-KF0-003	JOINT TORIQUE, 27X2(ARAI)	1	1	1		
		28	94301-08140	GOUJON D'ASSEMBLAGE, 8X14	4	—	—	.....	5006224
					3	—	—	5006225	
					—	3	3		
		29	96000-06014-00	BOULON DE BRIDE, 6X14	1	1	1		
		30	96000-06035-00	BOULON DE BRIDE, 6X35	3	3	3		
		31	96100-60010-00	ROULEMENT A BILLES RADIAL, 6001	—	1	1		

E-10

Moteur démarrage

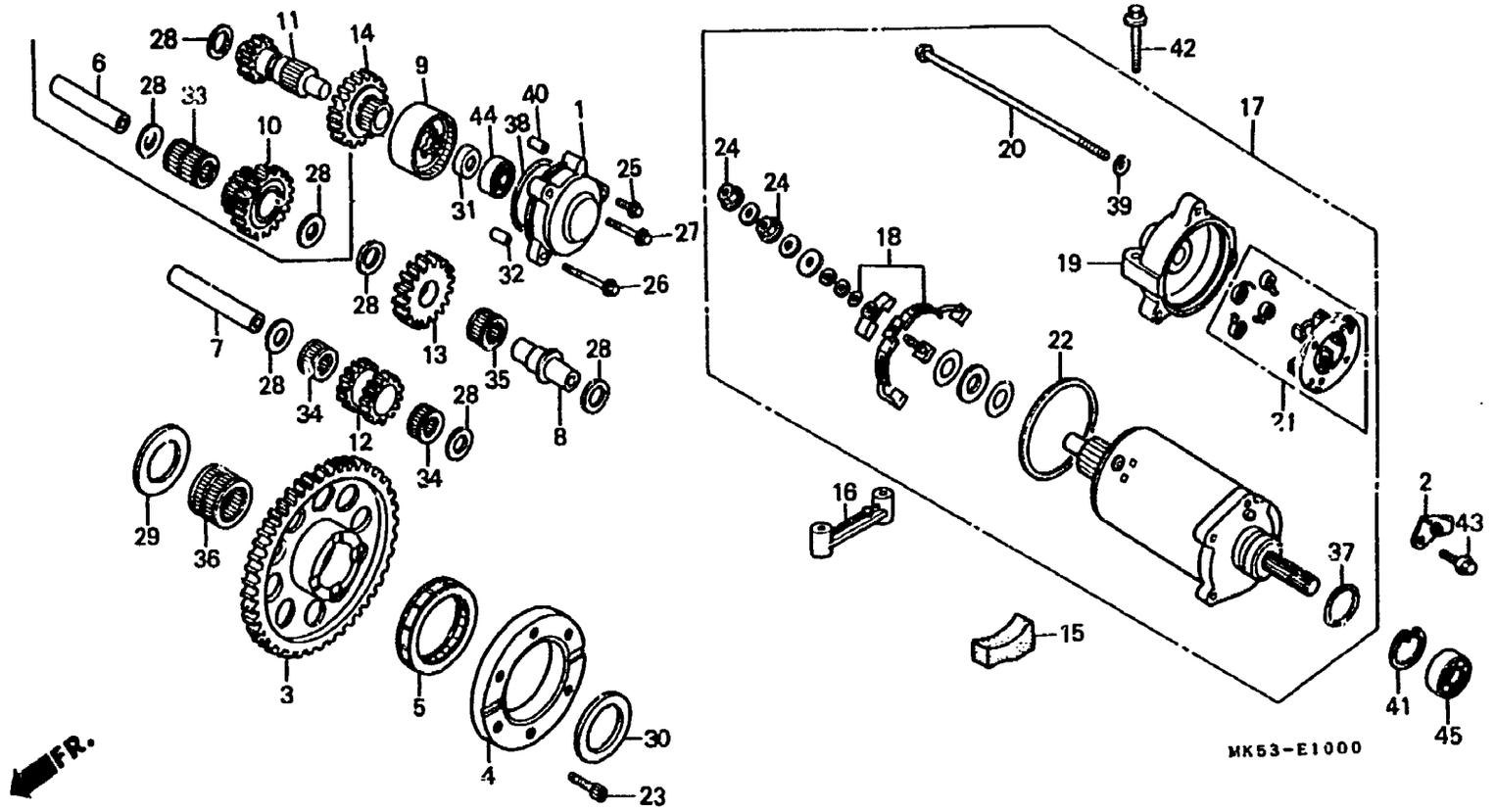

Item d'entretien	T.D.R.	N° de réf.	N° de pièce	Description	N° de requis XL600 LMF	RMG	LMH	N° de série		Code de zone
COUVERCLE, LIMITEUR DE COUPLE	0.3	1	11363-MM0-000	COUVERCLE, LIMITEUR DE COUPLE	—	1	—			
.PIGNON C FOU					—	—	1	--------	--------	F2
(PIECES RELATIVES Y COMPRISES)			11363-MK5-000	COUVERCLE DE PIGNON DE DEMARREUR	1	—	—	5006225		
.PIGNON B FOU					—	—	1	--------	--------	F
(PIECES RELATIVES Y COMPRISES)										
PIGNON MENE COMP. DEMARRAGE	0.7	2	22838-MK5-000	SUPPORT DE CABLE D'EMBRAYAGE	1	1	1			
(PIECES RELATIVES Y COMPRISES)		3	28110-MK5-010	PIGNON MENE COMP. DEMARRAGE (79T)	1	—	—	--------	5008994	
.EMBRAYAGE D'UNE DIRECTION					—	1	—	--------	5102638	
VOLANT EMBRAYAGE A SENS UNIQUE	0.8		28110-KN8-000	PIGNON MENE COMP. DEMARRAGE (80T)	1	—	—	5008995		
ENS. LIMITEUR DE TORSION	0.4				—	1	—	5102639	5111597	
.ENS. MOTEUR DE DEMARREUR					—	—	1	--------	5111561	F
PIGNON A FOU	0.6		28110-KN8-010	PIGNON MENE COMP. DEMARRAGE (80T)	—	1	—	5111598		
.JEU DE COSSE DE BALAI					—	—	1	5111562	--------	F
.JEU DE PORTE-BALAI					—	—	1	--------	--------	F2
JOINT TORIQUE, 57.8X2.4	0.2	4	28121-MK5-010	VOLANT EMBRAYAGE A SENS UNIQUE	1	—	—			
					—	1	—	--------	5118125	
					—	—	1	--------	8118095	
		*	28121-MK4-621	VOLANT EMBRAYAGE A SENS UNIQUE	—	1	—	5118126		
					—	—	1	8118096		
		5	28125-MK5-013	EMBRAYAGE D'UNE DIRECTION	1	—	—	--------	5006224	
			28125-MK5-023	EMBRAYAGE D'UNE DIRECTION	1	—	—	5006225		
					—	1	1			
		6	28132-MK5-000	ARBRE C DE PIGNON FOU	1	—	—	--------	5006224	
		7	28133-MK5-000	ARBRE A DE PIGNON FOU	1	1	1			
		8	28134-MK5-000	ARBRE B DE PIGNON FOU	1	1	1			

E 7

E-10

Moteur démarrage

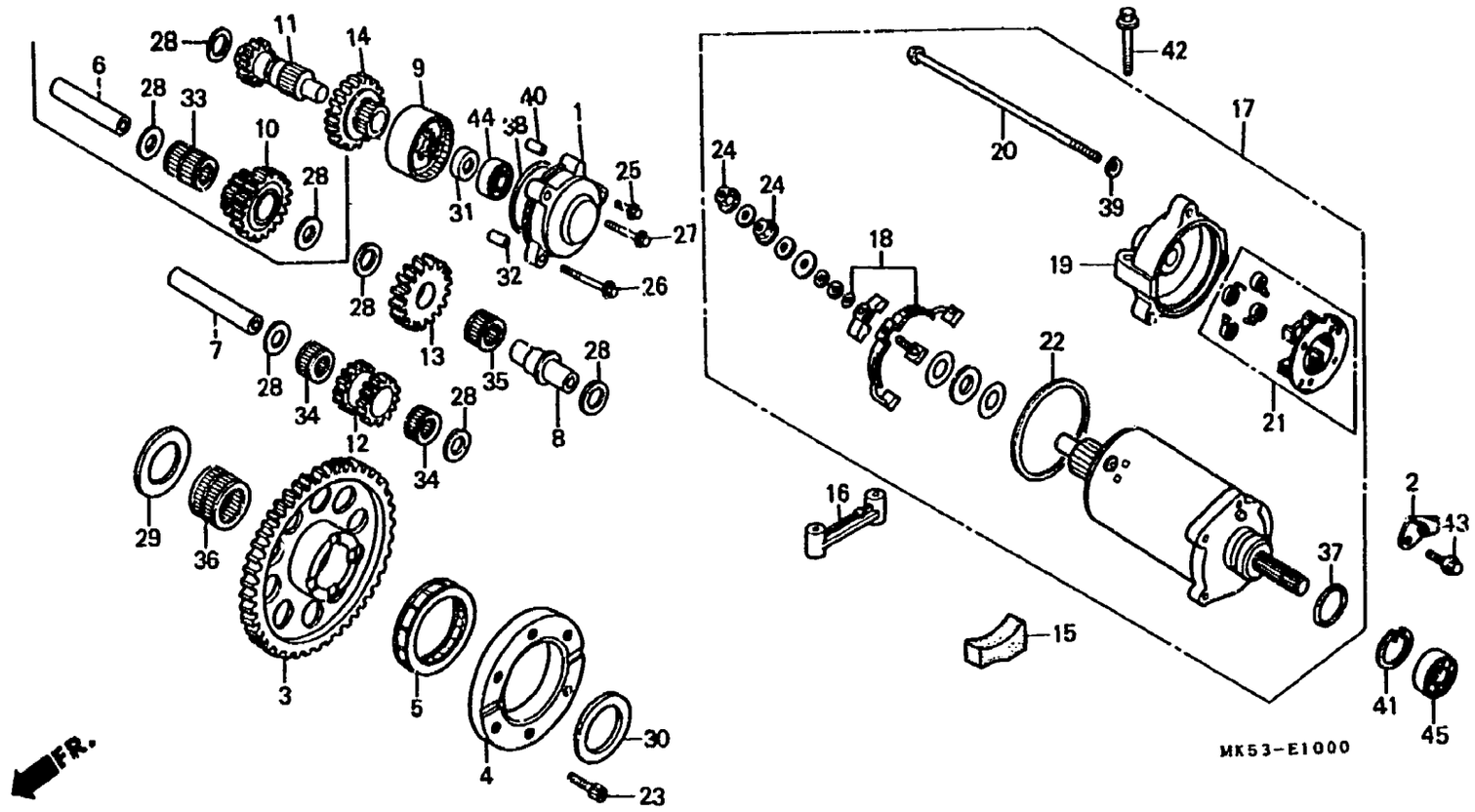

Item d'entretien	T.D.R.	N° de réf.	N° de pièce	Description	N° de requis XL600 LMF	XL600 RMG	XL600 LMH	N° de série		Code de zone
		9	28140-MM0-003	ENS. LIMITEUR DE TORSION	—	1	1			
					1	—	—	5006225		
		10	28232-MK5-000	PIGNON C FOU (13T/52T)	1	—	—	--------	5006224	
		11	28232-MM0-000	PIGNON C FOU (13T)	1	—	—	5006225		
					—	1	1			
		12	28233-MK5-000	PIGNON A FOU (13T/14T)	1	1	1			
		13	28234-MK5-000	PIGNON B FOU (21T)	1	1	1			
		14	28235-MM0-000	PIGNON D FOU (52T)	1	—	—	5006225		
					—	1	1			
		15	31031-MK5-000	CAOUTCHOUC DE MOTEUR DE DEMARREUR	1	1	1			
		16	31190-MK5-000	ENTRETOISE	1	—	1	--------	--------	F
			31190-MM0-000	ENTRETOISE	—	1	—			
					—	—	1	--------	--------	F2
		17	31200-MK5-008	ENS. MOTEUR DE DEMARREUR	1	—	—	--------	5007150	
			31200-MM0-601	ENS. MOTEUR DE DEMARREUR	—	1	—			
					—	—	1	--------	--------	F2
			31200-MK5-018	ENS. MOTEUR DE DEMARREUR	1	—	—	5007151		
					—	—	1	--------	--------	F
		18	31201-MK4-601	JEU DE COSSE DE BALAI	1	—	1	--------	--------	F
			31201-MM0-601	JEU DE BALAI DE COSSE	—	1	—			
					—	—	1	--------	--------	F2
		19	31203-MK5-008	SUPPORT AR.	1	—	1	--------	--------	F
		*	31203-MM0-601	SUPPORT AR.	—	1	—			
					—	—	1	--------	--------	F2
		20	31205-MK5-008	BOULON DE FIXATION	3	3	3			

E 8

E-10

Moteur démarrage

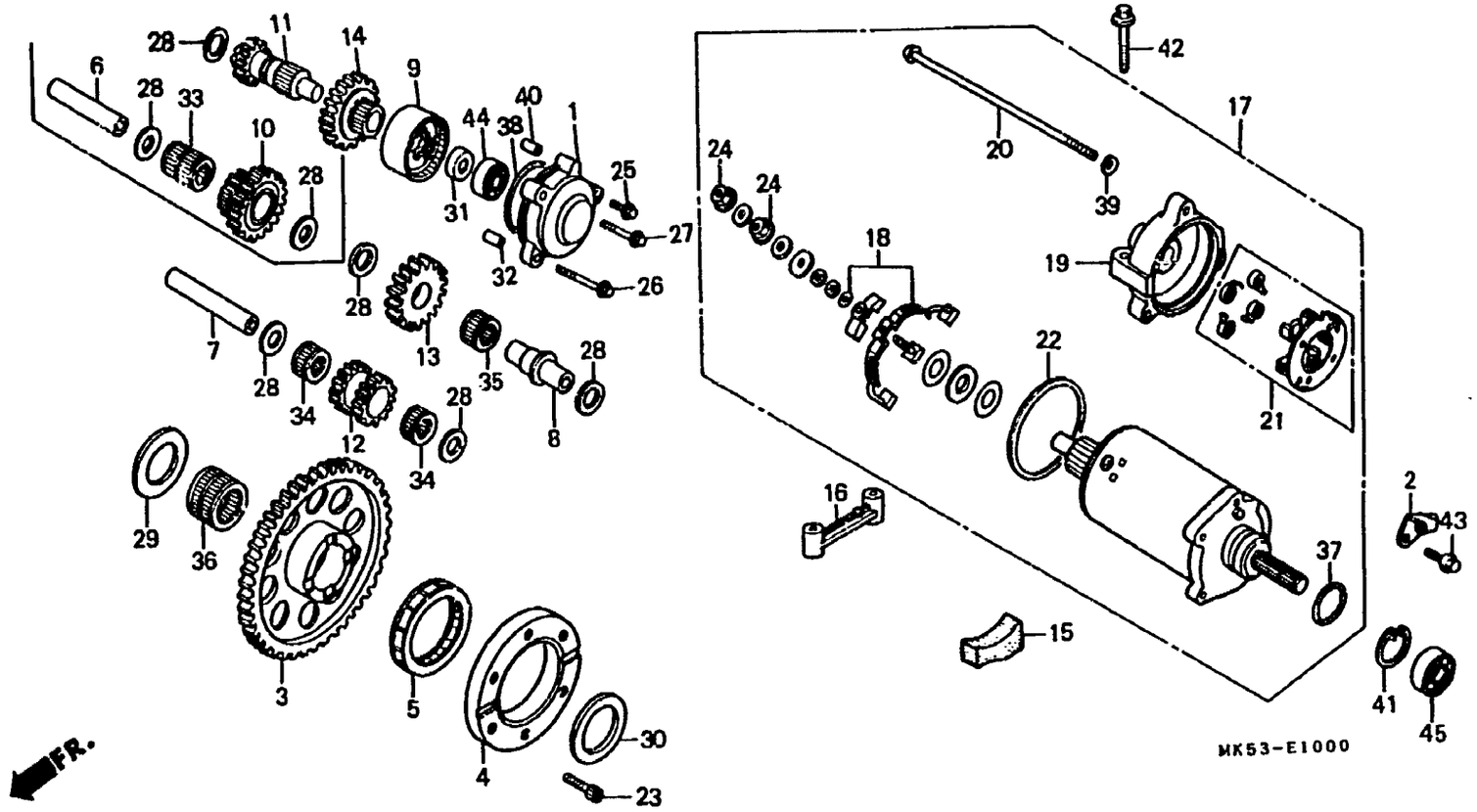

Item d'entretien	T.D.R.	N° de réf.	N° de pièce	Description	N° de requis XL600 LMF	RMG	LMH	N° de série	Code de zone
		21	31206-MG8-008	JEU DE PORTE-BALAI	1	1	1		
		22	31207-179-711	ANNEAU DE JOINT	2	2	2		
		23	90010-MK5-000	BOULON DE DOUILLE, 8MM	6	6	6		
		24	90071-MB0-000	ECROU-RONDELLE, 6MM	2	2	2		
		25	90091-KF0-000	BOULON DE DOUILLE DE BRIDE, 6X25	—	1	1		
					1	—	—	5006225	
		26	90093-KK1-000	BOULON DE DOUILLE DE BRIDE, 6X90	—	1	1		
					1	—	—	5006225	
		27	90094-MG3-000	BOULON DE DOUILLE DE BRIDE, 6X50	—	1	1		
					1	—	—	5006225	
		28	90401-MK5-000	RONDELLE DE BUTEE, 12.2MM	6	—	—	--------	5006224
					—	5	5		
					5	—	—	5006225	
		29	90402-MK5-000	RONDELLE DE BUTEE, 34.1MM	1	1	1		
		30	90403-MK5-000	RONDELLE DE BUTEE, 34.1MM	1	1	1		
		31	90404-MM0-000	RONDELLE DE RACCORD DE CADRE	—	1	1		
					1	—	—	5006225	
		32	90601-GB2-000	GOUJON D'ASSEMBLAGE, 8X37.3	—	1	1		
					1	—	—	5006225	
		33	91031-MK5-004	ROULEMENT A AIGUILLES, 12X17X23.7	1	—	—	--------	5006224
		34	91032-MK5-003	ROULEMENT A AIGUILLES, 12X17X17.4(NTN)	2	2	2		

E 9

E-10

Moteur démarrage

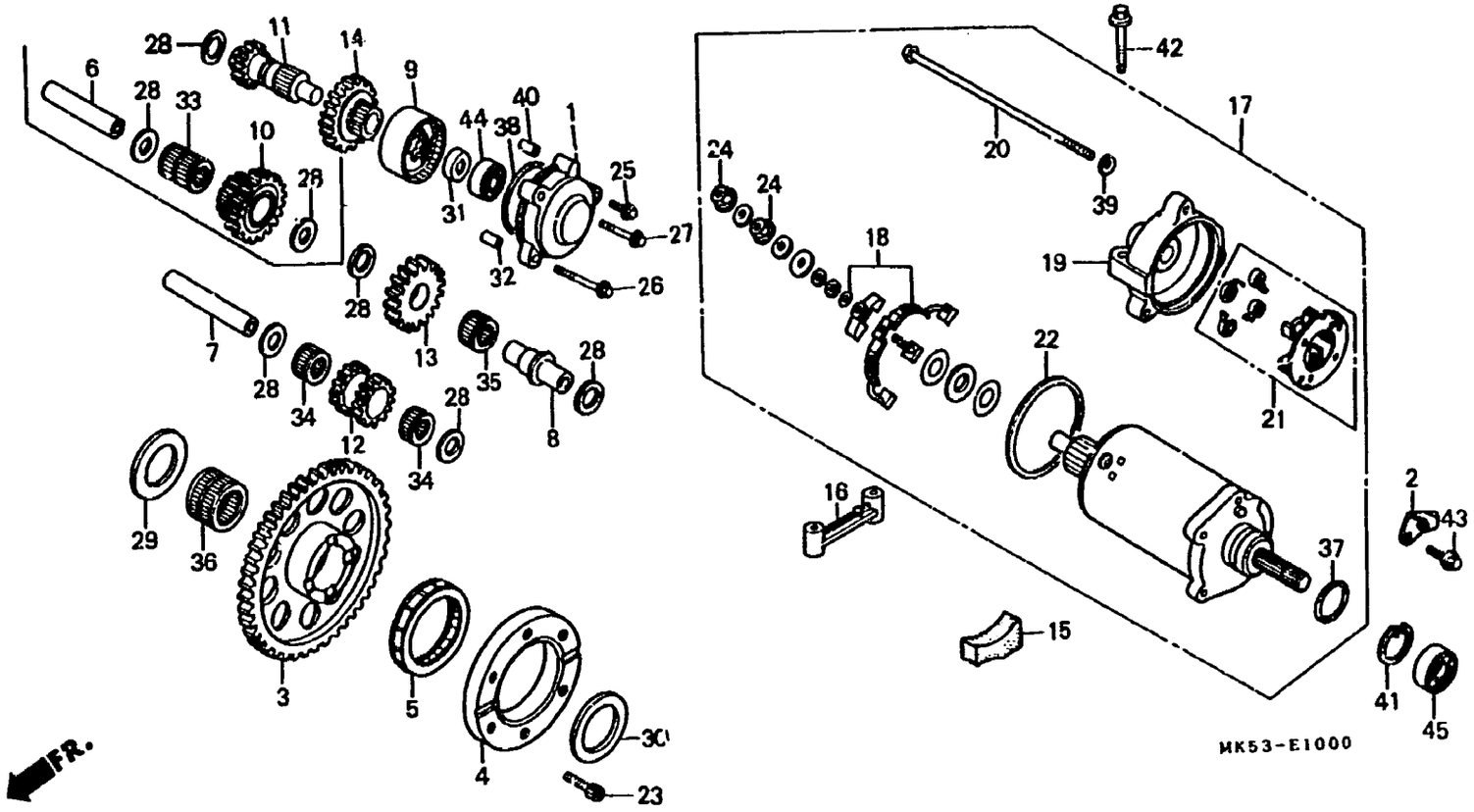

Item d'entretien	T.D.R.	N° de réf.	N° de pièce	Description	N° de requis XL600 LMF	RMG	LMH	N° de série	Code de zone
		34)	91032-MK5-004	ROULEMENT A AIGUILLES, 12X17X17.4(KOYO)	2	2	2		
		35	91033-MK5-003	ROULEMENT A AIGUILLES, 12X17X10(NTN)	1	1	1		
			91033-MK5-004	ROULEMENT A AIGUILLES, 12X17X10(KOYO)	1	1	1		
		36	91061-MK5-013	ROULEMENT A AIGUILLES, 34X39X23.7(TOYO)	1	1	1		
		37	91309-425-003	JOINT TORIQUE, 24.4X3.1(ARAI)	1	1	1		
		38	91312-PC6-003	JOINT TORIQUE, 57.8X2.4	1	—	—	5006225	
					—	1	1		
		39	94111-05000	RONDELLE ELASTIQUE, 5MM	3	3	3		
		40	94303-05080	GOUJON D'ASSEMBLAGE, 5X8	1	—	—	5006225	
					—	1	1		
		41	94520-32000	CIRCLIP INTERIEUR, 32MM	1	—	—	--------	5006224
		42	95800-06055-07	BOULON DE BRIDE, 6X55	2	2	2		
		43	96000-06016-07	BOULON DE BRIDE, 6X16	1	1	1		
		44	96100-60010-00	ROULEMENT A BILLES RADIAL, 6001	—	1	1		
					1	—	—	5006225	
		45	96100-62010-00	ROULEMENT A BILLES RADIAL, 6201	1	—	—	--------	5006224

E 10

E-11

Carter moteur

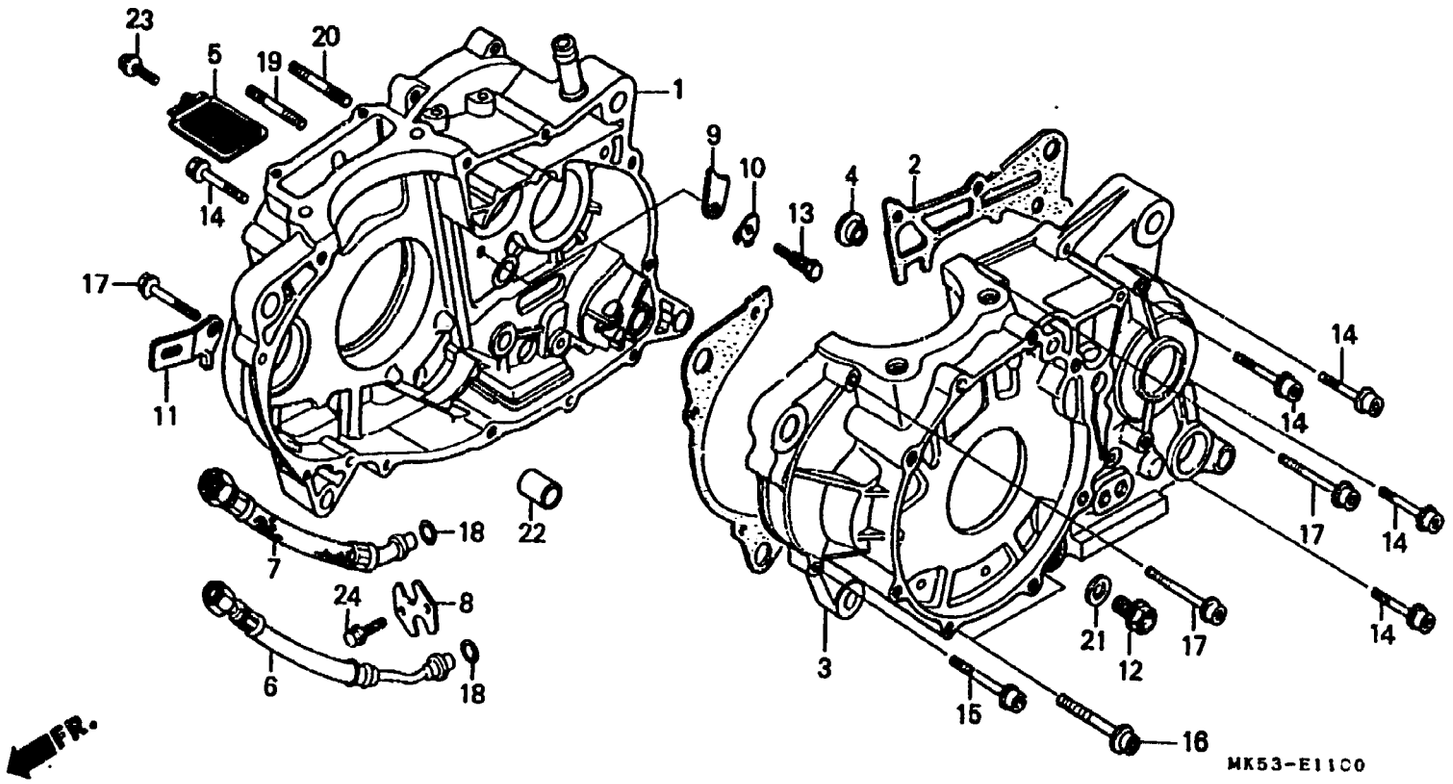

Item d'entretien	T.D.R.	N° de réf.	N° de pièce	Description	N° de requis XL600 LMF	RMG	LMH	N° de série		Code de zone
CARTER MOTEUR COMP. D.	*5.8	1	11100-MK5-000	CARTER MOTEUR COMP. D.	1	—	—	--------	5000045	
JOINT DE CARTER	*5.3		11100-MK5-010	CARTER MOTEUR COMP. D.	1	—	—	5000046		
CARTER MOTEUR COMP. G.	*6.5				—	—	1	--------	5119666	F
CREPINE DE FILTRE A HUILE	0.6		11100-MM0-000	CARTER MOTEUR COMP. D.	—	1	—	--------	5119694	
DURITE D'HUILE	0.4				—	—	1	--------	5119586	F2
(AJOUTER 0,1 POUR CHAQUE.)		*	11100-MK5-030	CARTER MOTEUR COMP. D.	—	—	1	5119667	--------	F
		*	11100-MM0-020	CARTER MOTEUR COMP. D.	—	1	—	5119695		
					—	—	1	5119587	--------	F2
		2	11191-MK2-000	JOINT DE CARTER	1	1	1			
		3	11200-MK5-000	CARTER MOTEUR COMP. G.	1	—	—	--------	5000045	
			11200-MK5-010	CARTER MOTEUR COMP. G.	1	—	—	5000046		
					—	—	1	--------	--------	F
			11200-MM0-000	CARTER MOTEUR COMP. G.	—	1	—			
					—	—	1	--------	--------	F2
		4	15171-KN8-000	GUIDE DE TIGE DE POUSSOIR	—	1	—	5110028		
					—	—	1			
		5	15421-MG3-003	CREPINE DE FILTRE A HUILE (OHTSUKA)	1	1	—			
					—	—	1	--------	5119748	
		*	15421-MN1-671	CREPINE DE FILTRE A HUILE (KOYO)	—	—	1	5119749		
		6	15610-MG3-003	DURITE D'HUILE (A)	1	1	1			
		7	15620-MK5-000	DURITE B D'HUILE	1	1	1			
		8	15630-MG3-000	PLAQUE	1	1	1			
		9	23521-MG3-000	PLAQUE	1	1	1			
		10	23523-MG2-790	RONDELLE BLOCAGE, 8MM	1	1	1			

E 11

E-11

Carter moteur

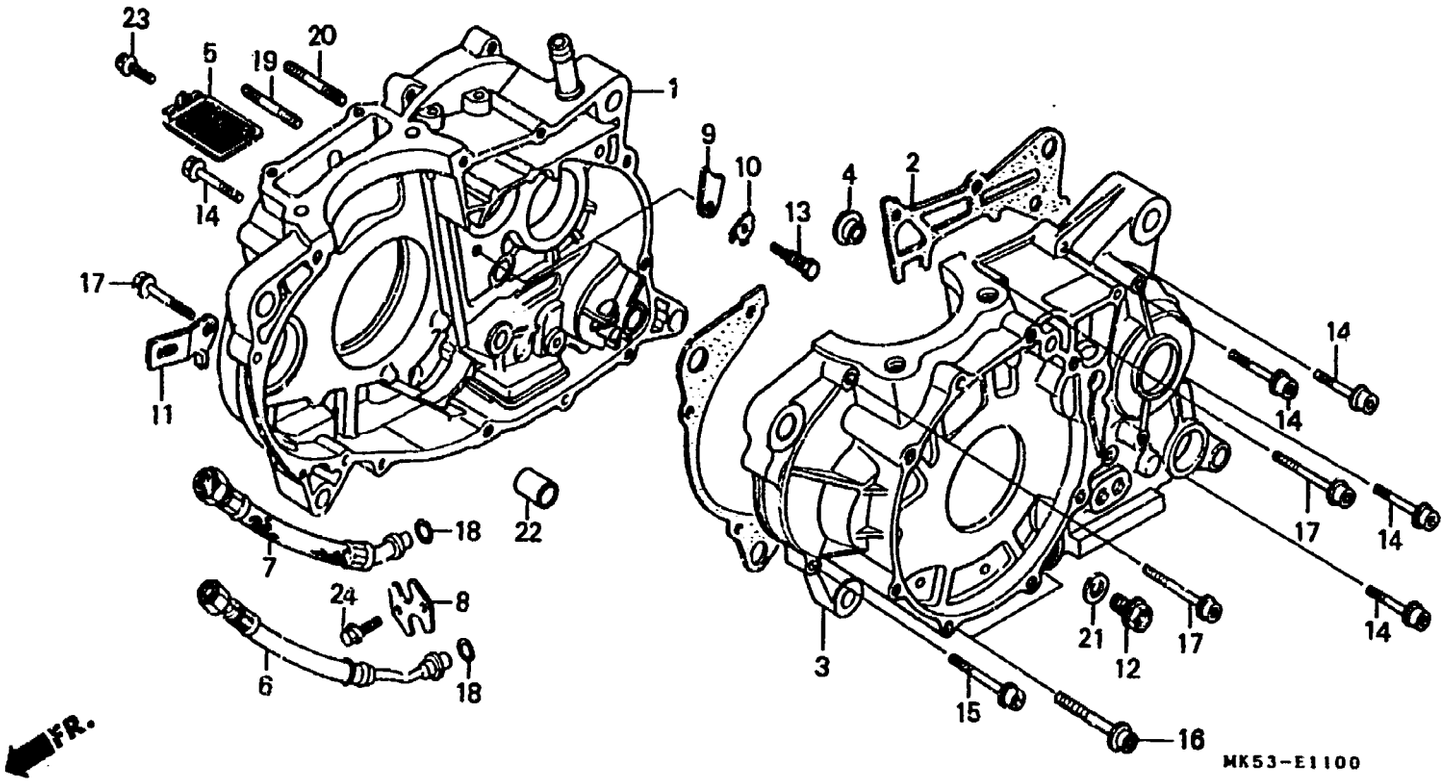

Item d'entretien	T.D.R.	N° de réf.	N° de pièce	Description	N° de requis XL600 LMF	RMG	LMH	N° de série		Code de zone
		11	32972-MK2-000	CLIP DE FIL DE GENERATEUR	1	—	—	.....	5012872	
					—	1	—	.....	5108259	
		12	90015-KA3-711	BOULON SPECIAL, 12MM	1	—	—			
					—	1	—	.....	5108259	
			92800-12000	BOULON DE DRAINAGE, 12MM	—	1	—	5108260		
					—	—	1			
		13	90099-MG3-000	BOULON SPECIAL, 8MM	1	1	1			
		14	90091-MG3-000	BOULON DE DOUILLE DE BRIDE, 6X32	5	5	5			
		15	90093-KF0-000	BOULON DE DOUILLE DE BRIDE, 6X40	1	1	1			
		16	90093-MG3-000	BOULON DE DOUILLE DE BRIDE, 6X45	2	2	2			
		17	90094-MG3-000	BOULON DE DOUILLE DE BRIDE, 6X50	3	3	3			
		18	91302-MG2-791	JOINT CAOUTCHOUC, 10.5MM	2	—	—	.....	5012872	
					—	2	—	.....	5108259	
			91302-MG2-792	JOINT CAOUTCHOUC, 10.5MM	2	—	—	5012873		
					—	2	—	5108260		
					—	—	2			
		19	92700-06035-0E	GOUJON, 6X35	2	2	2			
		20	92900-06035-0E	GOUJON 2,6X35	1	1	1			
		21	94109-12000	RONDELLE DE BOUCHON DE DRAINAGE, 12MM	1	1	1			
		22	94301-14200	GOUJON D'ASSEMBLAGE, 14X20	3	3	3			
		23	96000-06014-00	BOULON DE BRIDE, 6X14	1	1	1			
		24	96000-06016-07	BOULON DE BRIDE, 6X16	2	2	2			

E 12

E-12

Piston • Vilebrequin

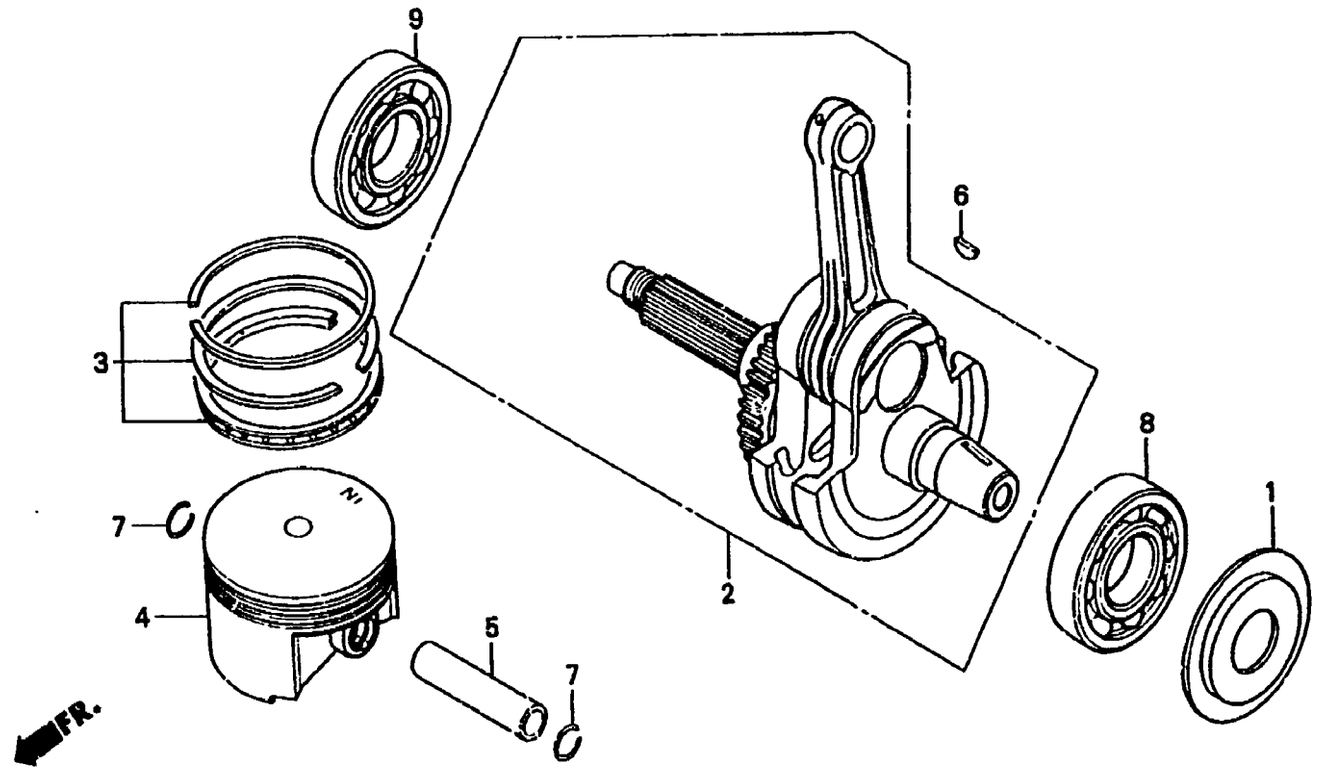

MK53-E1200

Item d'entretien	T.D.R.	N° de réf.	N° de pièce	Description	N° de requis XL600 LMF	LMG	LMH	N° de série		Code de zone
VILEBREQUIN COMP.	*6.2	1	11215-MG2-000	PLAQUE DE ROULEMENT RRINCIPAL	1	1	1			
JEU DE BAGUE DE PISTON	2.7	2	13000-MK5-000	VILEBREQUIN COMP.	1	—	—	.....	5002833	
.PISTON			13000-MK5-010	VILEBREQUIN COMP.	1	—	—	5002834		
AXE, PISTON	2.6				—	1	—	.....	5110027	
ROULEMENT A BILLES RADIAL,					—	—	?	.....	5110019	F
6308	*6.1		13000-MK5-020	VILEBREQUIN COMP.	—	1	—	5110028	5119694	
ROULEMENT A BILLES RADIAL	*5.6				—	—	1	5110020	5119666	F
					—	—	1	.....	5119666	F2
		*	13000-MK5-030	VILEBREQUIN COMP.	—	1	—	5119695		
					—	—	1	5119667		
		3	13010-MK2-305	JEU DE BAGUE DE PISTON (STD.)	1	1	1			
			13011-MK2-305	JEU DE BAGUE DE PISTON (0.25)	(1)	(1)	(1)			
			13021-MK2-305	JEU DE BAGUE DE PISTON (0.50)	(1)	(1)	(1)			
		4	13101-MK2-033	PISTON (STD.)	—	1	—			
			13101-MK5-680	PISTON	—	—	1	.....	5117609	
		*	13101-MK5-681	PISTON	—	—	1	5117610		
			13102-MK2-305	PISTON (0.25)	(1)	(1)	—			
			13103-MK2-305	PISTON (0.50)	(1)	(1)	—			
			13102-MK5-305	PISTON (0.25)	—	—	(1)			
			13103-MK5-305	PISTON (0.50)	—	—	(1)			
		5	13111-MG2-000	AXE, PISTON	1	—	—			
					—	1	—	.....	5111899	
			13111-MK5-680	AXE, PISTON	—	1	—	5111900		
					—	—	1			
		6	13331-367-000	CLAVETTE DE WOODRUFF SPECIALE, 25X18	1	1	1			
		7	90602-MG2-000	ATTACHE D'AXE DE PISTON	2	—	—			
					—	2	—	.....	5111899	

E 13

E-12

Piston • Vilebrequin

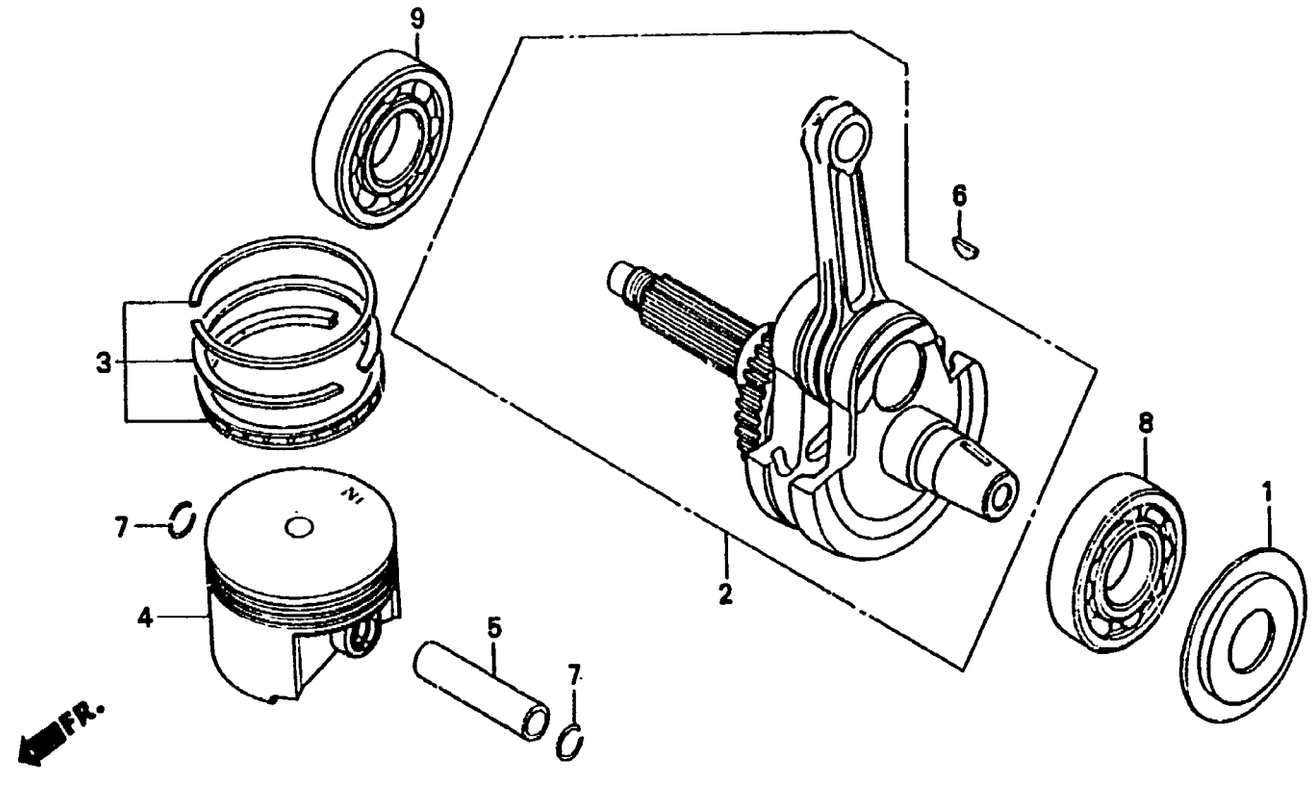

MK53-E1200

Item d'entretien	T.D.R.	N° de réf.	N° de pièce	Description		N° de requis XL600 LMF	RMG	LMH	N° de série	Code de zone
		(7)	90602-MK5-680	ATTACHE D'AXE DE PISTON		—	2	—	5111900	
						—	—	2		
		8	91001-MG2-008	ROULEMENT A BILLES RADIAL,						
					6308	1	—	—		
						—	1	—	.....	5119694
						—	—	1	.....	5119666
		*	91001-MN1-671	ROULEMENT A BILLES RADIAL,						
					6308	—	1	—	5119695	
						—	—	1	5119667	
		9	91001-MK2-003	ROULEMENT A BILLES RADIAL,						
					6307	1	1	1		

E-13

Balancier

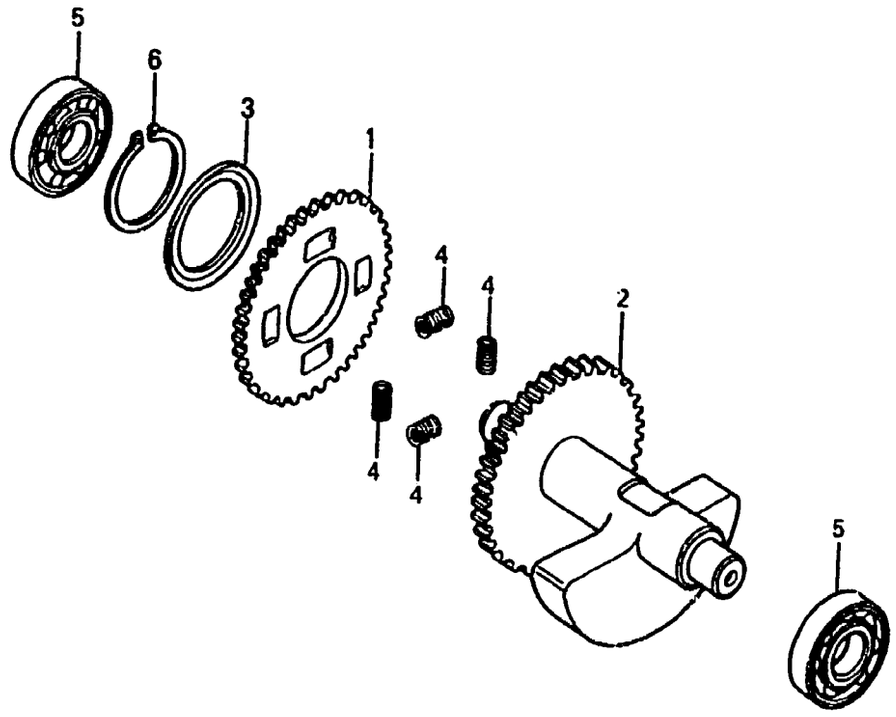

MK53-E1300

FR.

Item d'entretien	T.D.R.	N° de réf.	N° de pièce	Description	N° de requis XL600 LMF	RMG	LMH	N° de série	Code de zone
PIGNON MENE AUXILIAIRE DE BALANCIER	*5.5	1	13419-MG2-000	PIGNON MENE AUXILIAIRE DE BALANCIER (41T)	1	—	—	--------	5006224
(PIECES RELATIVES Y COMPRISES)			13419-MG2-790	PIGNON MENE AUXILIAIRE DE BALANCIER (41T)	1	—	—	5006225	
.ARBRE COMP. DE BALANCIEUR					—	1	1		
.ROULEMENT A BILLES RADIAL, 16X44X13(TOYO)		2	13420-MK2-000	ARBRE COMP. DE BALANCIEUR	1	—	—	--------	5011494
.ROULEMENT A BILLES RADIAL, 16X44X13(TOYO)					—	1	—	--------	5106301
			13420-MK2-010	ARBRE COMP. DE BALANCIEUR	1	—	—	5011495	
					—	1	—	5106302	
					—	—	1		
		3	13423-MG2-003	RESSORT DE DISQUE DE BALANCIER	1	1	1		
		4	14333-KF0-000	RESSORT DE PIGNON DE BALANCIER	4	4	4		
		5	91005-MK2-003	ROULEMENT A BILLES RADIAL, 16X44X13(TOYO)	2	—	—	--------	5011494
					—	2	—	--------	5106301
			91005-MK4-701	ROULEMENT A BILLES RADIAL, 16X44X13(TOYO)	2	—	—	5011495	
					—	2	—	5106302	
					—	—	2		
		6	94510-32100	CIRCLIP EXTERIEUR, 32MM	1	1	1		

E 15

E-14

Transmission

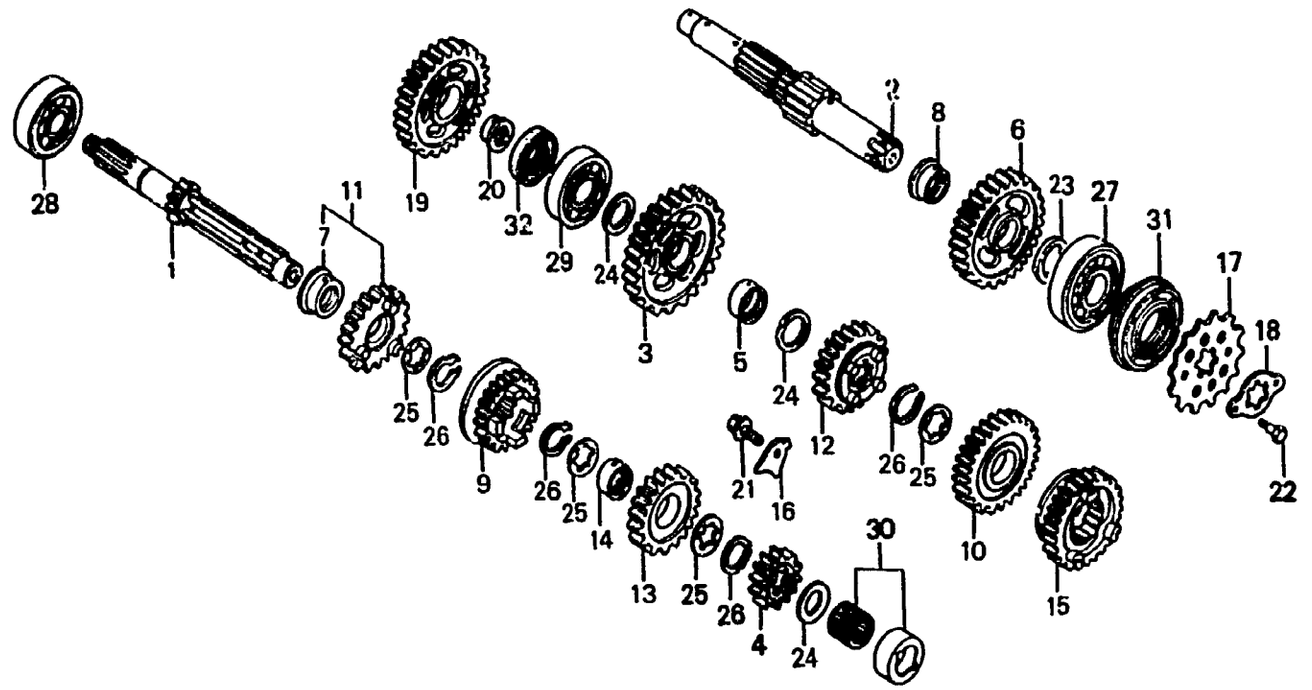

MK53-E1400

Item d'entretien	T.D.R.	N° de réf.	N° de pièce	Description	N° de requis XL600 LMF	RMG	LMH	N° de série	Code de zone
ARBRE PRINCIPAL DE TRANSMISSION	*5.5	1	23211-MG3-000	ARBRE PRINCIPAL DE TRANSMISSION (13T)	1	1	1		
(PIECES RELATIVES Y COMPRISES) .ARBRE DE RENVOI COMP. TRANSMISSION		2	23220-MK2-000	ARBRE DE RENVOI COMP. TRANSMISSION	1	1	1		
(PIECES RELATIVES Y COMPRISES) (QUAND L'ENTRETIEN D'UNE UNITE COMPLETE EST REALISE, LE F.R.T. EST DE 5,7)		3	23411-MG2-790	PIGNON PREMIERE D'ARBRE DE RENVOI (31T)	1	1	1		
		4	23421-MK2-000	PIGNON DEUXIEME D'ARBRE PRINCIPAL (17T)	1	1	1		
		5	23422-MG2-000	BAGUE, 20MM	1	1	1		
PIGNON DE COMMANDE	0.2	6	23431-MK2-000	PIGNON DEUXIEME D'ARBRE DE RENVOI (28T)	1	—	—	5013138	
					—	1	—	5109177	
			23431-MK2-010	PIGNON DEUXIEME D'ARBRE DE RENVOI (28T)	1	—	—	5013139	
					—	1	—	5109173	
					—	—	1		
		7	23432-MG3-000	BAGUE, 25MM	1	1	1		
		8	23432-MK2-000	BAGUE, 25MM	1	1	1		
		9	23441-MK2-000	PIGNON TROISIEME D'ARBRE PRINCIPAL (20T)	1	1	1		
		10	23451-MG2-790	PIGNON TROISIEME D'ARBRE DE RENVOI (25T)	1	1	1		
		11	23461-MG2-790	PIGNON QUATRIEME D'ARBRE PRINCIPAL (23T)	1	1	1		
		12	23471-MG2-790	PIGNON QUATRIEME D'ARBRE DE RENVOI (23T)	1	1	1		

E 16

E-14

Transmission

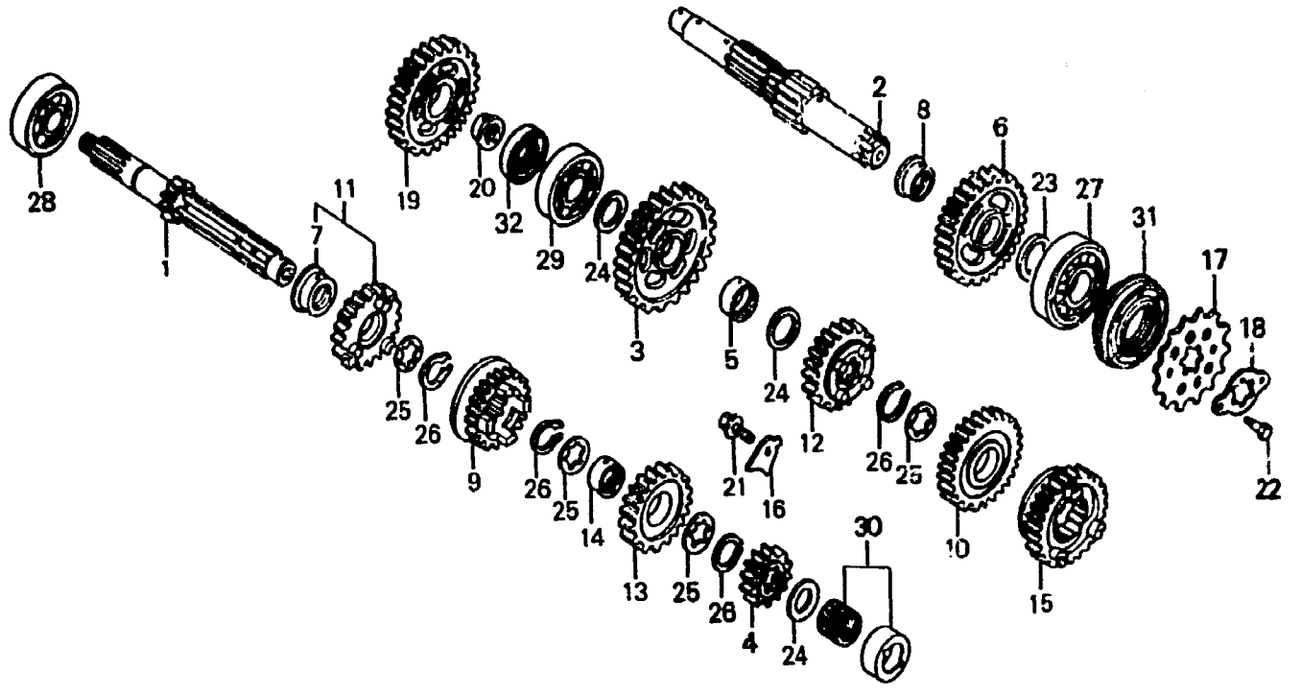

FR.

MK53-E1400

Item d'entretien	T.D.R.	N° de réf.	N° de pièce	Description	N° de requis XL600 LMF	RMG	LMH	N° de série	Code de zone
		13	23481-MK2-000	PIGNON CINQUIEME D'ARBRE PRINCIPAL (25T)	1	1	1		
		14	23485-369-000	BAGUE DE CANNELURE, 28MM	1	1	1		
		15	23491-MK2-000	PIGNON CINQUIEME D'ARBRE DE RENVOI (21T)	1	—	—	.....	5013138
					—	1	—	.....	5109177
			23491-MK2-010	PIGNON CINQUIEME D'ARBRE DE RENVOI (21T)	1	—	—	5013139	
					—	1	—	5109178	
					—	—	1		
		16	23531-MG2-790	PLAQUE DE FIXATION DE ROULEMENT	1	1	1		
		17	23801-MK5-620	PIGNON DE COMMANDE (15T)	1	—	—	.....	5012872
					—	1	—	.....	5108259
			23801-MC4-000	PIGNON DE COMMANDE (15T)	1	—	—	5012873	
					—	1	—	5108260	
					—	—	1		
		18	23811-292-000	PLAQUE DE FIXATION DE PIGNON COMMANDE	1	1	1		
		19	28221-MG3-000	BOITE DE VITESSE, RALENTI (33T)	1	—	—	.....	5006224
			28221-KN8-000	PIGNON FOU DE KICK DE DEMARRAGE (33T)	1	—	—	5006225	
					—	1	1		
		20	28222-MG3-000	BAGUE, 16MM	1	1	1		
		21	90071-MF6-000	BOULON DE DOUILLE DE BRIDE, 6X14	1	1	1		

F 1

E-14

Transmission

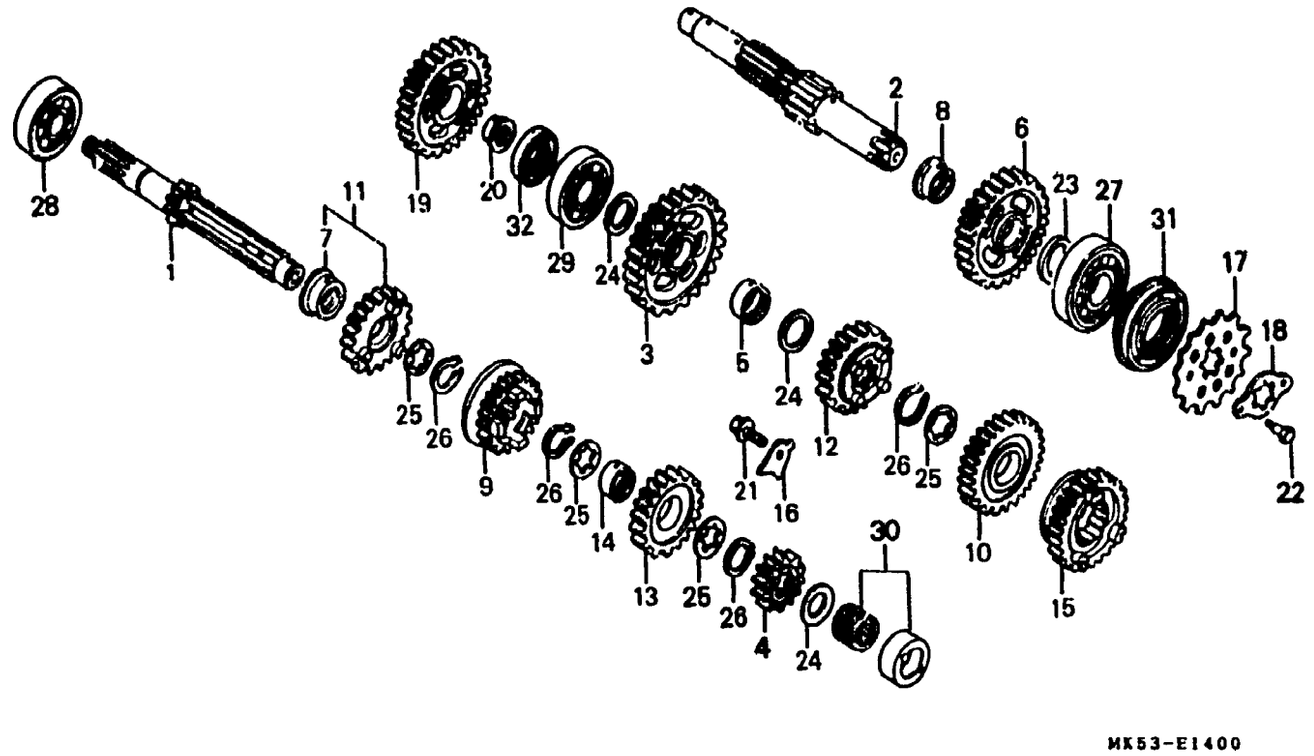

Item d'entretien	T.D.R.	N° de réf.	N° de pièce	Description	N° de requis XL600 LMF	RMG	LMH	N° de série	Code de zone
		22	90118-958-003	BOULON DE BRIDE, 6X12	2	2	2		
		23	90412-ZE5-000	RONDELLE DE BUTEE, 25MM	1	1	1		
		24	90451-MG3-000	PLAQUE DE BUTEE, 20MM	3	3	3		
		25	90451-413-000	RONDELLE DE BUTEE, 25MM	4	4	4		
		26	90601-107-000	CIRCLIP, 25MM	4	4	4		
		27	91002-MG2-791	ROULEMENT A BILLES RADIAL, 6305(TOYO)	1	1	1		
		28	91002-422-008	ROULEMENT A BILLES RADIAL, 5205A	1	1	1		
		29	91003-MG2-791	ROULEMENT A BILLES RADIAL, 6204U(TOYO)	1	—	—		
					—	1	—	.....	5111899
			91003-MG2-792	ROULEMENT A BILLES RADIAL, 6204U(KOYO)	—	1	—		
			91003-MK2-680	ROULEMENT A BILLES RADIAL, 6204U	—	1	—	5111900	
					—	—	1		
		30	91022-MG2-791	ROULEMENT A AIGUILLES, 20MM	1	1	1		
		31	91204-MG3-003	JOINT D'ETANCHEITE D'HUILE, 25X45X7(ARAI)	1	1	1		
		32	91204-216-003	JOINT D'ETANCHEITE D'HUILE, 20X35X5.5(ARAI)	1	1	1		

F 2

E-15

Broche de kick de démarrage

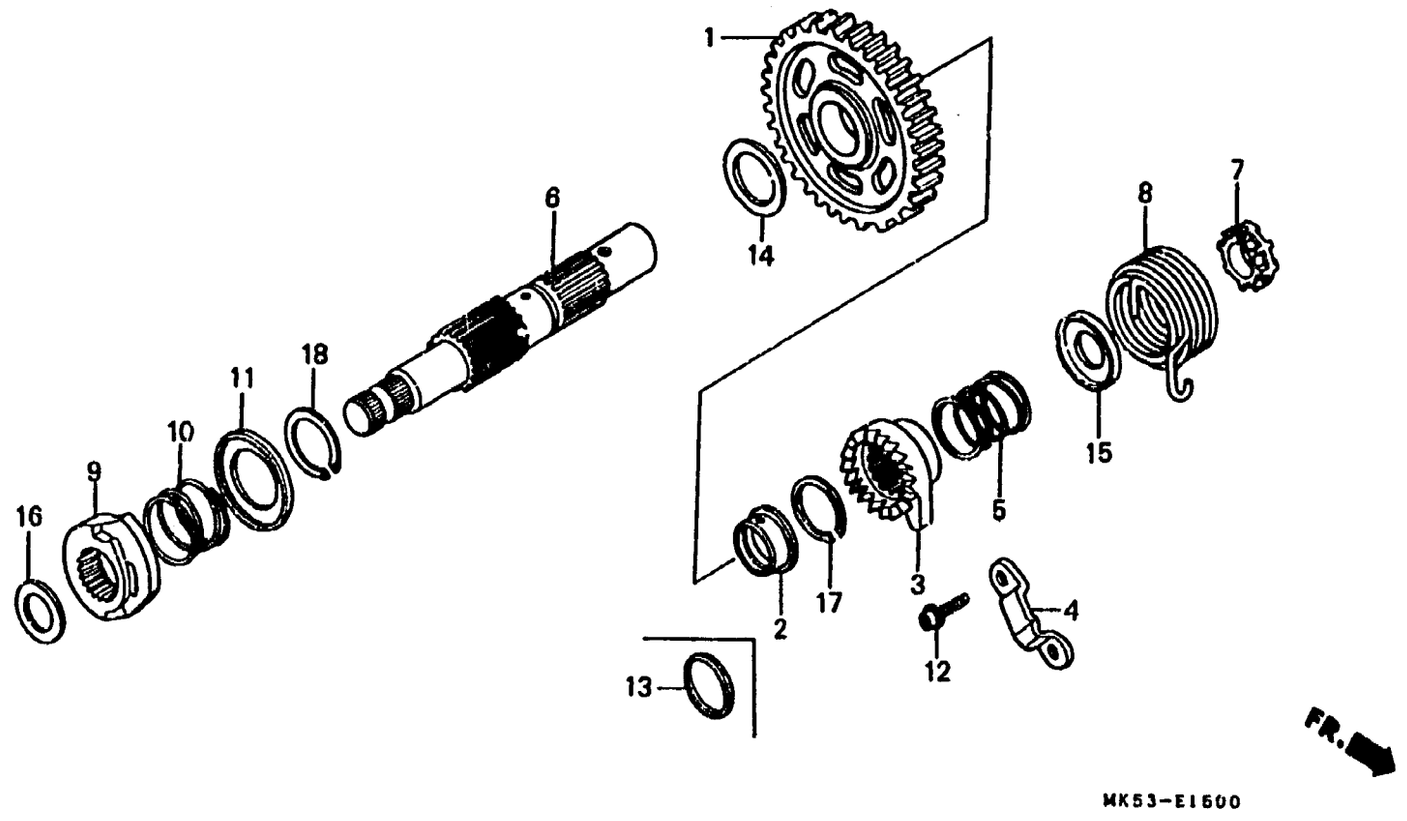

Item d'entretien	T.D.R.	N° de réf.	N° de pièce	Description	N° de requis XL600 LMF	RMG	LMH	N° de série	Code de zone
PIGNON	0 8	1	28211-MG3-000	PIGNON (36T)	1	—	—	--------	5006224
.ROCHET DE KICK DE DEMARRAGE (PIECES RELATIVES Y COMPRISES)			28211-ML6-770	PIENON DE KICK DE DEMARRAGE (36T)	—	—	1		
.BROCHE DE KICK DE DEMARRAGE			28211-KN8-000	PIENON DE KICK DE DEMARRAGE (36T)	1	—	—	5006225	
.RESSORT DE KICK DE DEMARRAGE					—	1	—		
CAME D'ARBRE DE KICK	0.6	2	28212-MK2-680	COULEUR, PIGNON DE KICKSTARTER	—	—	1		
		3	28213-KF0-000	ROCHET DE KICK DE DEMARRAGE	1	1	1		
		4	28215-MK2-000	PLAQUE DE BUTEE DE KICK	1	1	1		
		5	28223-KF0-004	RESSORT DE ROCHET DE KICK DEMARRAGE	1	1	1		
		6	28250-MG3-000	BROCHE DE KICK DE DEMARRAGE	1	1	1		
		7	28255-MG3-010	COLLIER DE KICK DE DEMARREUR	1	1	1		
		8	28261-MK2-000	RESSORT DE KICK DE DEMARRAGE	1	1	1		
		9	28272-MK2-000	CAME D'ARBRE DE KICK	1	—	—	--------	5005958
			28272-MK2-003	CAME D'ARBRE DE KICK	1	—	—	5005959	
					—	1	1		
		10	28283-426-000	RESSORT DE REPOSITION DE CAME	1	1	—		
			28283-MK2-681	RESSORT DE REPOSITION DE CAME	—	—	1		
		11	28284-428-000	SIEGE DE RESSORT DE REPOSITION CAME	1	1	1		
		12	90131-MA7-000	BOULON DE DOUILLE, 8X20	2	2	2		
		13	90453-428-000	RONDELLE DE BUTEE, 22MM	1	1	—		
		14	90456-323-000	RONDELLE DE BUTEE, 22MM	1	—	—		
					—	1	—	--------	5108259
			90452-VM0-000	RONDELLE DE BUTEE, 22X40X1	—	1	—	5108260	
					—	—	1		

E-15

Broche de kick de démarrage

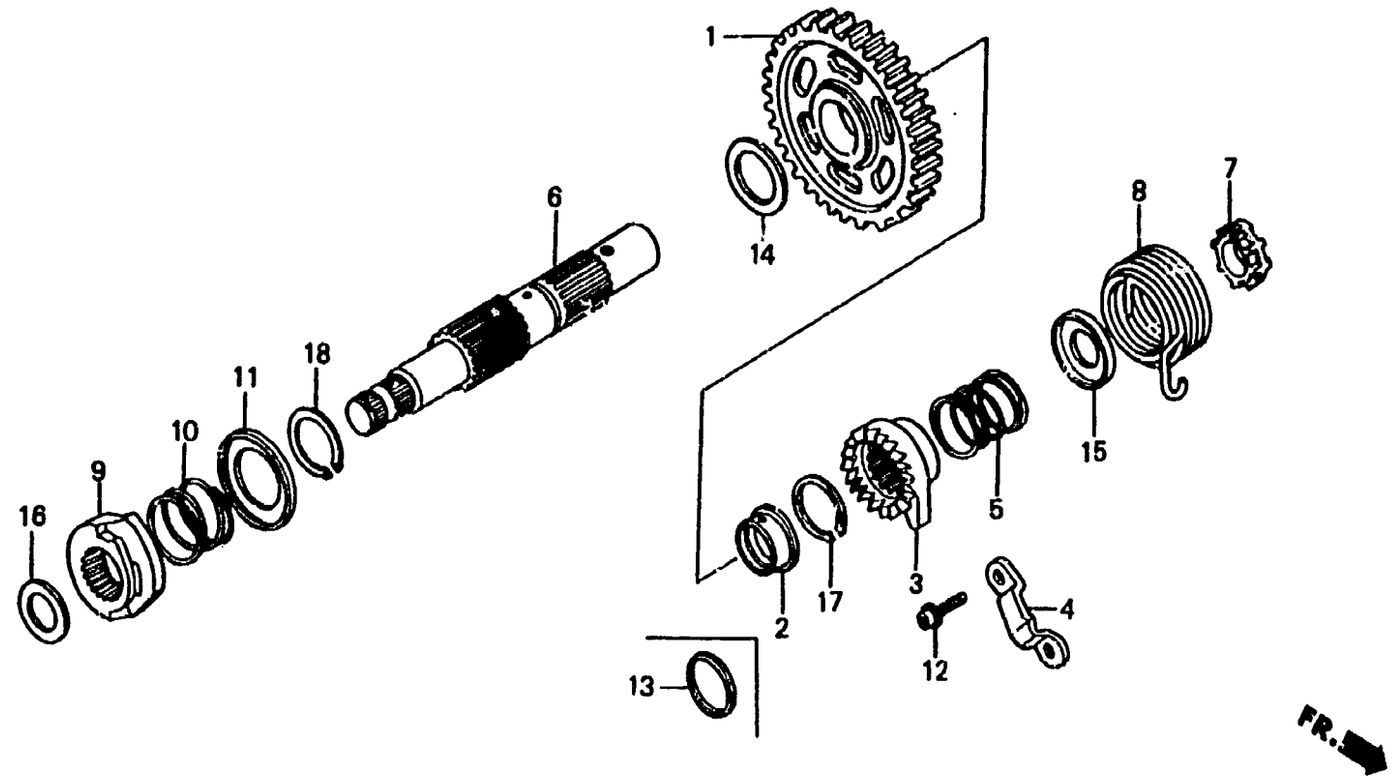

MK53-E1600

Item d'entretien	T.D.R.	N° de réf.	N° de pièce	Description	N° de requis XL600 LMF	RMG	LM	N° de série	Code de zone
		15	90501-KF0-000	RONDELLE DE RESSORT DE ROCHET DE KICK	1	1	1		
		16	90554-700-000	RONDELLE DE BUTEE, 20MM	1	1	1		
		17	90601-323-000	CIRCLIP, 22MM	1	1	1		
		18	94510-24000	CIRCLIP EXTERIEUR, 24MM	1	1	1		

F 4

E-16

Tambour de changement de vitesse

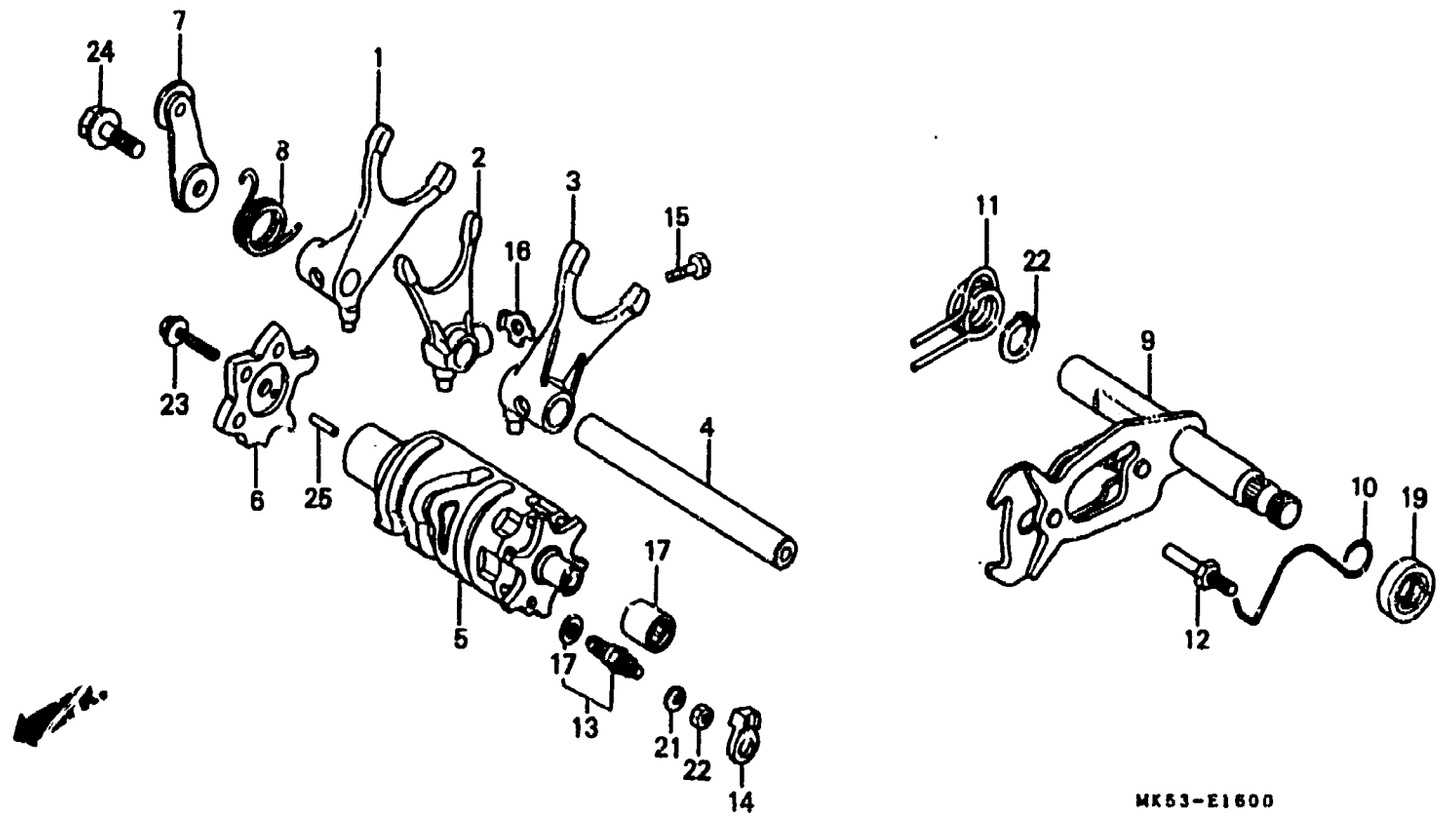

Item d'entretien	T.D.R.	N° de réf.	N° de pièce	Description	N° de requis XL600 LM*	RMG	LMH	N° de série	Code de zone
FOURCHETTE DE CHANGEMENT DE VITESSE	*5.5	1	24211-MG3-000	FOURCHETTE D. DE CHANGEMENT DE VITESSE	1	1	1		
(PIECES RELATIVES Y COMPRISES)		2	24212-MG3-000	FOURCHETTE CENTRALE DE CHANGEMENT D. VITESSE	1	1	1		
(L'ON APPLIQUE LE MEME F.R.T. MEME QUAND ON EFFECTUE L'ENTRETIENT SUR PLUS D'UNE PIECE.)		3	24213-MG3-000	FOURCHETTE G. DE CHANGEMENT DE VITESSE	1	—	—		
					—	1	—	--------	5113664
.TAMBOUR COMP. CHANGEMENT VITESSE			24213-MK2-680	FOURCHETTE G. DE CHANGEMENT DE VITESSE	—	1	—	5113665	
.BROCHE COMP. CHANGEMENT DE VITESSE					—	—	1		
CAME DE CHANGEMENT VITESSE	0.8	4	24241-MK2-000	ARBRE DE GUIDE DE FOURCHETTE CHANGEMENT DE VITESSE	1	1	1		
.BUTEE COMP. TAMBOUR DE CHANGEMENT DE VITESSE (PIECES RELATIVES Y COMPRISES)		5	24300-MG2-000	TAMBOUR COMP. CHANGEMENT VITESSE	1	1	1		
ENS. CONTACTEUR POINT MORT	0.2	6	24411-MG3-020	CAME DE CHANGEMENT VITESSE	1	1	1		
		7	24430-MG3-000	BUTEE COMP. TAMBOUR DE CHANGEMENT DE VITESSE	1	1	1		
		8	24435-MG3-010	RESSORT DE BUTEE DE TAMBOUR CHANGEMENT	1	1	1		
		9	24610-MG3-010	BROCHE COMP. CHANGEMENT DE VITESSE	1	—	—	--------	5012872
			24610-MK5-000	BROCHE COMP. CHANGEMENT DE VITESSE	1	—	—	5012873	
					—	1	1		
		10	24624-KA4-000	RESSORT DE REPOSITION DE CHANGEMENT DE VITESSE	1	1	1		

F 5

E-16

Tambour de changement de vitesse

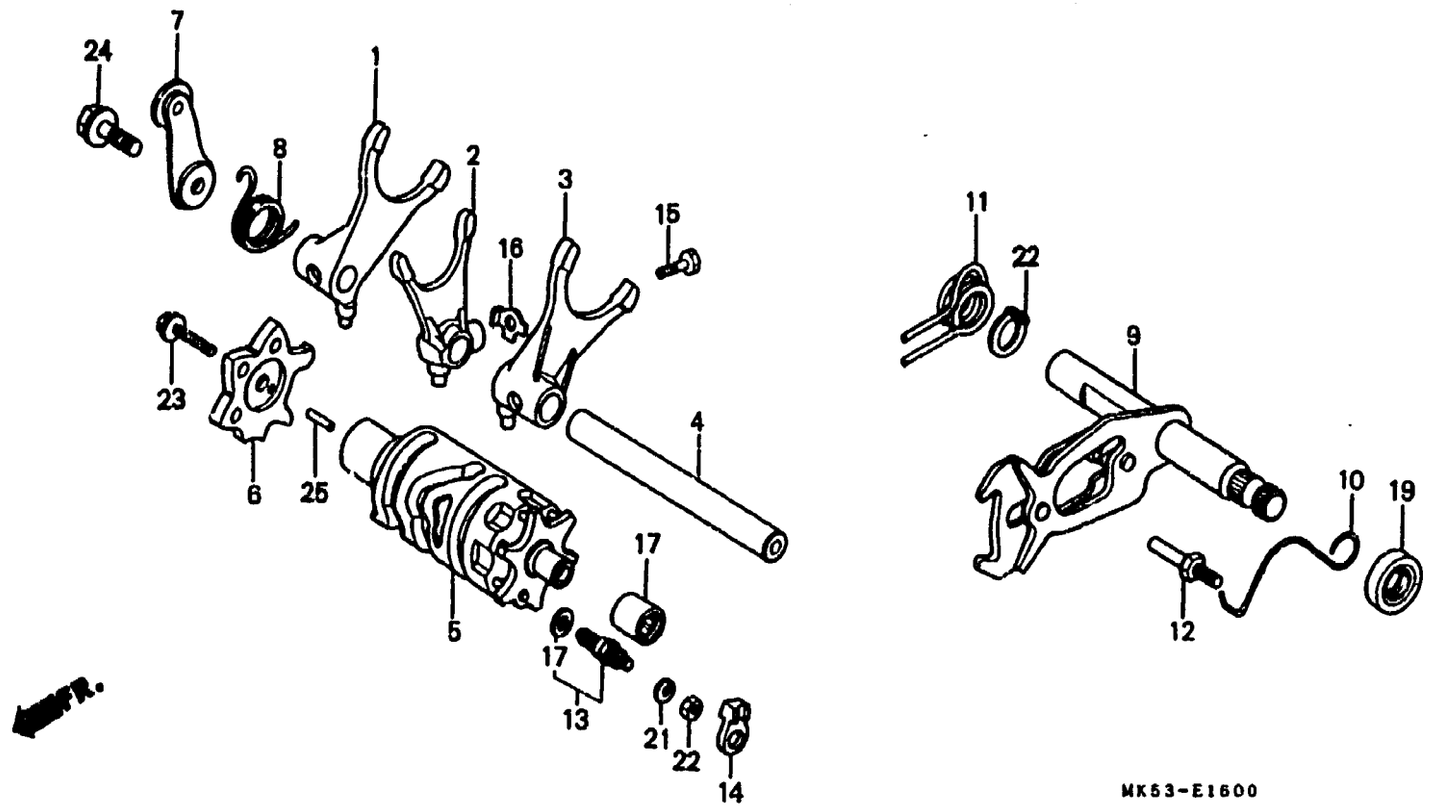

Item d'entretien	T.D.R.	N° de réf.	N° de pièce	Description	N° de requis XL600 LMF	RMG	LMH	N° de série	Code de zone
		11	24651-KF0-013	RESSORT DE RAPPEL DE CHANGEMENT DE VITESSE	1	1	1		
		12	24652-028-000	GOUPILLE DE RESSORT DE RETOUR CHANGEMENT	1	1	1		
		13	35600-413-013	ENS. CONTACTEUR POINT MORT (TOYO)	1	1	1	....	F
			35600-413-023	ENS. CONTACTEUR POINT MORT (TOYO)	—	—	1	....	F2
		14	35601-KG0-000	GUIDE D'INTERRUPTEUR DE POINT MORT	1	1	1		
		15	90041-MB0-000	BOULON SPECIAL, 7X18	1	1	1		
		16	90407-MG3-000	RONDELLE	1	—	—		
					—	1	—	 5111592	
					—	—	1	 5110019	F
			90407-MB0-000	RONDELLE BLOCAGE	—	1	—	5111693	
					—	—	1	5110020	F
					—	—	1	....	F2
		17	90443-KR0-000	RONDELLE DE CONTACTEUR DE POINT MORT	1	1	1		
		18	91053-719-005	ROULEMENT A AIGUILLES, 12X16X10(KOYO)	1	1	1		
		19	91202-965-003	JOINT D'ETANCHEITE D'HUILE, 14X28X7(ARAI)	1	1	1		
		20	94001-04080-0S	ECROU HEX., 4MM	1	1	1		
		21	94111-04800	RONDELLE ELASTIQUE, 4MM	1	1	1		
		22	94510-14000	CIRCLIP EXTERIEUR, 14MM	1	1	1		
		23	95700-06020-00	BOULON DE BRIDE, 6X20	1	1	1		

E-16

Tambour de changement de vitesse

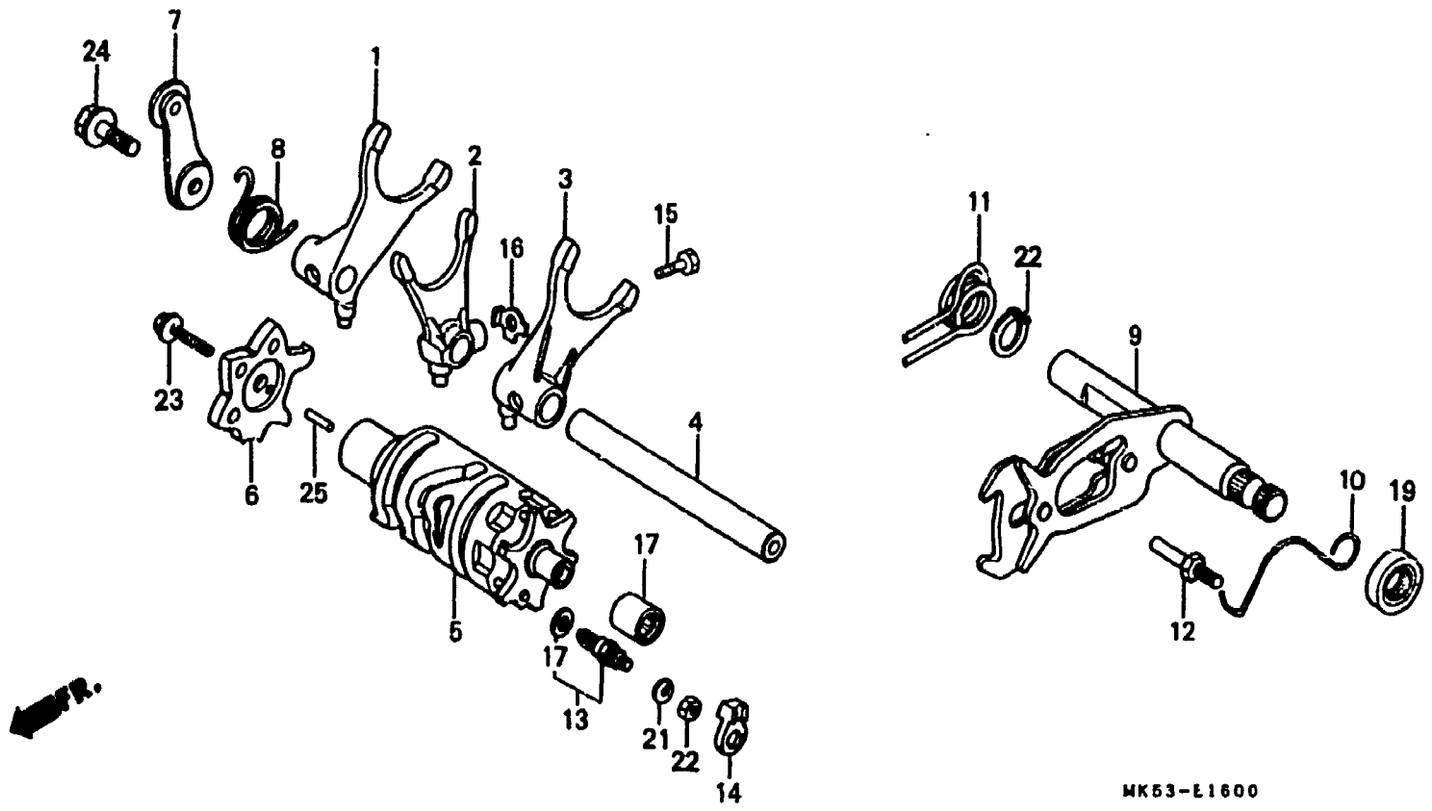

Item d'entretien	T.D.R.	N° de réf.	N° de pièce	Description	N° de requis XL600 LMF	RMG	LMH	N° de série	Code de zone
		24	95800-08020-00	BOULON DE BRIDE, 8X20	1	1	1		
		25	96220-30080	ROULEAU, 3X8	1	—	—	-------- 5005958	
			96220-30085	ROULEAU, 3X8.5	1	—	—	5005959	
					—	1	1		

F 7

E-17

Caburateur

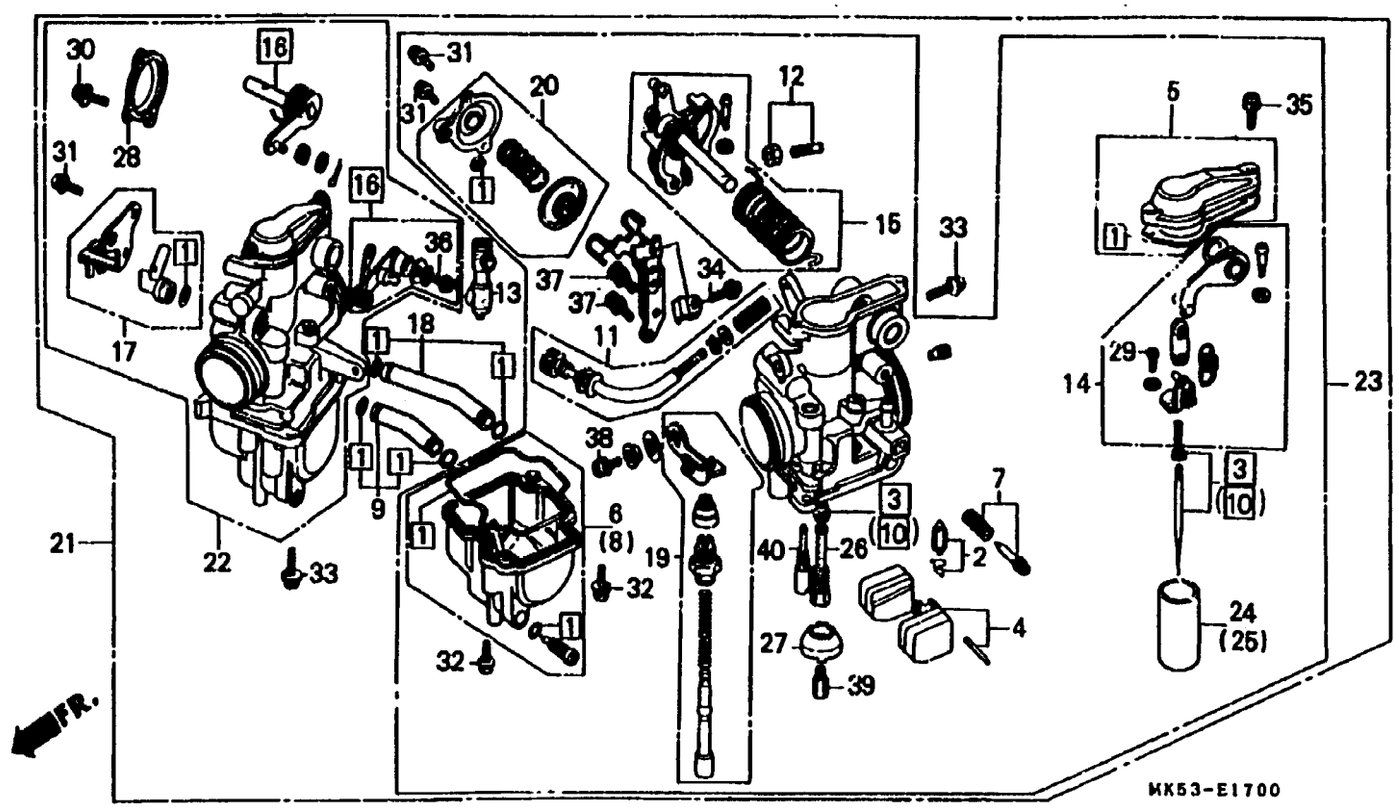

Item d'entretien	T.D.R.	N° de réf.	N° de pièce	Description	N° de requis XL600 LMF	PMG	LMH	N° de série	Code de zone
JEU DE SOUPAPE DE FLOTTEUR	0.8	[1]	16010-MK5-651	JEU DE JOINTS	2	2	2		
.JEU DE FLOTTEUR		2	16011-382-004	JEU DE SOUPAPE DE FLOTTEUR	2	2	2		
.ENS. CARBURATEUR		[3]	16012-MK5-651	JEU DE AIGUILLES DE GICLIEUR	1	1	1		
.GICLEUR PRINCIPAL,		4	16013-GC4-701	JEU DE FLOTTEUR	2	2	2		
JEU DE AIGUILLES DE GICLIEUR	1.2	5	16014-MG2-601	PARTIE SUPERIEURE	2	2	2		
PARTIE SUPERIEURE	0.5								
JEU CUVE FLOTTEUR	0.3	6	16015-MK5-651	JEU CUVE FLOTTEUR	1	1	1		
JEU DE RACCORD D'ESSENCE	0.9	7	16016-MG3-004	JEU DE VIS	1	1	1		
.JEU DE BRAS DE LIAISON		8	16023-MK5-651	JEU CUVE FLOTTEUR	1	1	1		
PRIMAIRE	1.1	9	16026-KF0-004	JEU DE RACCORD D'ESSENCE	1	1	1		
.JEU DE LIAISON DE GAZ PRIMAIR		[10]	16027-MK5-651	JEU DE AIGUILLES DE GICLIEUR	1	—	—		
.JEU DE LIAISON DE LEVIER					—	1	—	.....	PH69A [B]
.ENS. CARBURATEUR D.			16027-MK5-681	JEU DE AIGUILLES DE GICLIEUR	—	1	—	PH69A [C]	
.ENS. CARBURATEUR G.					—	—	1		
JEU DE SOUPAPE DE DEMARREUR	0.7								
.PAPILLON DE GAZ		11	16028-KF0-004	JEU DE VIS	1	1	1		
.GICLEUR DE RALENTI,		12	16029-KG0-004	JEU DE VIS	1	1	1		
JEU DE SOUPAPE DE COUPURE		13	16030-KF0-004	JEU DE PORTE-REGLAGE	1	—	—	.....	PH69A [A]
D'EAU	1.0		16030-MK5-004	JEU DE PORTE-REGLAGE	1	—	—	PH69A [B]	
					—	1	1		
		14	16031-MG3-004	JEU DE BRAS DE LIAISON PRIMAIRE	2	2	2		
		15	16032-MK5-651	JEU DE LIAISON DE PAPILLON	1	—	—	.....	PH69A [A]
			16032-MK2-014	JEU DE LIAISON DE GAZ PRIMAIRE	1	—	—	PH69A [B]	
					—	1	1		
		[16]	16035-MK2-004	JEU DE LIAISON DE LEVIER	1	—	—	.....	PH69A [A]
			16035-MK5-004	JEU DE LIAISON DE PAPILLON	1	—	—	PH69A [B]	
					—	1	1		

F 8

E-17

Caburateur

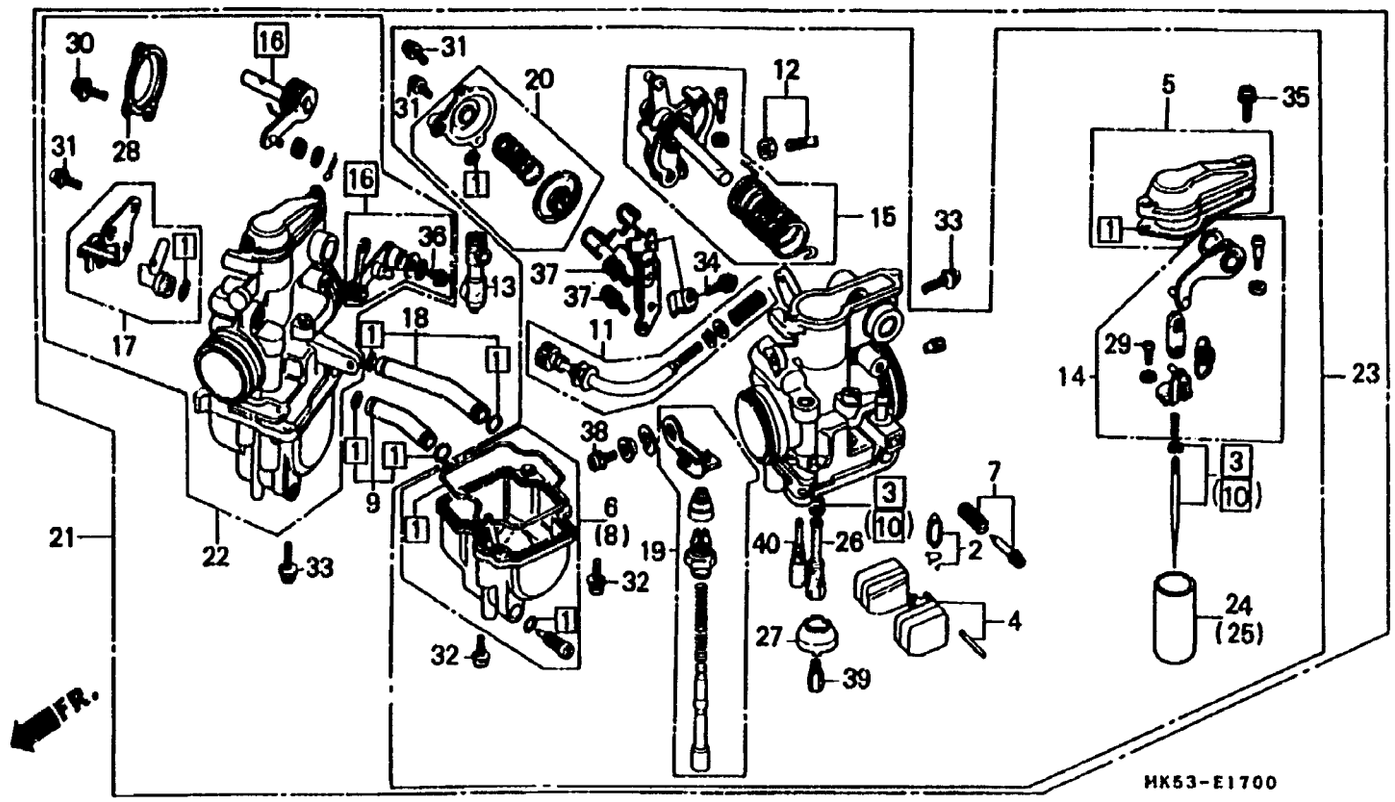

Item d'entretien	T.D.R.	N° de réf.	N° de pièce	Description	N° de requis XL600 LMF	RMG	LMH	N° de série	Code de zone
		17	16037-MG3-004	JEU DE RACCORD D'ESSENCE	1	1	1		
		18	16042-KK0-771	JEU DE RACCORD D'ESSENCE	1	1	1		
		19	16046-MK5-651	JEU DE SOUPAPE DE DEMARREUR	1	1	1		
		20	16048-KF0-004	JEU DE SOUPAPE DE COUPURE D'EAU	1	1	1		
		21	16100-MK5-653	ENS. CARBURATEUR	1	—	—	.....	5006224
			16100-MK5-654	ENS. CARBURATEUR	1	—	—	5006225	
					—	1	—		
			16100-MK5-682	ENS. CARBURATEUR	—	—	1		
		22	16101-MK5-651	ENS. CARBURATEUR D.	1	—	—	.....	PH69A [A]
			16101-MK5-652	ENS. CARBURATEUR D.	1	—	—	PH69A [B]	
					—	1	—	.....	PH69A [B]
			16101-MK5-682	ENS. CARBURATEUR 1	—	1	—	PH69A [C]	
					—	—	1		
		23	16102-MK5-651	ENS. CARBURATEUR G.	1	—	—	.....	PH69A [A]
			16102-MK5-652	ENS. CARBURATEUR G.	1	—	—	PH69A [B]	
					—	1	—	.....	PH69A [B]
			16102-MK5-682	ENS. CARBURATEUR 2	—	1	—	PH69A [C]	
					—	—	1		
		24	16111-MK5-651	PAPILLON DE GAZ	1	1	1		
		25	16112-MG3-004	PAPILLON DE GAZ (A)	1	—	—		
					—	1	—	.....	PH69A [B]
			16112-MK5-681	PAPILLON DE GAZ	—	1	—	PH69A [C]	
					—	—	1		
		26	16165-MG2-761	SUPPORT DE GICLEUR D'AIGUILLES	2	2	2		
		27	16168-KF0-004	SUPPORT DE GICLEUR	2	2	2		

F 9

E-17

Caburateur

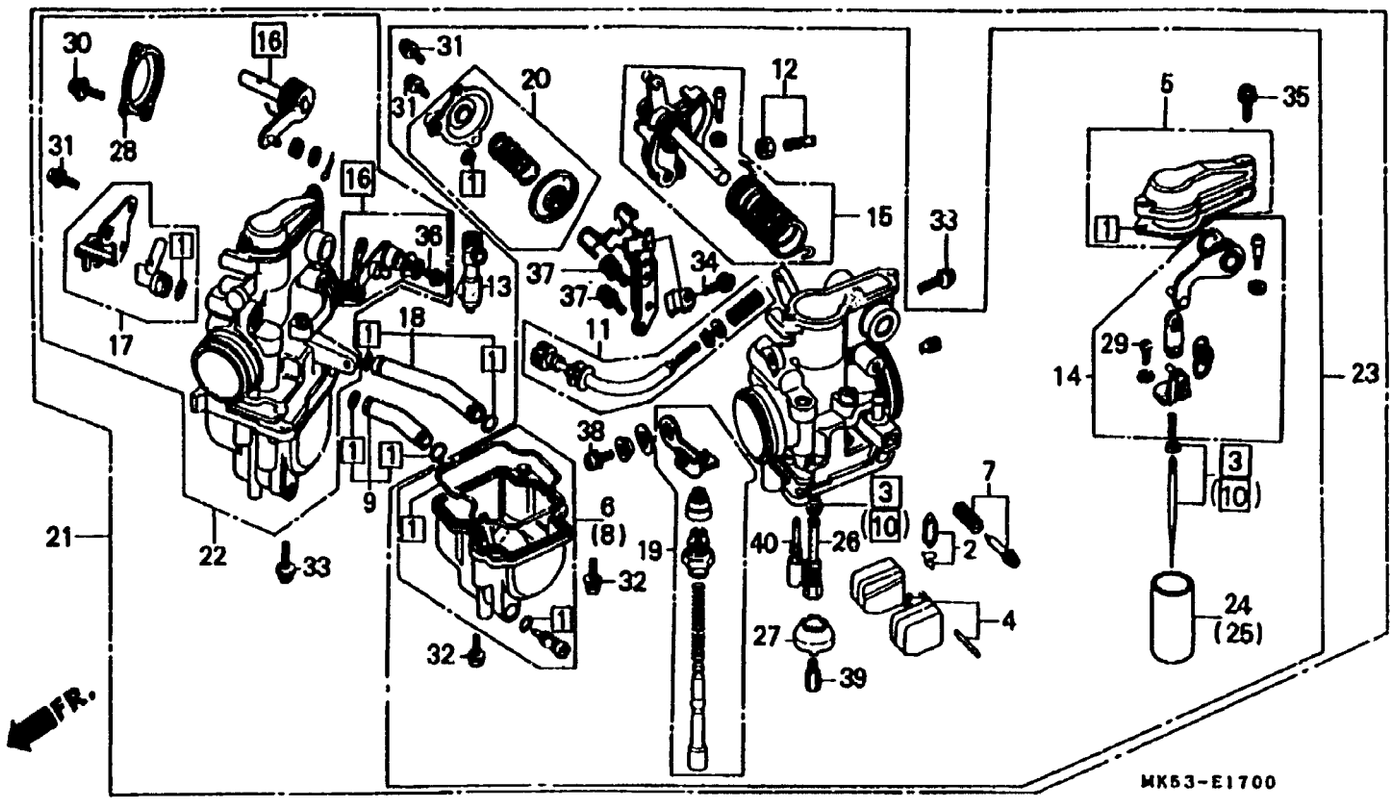

Item d'entretien	T.D.R.	N° de réf.	N° de pièce	Description	N° de requis XL600 LMF	RMG	LMH	N° de série	Code de zone
		28	16193-KB4-671	COUVERCLE DE SOUPAPE DE CUT-OFF D'AIR	1	1	1		
		29	93500-03008-1H	VIS A TETE CYLINDRIQUE, 3X8	4	4	4		
		30	93500-04008-1H	VIS A TETE CYLINDRIQUE, 4X8	2	2	2		
		31	93500-04010-1H	VIS A TETE CYLINDRIQUE, 4X10	4	4	4		
		32	93500-04014-1H	VIS A TETE CYLINDRIQUE, 4X14	4	4	4		
		33	93500-05012-1H	VIS A TETE CYLINDRIQUE, 5X12	2	2	2		
		34	93892-04012-1H	VIS A TETE A RONDELLE, 4X12	1	—	—	.....	PH69A A
			93892-04010-08	VIS A TETE A RONDELLE, 4X10	1	—	—	PH69A B	
					—	1	1		
		35	93892-04016-18	VIS A TETE A RONDELLE, 4X16	4	4	4		
		36	93892-04020-18	VIS A TETE A RONDELLE, 4X20	1	1	1		
		37	93500-04010-1H	VIS A TETE CYLINDRIQUE, 4X10	2	—	—	.....	PH69A A
			93892-05012-08	VIS A TETE A RONDELLE, 5X12	2	—	—	PH69A B	
					—	2	2		
		38	93892-05014-18	VIS A TETE A RONDELLE, 5X14	1	1	1		
		39	99101-393-1150	GICLEUR PRINCIPAL, # 115	2	—	—		
					—	2	—	.....	PH69A B
			99101-393-1180	GICLEUR PRINCIPAL, # 118	—	2	—	PH69A C	
					—	—	2		
		40	99103-GC7-0480	GICLEUR DE RALENTI, # 48	1	1	1		

F 10

EOP-1

Trousse de joint A

2

Item d'entretien	T.D.R.	N° de réf.	N° de pièce	Description	N° de requis XL600 LMF	RMG	LMH	N° de série	Code de zone
			061A1-MK5-651	TROUSSE DE JOINT A	1	1	—		
			061A1-MK5-653	TROUSSE DE JOINT A	—	—	1	 5118543	
		*	061A1-MK5-654	TROUSSE DE JOINT A (COMPONENT PARTS)	—	—	1	5118544	
		1	12191-MG3-000	JOINT DE CYLINDRE	1	1	—		
			12191-MK2-000	JOINT DE CYLINDRE	—	—	1		
		2	12209-MB9-003	JOINT D'ETANCHEITE DE TIGE DE SOUPAPE (NOK)	4	4	4		
		3	12251-MK2-005	JOINT DE CULASSE	1	1	—		
					—	—	1	 5118543	
		*	12251-MK2-015	JOINT DE CULASSE	—	—	1	5118544	
		4	12391-MG2-790	JOINT DE COUVERCLE DE CULASSE	1	1	1		
		5	18291-216-000	JOINT A DE TUYAU D'ECHAPPEMENT	2	2	2		
		6	90544-439-930	JOINT	4	4	4		
		7	91301-MG2-791	JOINT TORIQUE, 35.5X2.8(ARAI)	2	2	2		
		8	91301-MG3-003	JOINT TORIQUE SPECIAL (NOK)	1	1	1		
		9	91303-MG2-791	JOINT TORIQUE, 14.5X2.4(NOK)	1	—	—	 5210608	
					—	1	—	 5108259	
			91303-MG2-792	JOINT TORIQUE, 14.5X2.4(ARAI)	1	—	—	5210609	
					—	1	—	5108260	
					—	—	1		
		10	91352-MG2-791	JOINT TORIQUE, 39.5X2.6(ARAI)	4	—	—		
					—	4	—	 5108259	
			91352-MG2-792	JOINT TORIQUE, 39.5X2.6(ARAI)	—	4	—	5108260	
					—	—	4		

F 11

EOP-2

Trousse de joint B

2

Item d'entretien	T.D.R.	N° de réf.	N° de pièce	Description	N° de requis XL600 LMF	RMG	LMH	N° de série		Code de zone
			061B1-MK5-651	TROUSSE DE JOINT B	1	—	—	.....	5006224	
			061B1-MK5-652	TROUSSE DE JOINT B	1	—	—	5006225	5012872	
					—	1	—	.....	5108259	
			061B1-MK5-653	TROUSSE DE JOINT B (COMPONENT PARTS)	1	—	—	5012873		
				"	—	1	—	5108260		
				"	—	—	1			
		1	11191-MK2-000	JOINT DE CARTER	1	1	1			
		2	11367-MK5-000	JOINT DE COUVERCLE DE DEMARREUR	1	1	1			
		3	11394-MK2-000	JOINT DE COUVERCLE DE CARTER MOTEUR D.	1	1	1			
		4	11395-MK5-000	JOINT DE COUVERCLE DE CARTER MOTEUR G.	1	1	1			
		5	91301-473-003	JOINT TORIQUE, 7X1.7	1	1	1			
		6	91302-KF0-003	JOINT TORIQUE, 54X2.4(ARAI)	1	1	1			
		7	91302-MG2-791	JOINT CAOUTCHOUC, 10.5MM	2	—	—	.....	5012872	
					—	2	—	.....	5108259	
			91302-MG2-792	JOINT CAOUTCHOUC 10.5MM	2	—	—	5012873		
					—	2	—	5108260		
					—	—	2			
		8	91302-PJ4-004	JOINT TORIQUE, 9.6X1.9(ARAI)	1	1	1			
		9	91303-377-000	JOINT TORIQUE, 13.8X2.5	1	1	1			
		10	91305-KF0-003	JOINT TORIQUE, 27X2(ARAI)	1	1	1			
		11	91306-MG3-000	JOINT TORIQUE, 1.5X9.5	2	2	2			
		12	91309-425-003	JOINT TORIQUE, 24.4X3.1(ARAI)	1	1	1			

F 12

EOP-2

Trousse de joint B

Item d'entretien	T.D.R.	N° de réf.	N° de pièce	Description	N° de requis XL600 LMF	RMG	LMH	N° de série	Code de zone
		13	91312-PC6-003	JOINT TORIQUE, 57.8X2.4	1	—	—	5006225	
					—	1	1		
		14	94109-12000	RONDELLE DE BOUCHON DE DRAINAGE, 12MM	1	1	1		

G 1

F-1

Phare
(XL600LMF-B,E,F,G,SA
XL600LMH-B,B2,F,F2,G,G2)

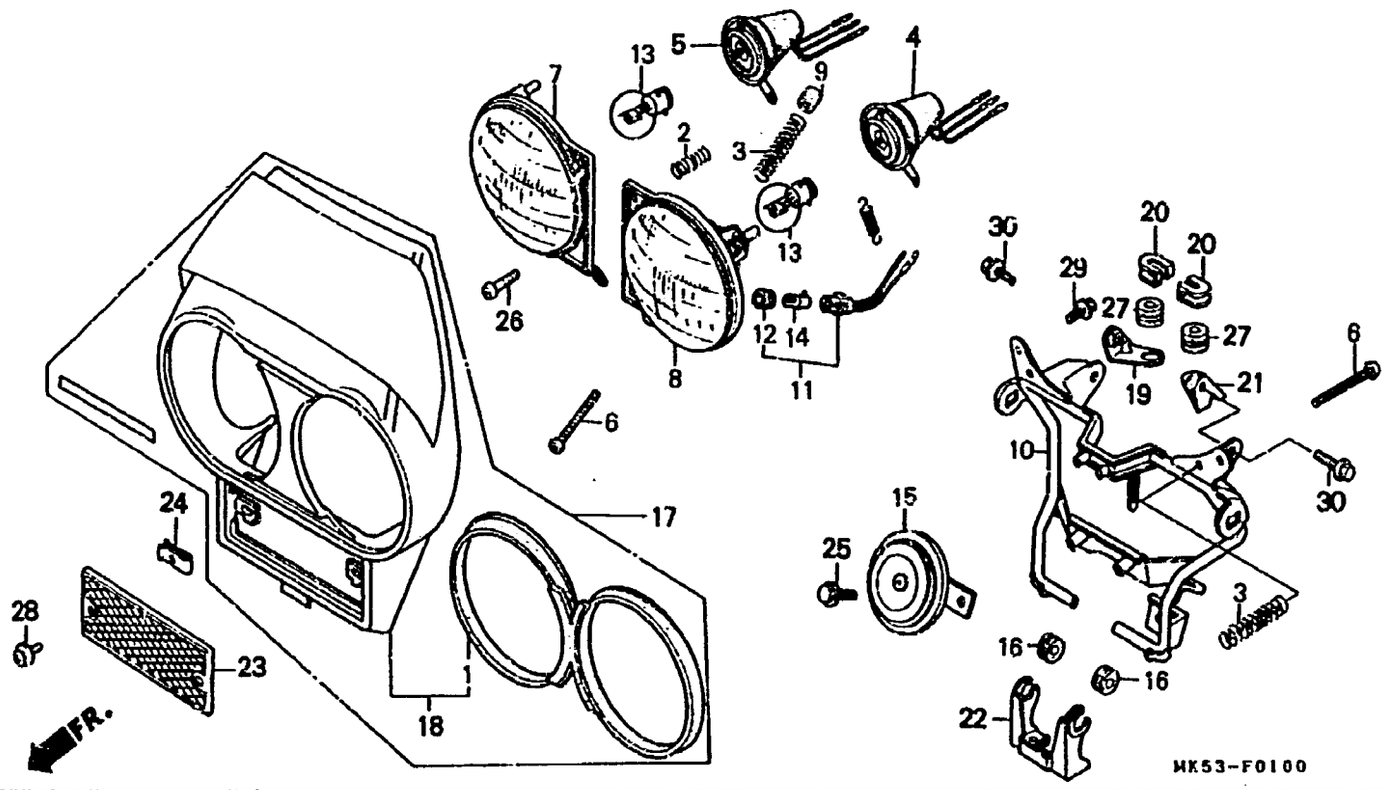

Item d'entretien	T.D.R.	N° de réf.	N° de pièce	Description	N° de requis XL600 LMF	RMG	LMH	N° de série	Code de zone
ENS. DOUILLE DE PHARE	0.2	1	33102-MK5-300	JOINT DE PHARE	1	—	1		
(AJOUTER 0,1 POUR CHAQUE.)		2	33107-KR0-003	RESSORT DE FIXATION	2	—	2		
.DOUILLE COMP. FEU POSITION		3	33108-MJ0-000	RESSORT DE REGLAGE	4	—	4		
UNITE DE PHARE	0.3	4	33110-MK5-621	ENS. DE DOUILLE, PHARE G.	1	—	1		
(AJOUTER 0,1 POUR CHAQUE.)		6	33114-MJ0-000	VIS DE REGLAGE D'INTENSITE PHARE	4	—	4		
.BOITIER DE PHARE									
SUPPORT COMP.	0.6								
AMPOULE DE PHARE	0.1	7	33120-MK5-621	UNITE DE PHARE D.	1	—	1		
.AMPOLE DE FEU POSITION		8	33121-MK5-621	UNITE DE PHARE G.	1	—	1		
.AVERTISSEUR SONORE COMP.		9	33136-MK5-620	COUVERCLE DE VIS	2	—	—		
.JEU DE BOITIER, DOUBLE PHARE		10	33156-MK5-611	SUPPORT COMP.	1	—	1		
		11	33170-MA6-710	DOUILLE COMP. FEU POSITION	1	—	1		
		12	33905-371-601	CAOUTCHOUC DE JOINT	1	—	1		
		13	34901-369-621	AMPOULE DE PHARE (LOCAL PROCUREMENT)	2	—	2		
		14	34903-388-611	AMPOLE DE FEU POSITION (12V 4W)	1	—	1		
		15	38110-MG2-621	AVERTISSEUR SONORE COMP.	1	—	—	.....	5009261
			38110-MK5-620	AVERTISSEUR SONORE COMP.	1	—	—	5009262	
					—	—	1		
		16	61103-430-000	CAOUTCHOUC DE MONTAGE DE GARDE-BOUE AV.	2	—	2		
		* 17	613A0-MK5-640ZA	JEU DE BOITIER, DOUBLE PHARE (WL) *B119/TYPE2* BLEU GOELAND/TYPE2	—	—	1	....	F2

F-1

Phare
(XL600LMF-B,E,F,G,SA
XL600LMH-B,B2,F,F2,G,G2)

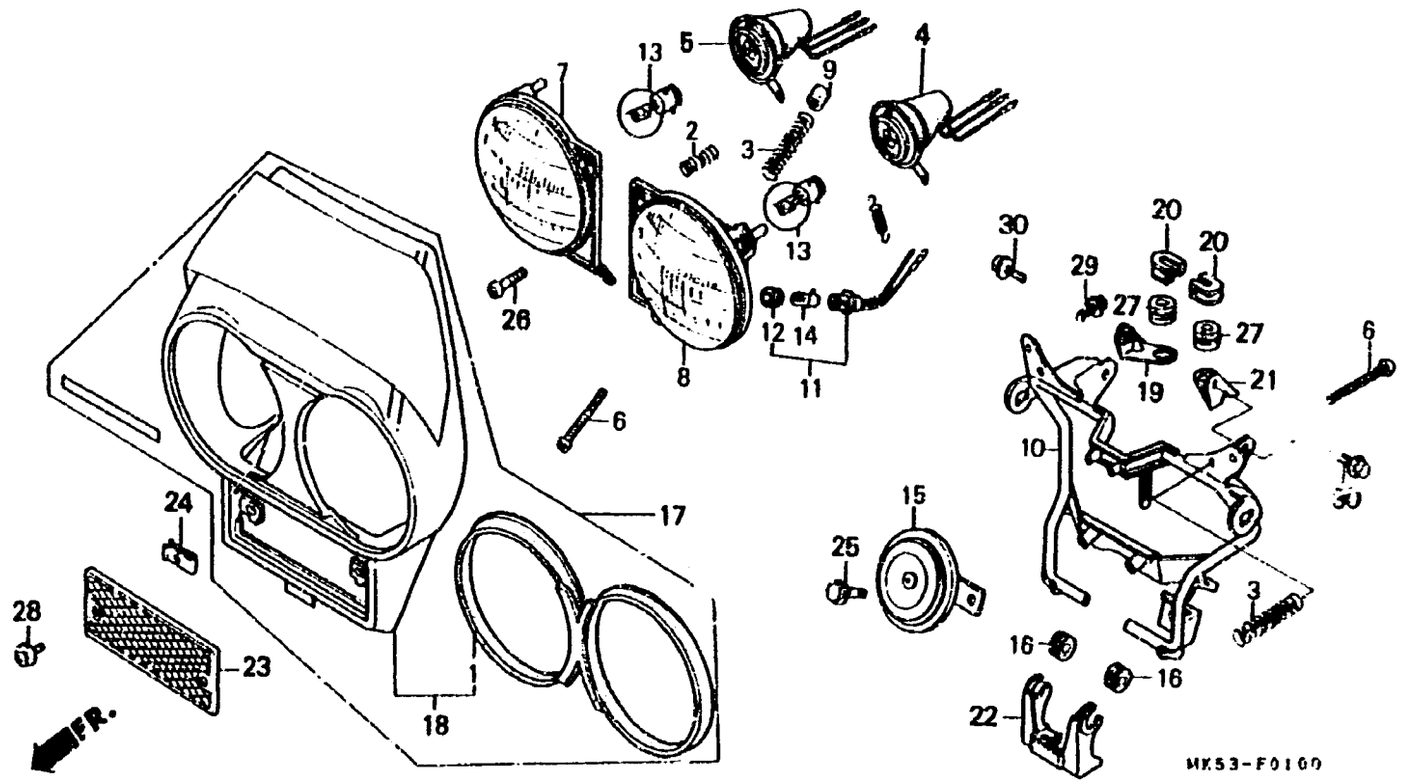

Item d'entretien	T.D.R.	N° de réf.	N° de pièce	Description	N° de requis XL600 LMF	RMG	LMH	N° de série	Code de zone
		* 17)	613A0-MK5-680ZA	JEU DE BOITIER, DOUBLE PHARE (WL) *PB149/TYPE1* BLEU DU SUD/TYPE1	—	—	1	....	F
		18	61301-MK5-000ZA	BOITIER DE PHARE (WOL) *NH138* .....BLANC DE SHASTA	1	—	—		
			61301-MK5-000ZB	*PB149* .....BLEU DU SUD	—	—	1	....	F
			61301-MK5-000ZC	*B119* .....BLEU GOELAND	—	—	1	....	F2
		19	61316-MK5-000	APPUI DE PHARE D.	1	—	1		
		20	61317-MG2-000	PLAQUE DE FIXATION D'APPUI DE PHARE	2	—	—	 5006379	
			61317-KG0-000	PLAQUE DE FIXATION D'APPUI DE PHARE	2	—	—	5006380	
					—	—	2		
		21	61317-MK5-000	APPUI DE PHARE G.	1	—	1		
		22	61320-MK5-000	APPUI COMP. PHARE	1	—	1		
		23	64202-MK5-000	MAILLE DE BOITE DE PHARE	1	—	1		
		24	64521-MC7-000	ECROU D'ETRIER, 4MM	2	—	2		
		25	90035-964-000	BOULON DE BRIDE, 8X10	1	—	1		
		26	90110-MK5-611	VIS A TETE TRONCONIQUE	2	—	2		
		27	90505-MC4-000	ANNEAU A DE BOITIER DE FILTRE A AIR	2	—	2		
		28	93891-04012-07	VIS A TETE A RONDELLE, 4X12	2	—	2		
		29	95700-06012-07	BOULON DE BRIDE, 6X12	2	—	2		
		30	96000-06012-00	BOULON DE BRIDE, 6X12	2	—	2	....	F
			95700-06014-00	BOULON DE BRIDE, 6X14	—	—	2	....	F2

G 3

F-1-1

Phare
(XL600LMF-ED,IT,N,SP,SW • XL600RMG
XL600LMH-ED,IT,IT2,N,N2,SP,SP2,SW)

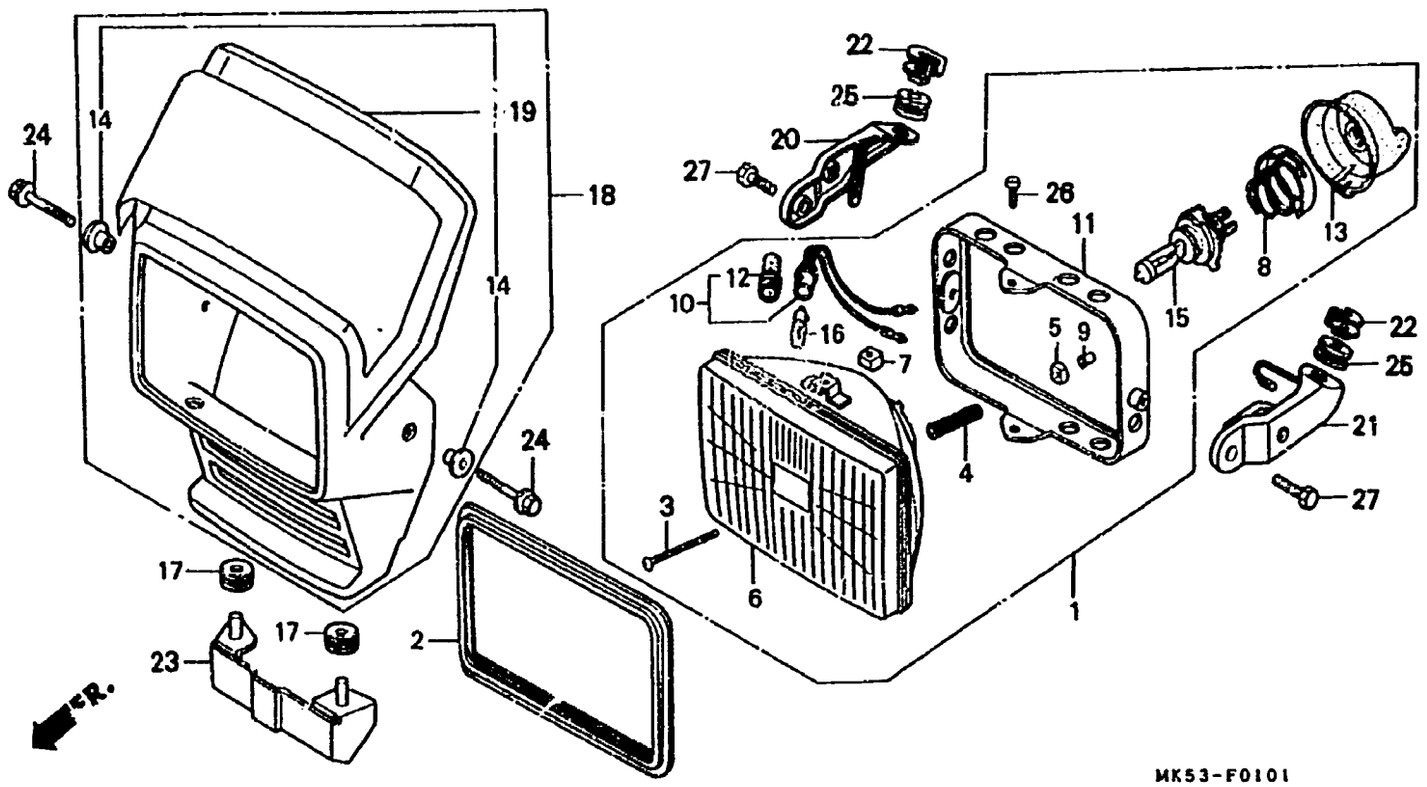

Item d'entretien	T.D.R.
ENS. PHARE	0.2
.ENS. DOUILLE DE FEU POSITION	
.APPUI DE PHARE	
(L'ON APPLIQUE LE MEME F.R.T. MEME QUAND ON EFFECTUE L'ENTRETIENT SUR PLUS D'UNE PIECE.)	
UNITE DE PHARE	0.3
.ENS. VISIERE AV.	
AMPOULE DE PHARE	0.1
.AMPOLE DE FEU POSITION	
.JEU DE VISIERE AV.	

N° de réf.	N° de pièce	Description	N° de requis XL600 LMF	RM	LMH	N° de série	Code de zone
1	33100-MG2-622	ENS. PHARE	—	1	—		
2	33102-MG2-000	JOINT DE PHARE	—	1	—		
3	33103-MG2-671	VIS DE REGLAGE D'INTENSITE PHARE	—	1	—		
4	33107-MG2-671	RESSORT DE REGLAGE D'INTENSITE PHARE	—	1	—		
5	33117-415-003	ECROU DE REGLAGE D'INTENSITE PHARE (STANLEY)	—	1	—		
6	33120-MG2-612	UNITE DE PHARE	—	1	—		
7	33128-471-003	ECROU DE SUPPORT D'UNITE	—	2	—		
8	33131-471-901	SUPPORT DE DOUILLE DE PHARE	—	1	—		
9	33136-426-830	COUVERCLE DE VIS	—	1	—		
10	33150-MG2-003	ENS. DOUILLE DE FEU POSITION	—	1	—		
11	33153-MG2-671	ANNEAU COMP. MONTAGE	—	1	—		
12	33155-166-003	CAOUTCHOUC DE JOINT	—	1	—		
13	33180-471-901	COUVERCLE DE CAOUTCHOUC	—	1	—		
14	33712-GC2-000	COLLIER A DE FEU AR.	—	2	—		
15	34901-371-621	AMPOULE DE PHARE (PHILIPS) (H4 JA 12V 60/55W)(JAUNE)	—	1	—		
16	34903-388-611	AMPOLE DE FEU POSITION (12V 4W)	—	1	—		
17	93133-KB4-000	ANNEAU DE COUVERCLE D'ALLUMAGE	—	2	—		
* 18	613A0-MM0-620ZA	JEU DE VISIERE AV. (WL) *NH1/TYPE1* NOIR/TYPE1	—	1	—		
*	613A0-MM0-620ZB	*NH138/TYPE2* BLANC DE SHASTA/TYPE2	—	1	—		

G 4

F-1-1

Phare
(XL600LMF-ED,IT,N,SP,SW • XL600RMG
XL600LMH-ED,IT,IT2,N,N2,SP,SP2,SW)

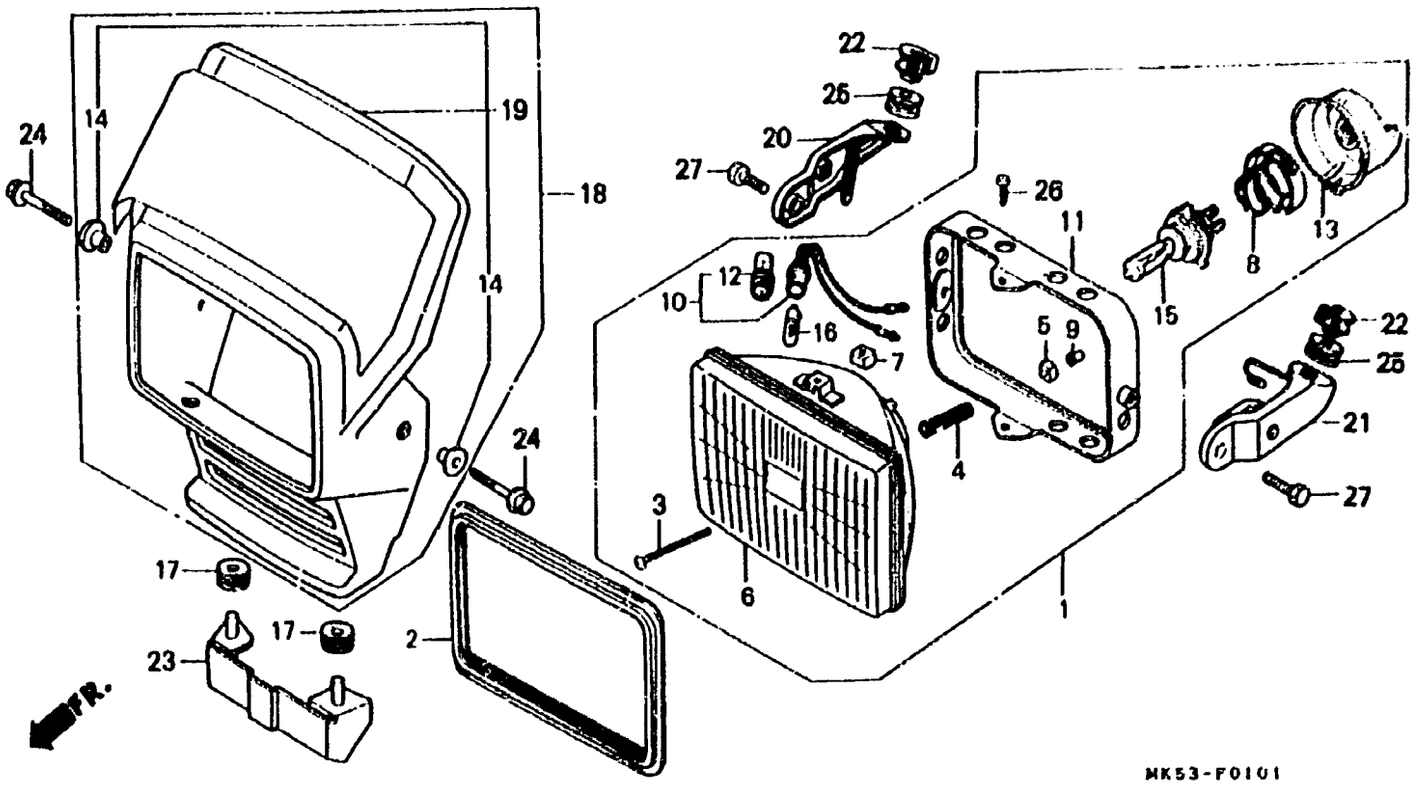

Item d'entretien	T.D.R.	N° de réf.	N° de pièce	Description	N° de requis XL600 LMF	RMG	LMH	N° de série	Code de zone
		* 18)	613A0-MM0-620ZC	JEU DE VISIERE AV. (WL) *R134/TYPE1* ROUGE COMBAT/TYPE1	–	1	–		
		19	61301-KL4-670ZB	ENS. VISIERE AV. (WOL) *NH1* ....NOIR	–	1	–		
			61301-KL4-670ZC	*NH138* ....BLANC DE SHASTA	–	1	–		
			61301-KL4-670ZF	*R134* ....ROUGE COMBAT	–	1	–		
		20	61315-MK5-770	APPUI DE PHARE D.	–	1	–		
		21	61316-MK5-770	APPUI DE PHARE G.	–	1	–		
		22	61317-KG0-000	PLAQUE DE FIXATION D'APPUI DE PHARE	–	2	–		
		23	61320-MK5-770	APPUI COMP. PHARE SIMPLE	–	1	–		
		24	96300-06012-00	BOULON DE BRIDE, 6X12	–	2	–		
		25	90505-MC4-000	ANNEAU A DE BOITIER DE FILTRE A AIR	–	2	–		
		* 26	93500-05010-0H	VIS A TETE CYLINDRIQUE, 5X10	–	2	–		
		27	95100-08012-00	BOULON HEX., 8X12	–	2	–		

F-2

Compteurs

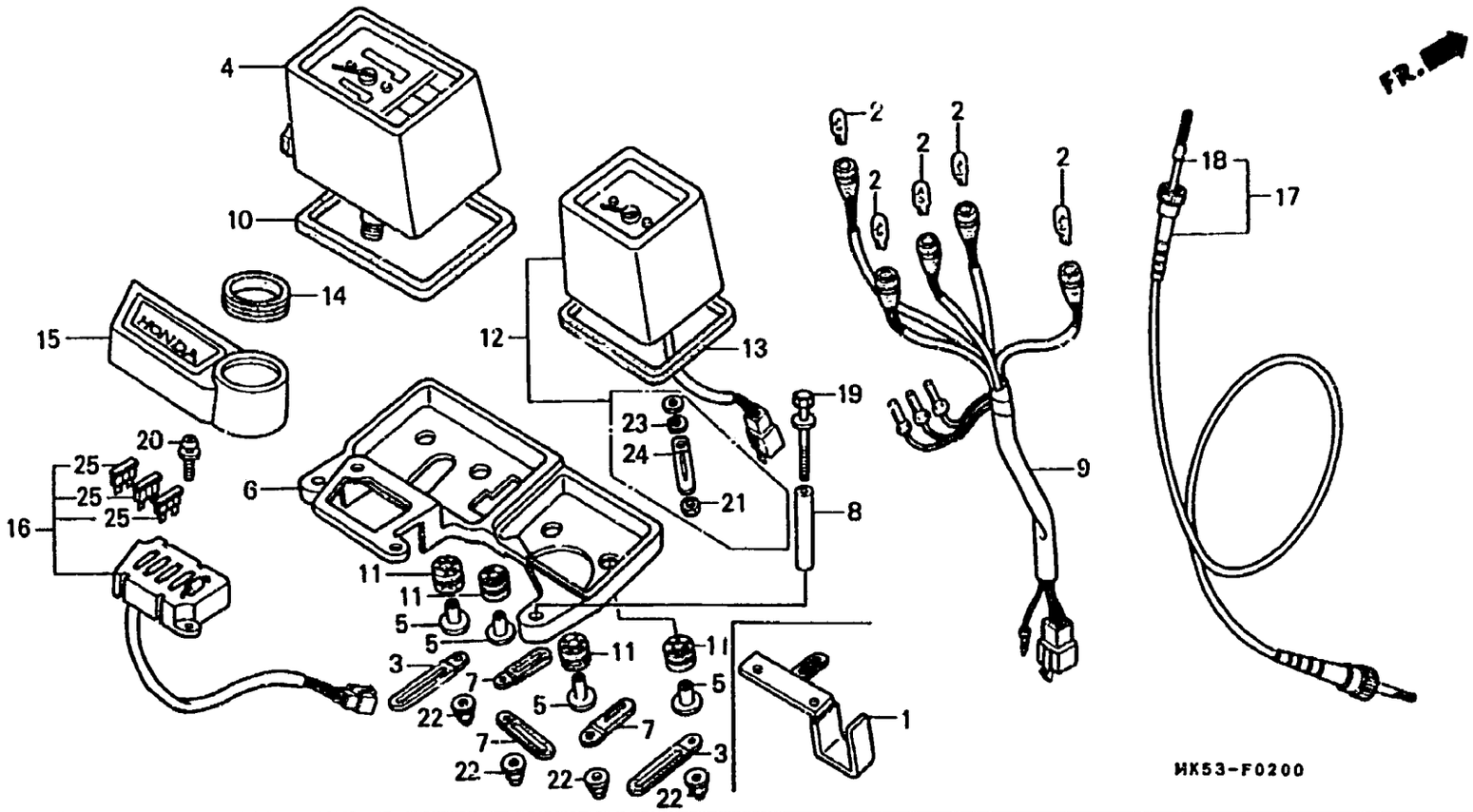

Item d'entretien	T.D.R.	N° de réf.	N° de pièce	Description	N° de requis XL600 LMr	RMg	LMH	N° de série	Code de zone
AMPOULE DE BASE DE COIN	0.2	1	32109-MK5-000	AGRAFE DE CABLE (A)	1	—	—	.....	5005348
(L'ON APPLIQUE LE MEME F.R.T. MEME QUAND ON EFFECTUE L'ENTRETIENT SUR PLUS D'UNE PIECE.)		2	34908-MB0-003	AMPOULE DE BASE DE COIN (12V3W)	5	5	5		
		3	37121-MJ4-000	AGRAFE DE FAISCEAU ELECTRIQUE	2	—	—	5009262	
					—	—	2		
ENS. COMPTEUR DE VITESSE	0.3	4	37200-MG2-621	ENS. COMPTEUR DE VITESSE	1	—	—		
.APPUI DE COMPTEUR					—	1	—	.....	5114558
.ENS. TACHYMETRE					—	—	1	.....	5203510
DOUILLE COMP.	0.4	*	37200-MG2-622	ENS. COMPTEUR DE VITESSE	—	1	—	5114559	
ENS. CABLE DE COMPTEUR DE VITESSE	0.1				—	—	1	5203511	
		5	37206-471-000	COLLIER D'INSTALLATION DE COMPTEUR	4	4	4		
		6	37212-MG7-000	APPUI DE COMPTEUR	1	1	1		
		7	37212-MJ1-670	PINCE, 4X100	1	—	—	.....	5009261
					—	2	3		
					3	—	—	5009262	
		8	37213-MG2-000	COLLIER D'APPUI DE COMPTEUR	2	2	2		
		9	37226-MK5-600	DOUILLE COMP.	1	—	1		
			37226-MK5-770	DOUILLE COMP.	—	1	—		
		10	37242-MG7-000	TAMPON DE COMPTEUR DE VITESSE	1	1	1		
		11	37243-MG2-000	CAOUTCHOUC DE MONTAGE DE COMPTEUR DE VITESSE	4	4	4		
		12	37250-MK5-600	ENS. TACHYMETRE	1	—	—		
					—	—	1	.....	5203510
			37250-MM0-620	ENS. TACHYMETRE	—	1	—	.....	5104558
		*	37250-MK5-601	ENS. TACHYMETRE	—	—	1	5203511	
		*	37250-MM0-621	ENS. TACHYMETRE	—	1	—	5104559	

F-2

Compteurs

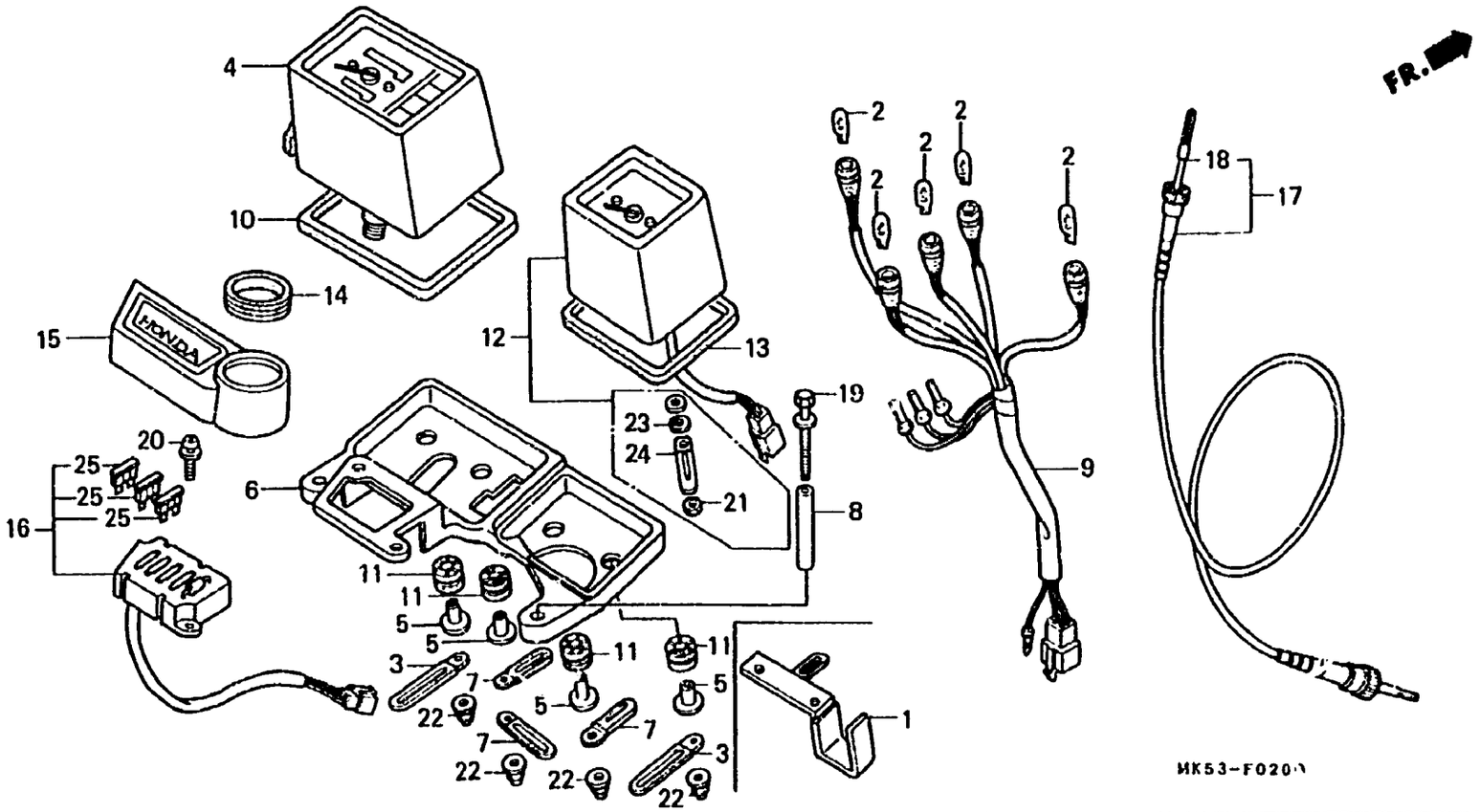

Item d'entretien	T.D.R.	N° de réf.	N° de pièce	Description	N° de requis XL600 LMF	RMG	LMH	N° de série	Code de zone
		13	37252-MG7-000	COUSSIN DE TACHYMETRE	1	1	1		
		14	37312-KB7-008	ANNEAU D'INTERRUPTEUR COMBINE	1	1	1		
		15	37622-MK5-000	COUVERCLE D'INTERRUPTEUR ALLUMAGE	1	1	1		
		16	38200-MK5-005	ENS. PLAQUE DE FUSIBLE	1	—	1		
			38200-MK5-770	ENS. PLAQUE DE FUSIBLE	—	1	—		
		17	44830-MK5-000	ENS. CABLE DE COMPTEUR DE VITESSE	1	1	1		
		18	44831-MK5-000	CABLE INTERIEUR DE COMPTEUR DE VITESSE	1	1	1		
		19	90102-MG2-000	RONDELLE A BOULON, 6X45	2	2	2		
		20	93891-05012-07	VIS A TETE A RONDELLE, 5X12	2	2	2		
		21	94002-04000-0S	ECROU HEX., 4MM	2	2	2		
		22	94021-06070-0S	ECROU DE CHAPEAU, 6MM	4	4	4		
		23	94111-04000	RONDELLE ELASTIQUE, 4MM	2	2	2		
		24	94591-25000	PINCE, 2X60	1	1	1		
		25	98200-31000	FUSIBLE DE LAME (10A)	3	3	3		

F-3

Levier de poignée • Interrupteur • Câble

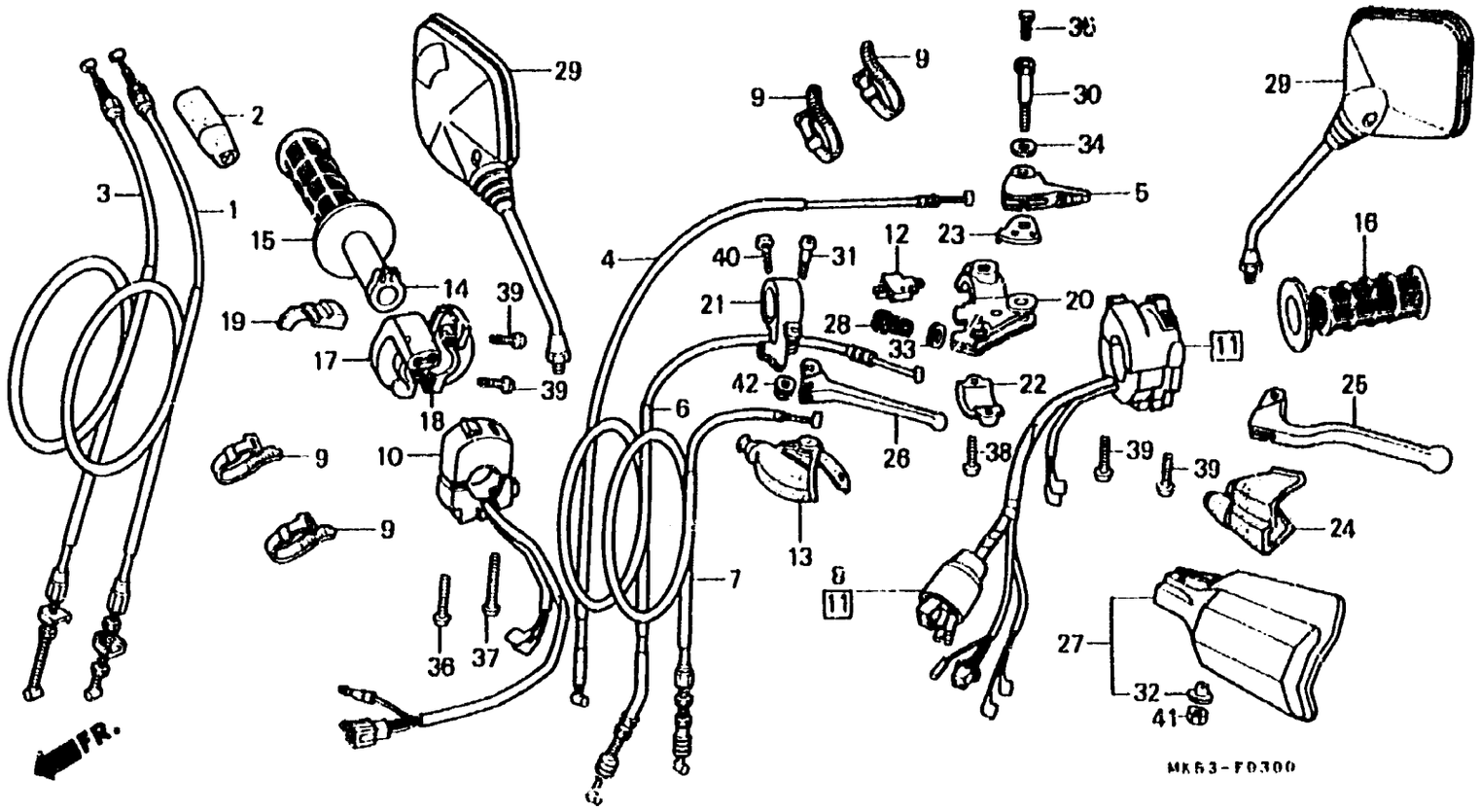

Item d'entretien	T.D.R.	N° de réf.	N° de pièce	Description	N° de requis XL600 LMF	RMG	LMH	N° de série		Code de zone
CABLE COMP. ACCELERATEUR	0.5	1	17910-MK5-000	CABLE COMP. A D'ACCELERATEUR	1	—	—	.....	5009261	
(L'ON APPLIQUE LE MEME F.R.T. MEME QUAND ON EFFECTUE L'ENTRETIENT SUR PLUS D'UNE PIECE.)			17910-MK5-010	CABLE COMP. A D'ACCELERATEUR	1	—	—	5009262		
					—	1	1			
		2	17913-KB7-000	COUVERCLE DE CABLE D'ACCELERATEUR	1	1	1			
CABLE COMP. STARTER	0.2	3	17920-MK5-000	CABLE COMP. B D'ACCELERATEUR	1	—	—	.....	5009261	
CABLE COMP. EMBRAYAGE			17920-MK5-010	CABLE COMP. B D'ACCELERATEUR	1	—	—	5009262		
CABLE COMP. DECOMPRESSION					—	1	1			
BOITIER D'ACCELERATEUR SUPERIEUR		4	17950-MK5-000	CABLE COMP. STARTER	1	1	1			
SUPPORT DE LEVIER DE GUIDON G		5	17961-MG2-000	LEVIER COMP. STARTER	1	1	1			
LEVIER COMP. STARTER	0.1	6	22870-MK5-000	CABLE COMP. EMBRAYAGE	1	—	—	.....	5006439	
ENS. INTERRUPTEUR D'EMBRAYAGE			22870-MK5-010	CABLE COMP. EMBRAYAGE	1	—	—	5006440		
POIGNEE G					—	1	1			
BOITIER D'ACCELERATEUR INFERIEUR		7	22890-MG2-730	CABLE COMP. DECOMPRESSION	1	—	1			
LEVIER DE GUIDON G		8	32108-080-000	COUVERCLE D'ACCOUPLEMENT FAISCEAU ELECTRIQUE	1	—	1			
LEVIER DE DECOMPRESSION		9	32161-404-000	BANDE B1 DE CABLE	4	4	4			
GARDE DE GENOUILLERE G		10	35130-MK5-003	ENS. INTERRUPTEUR DE DEMARRAGE ET D'ARRET	1	—	1			
ENS. INTERRUPTEUR DE DEMARRAGE ET D'ARRET	0.4		35130-MK5-771	ENS. INTERRUPTEUR DE DEMARRAGE ET D'ARRET	—	1	—			
ENS. INTERRUPTEUR DE CLIGNOTANT										
TUYAU DE POIGNEE DE GAZ	0.3	11	35200-MK5-670	ENS. INTERRUPTEUR DE CLIGNOTANT	1	—	1			
POIGNEE G			35200-MK5-680	ENS. INTERRUPTEUR DE CLIGNOTANT	—	1	—			
SUPPORT DE LEVIER		12	35240-MK5-003	ENS. INTERRUPTEUR D'EMBRAYAGE	1	1	1			

G 8

F-3

Levier de poignée • Interrupteur • Câble

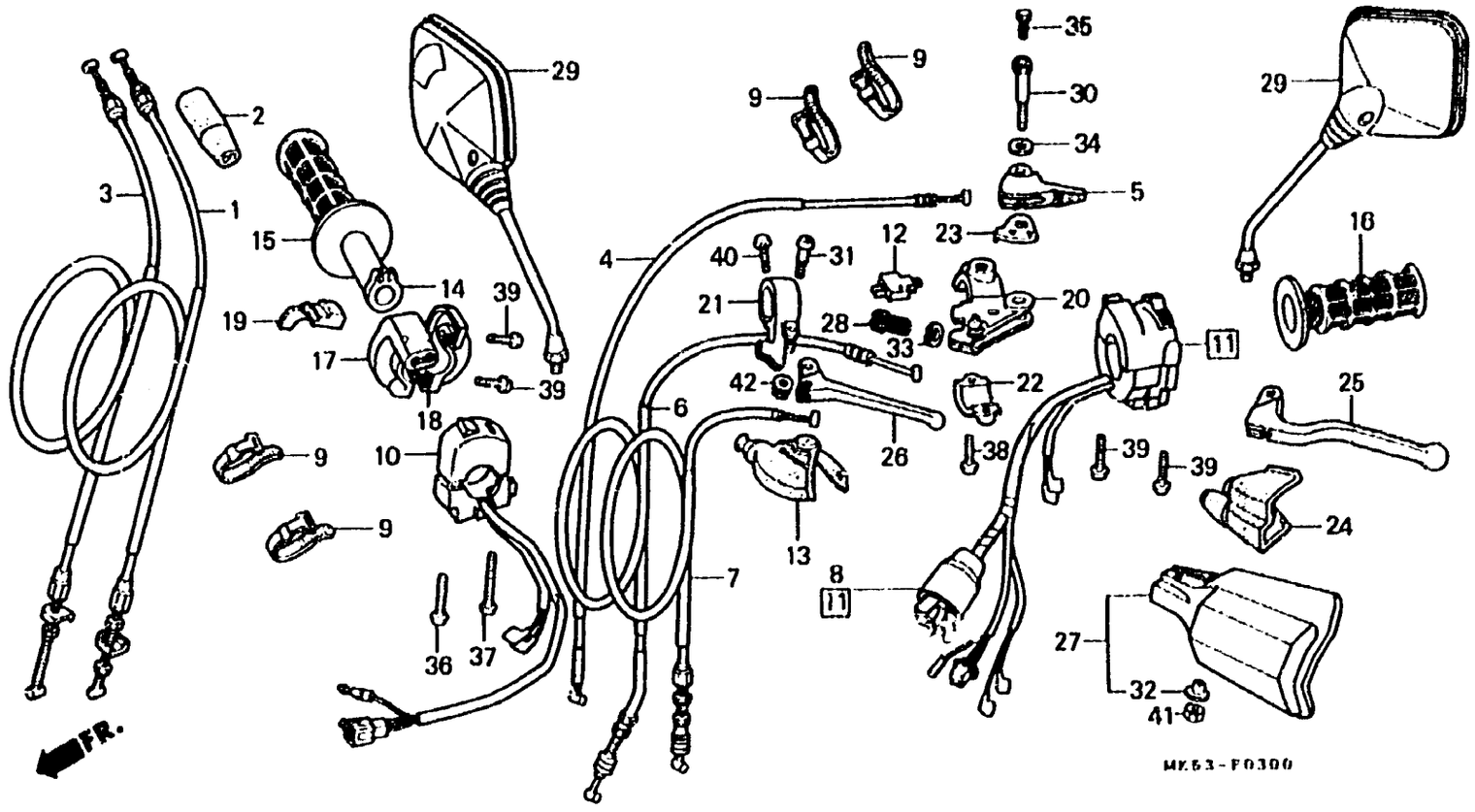

Item d'entretien	T.D.R.	N° de réf.	N° de pièce	Description	N° de requis XL600 LW	XL600 RW3	XL600 LW-	N° de série	Code de zone
		13	50177-MA0-000	SOUFFLET DE LEVIER DECOMPRESSION	1	—	1		
		14	53141-429-000	TUYAU DE POIGNEE DE GAZ	1	1	1		
		15	53165-MK5-000	POIGNEE D.	1	1	—		
			53165-MK5-010	POIGNEE D.	—	—	1		
		16	53166-MK5-000	POIGNEE G.	1	1	—		
			53166-MK5-010	POIGNEE G.	—	—	1		
		17	53167-KB7-000	BOITIER D'ACCELERATEUR SUPERIEUR	1	1	1		
		18	53168-MG7-000	BOITIER D'ACCELERATEUR INFERIEUR	1	1	1		
		19	53169-KB7-000	COULISSEAU DE CABLE D'ACCELERATEUR	1	1	1		
		20	53172-MK5-000	SUPPORT DE LEVIER DE GUIDON G	1	1	1		
		21	53173-435-730	SUPPORT DE LEVIER DECOMPRESSION	1	—	1		
		22	53174-KE1-000	PORTE-SUPPORT DE LEVIER G	1	1	1		
		23	53176-MK5-000	PLAQUE DE CONTACT	1	1	1		
		24	53177-MG7-000	COUVERCLE DE LEVIER DE GUIDON G	—	1	—		
			53177-MK5-000	COUVERCLE DE LEVIER DE GUIDON G	1	(1)	1		
		25	53178-MG7-003	LEVIER DE GUIDON G	1	1	1		
		26	53180-MG2-010	LEVIER DE DECOMPRESSION	1	—	1		
		27	53186-MK5-000ZA	GARDE DE GUIDON LEVIER G *NH138* BLANC DE SHASTA	1	(1)	1		F

F-3

Levier de poignée • Interrupteur • Câble

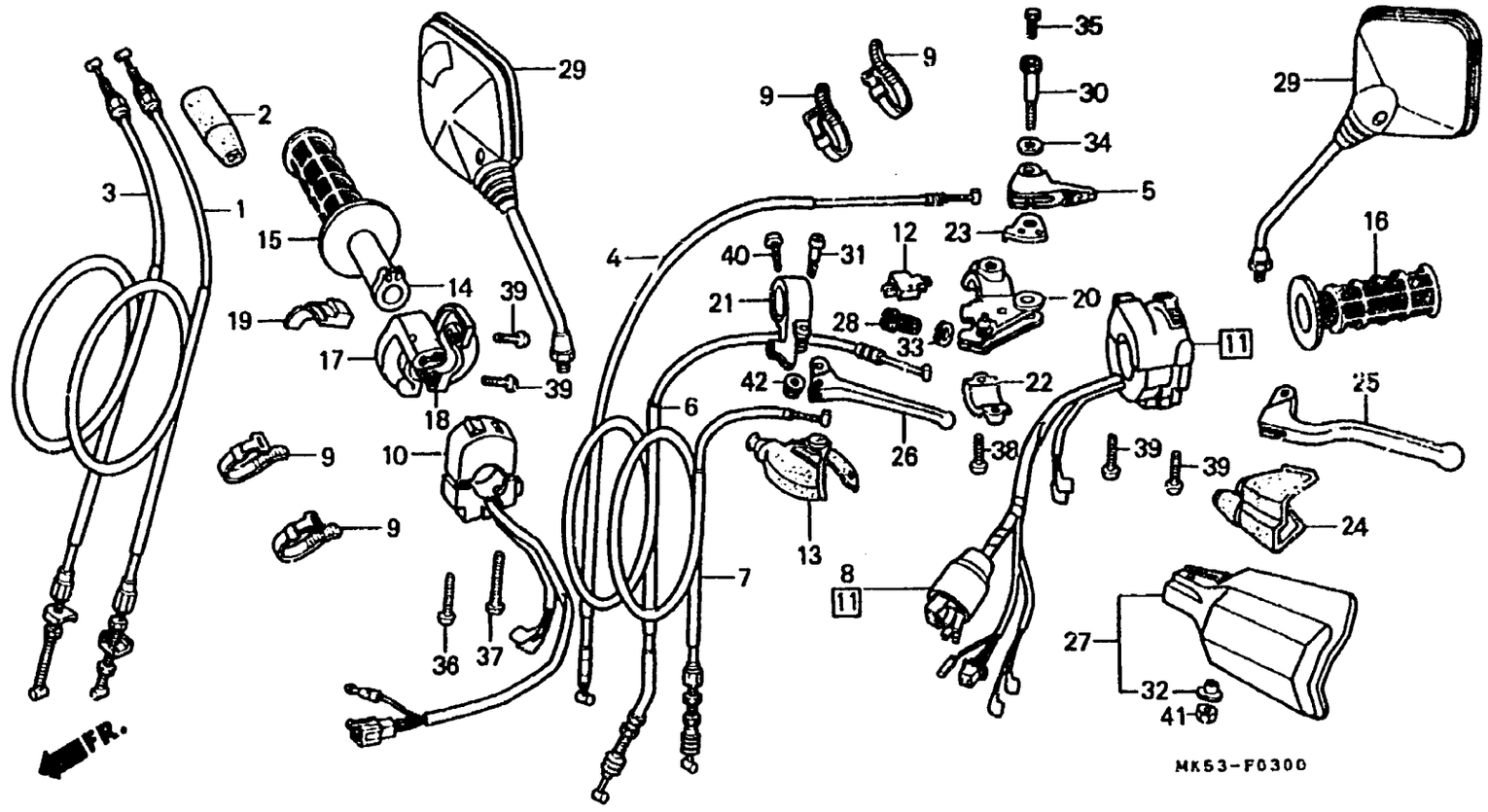

Item d'entretien	T.D.R.	N° de réf.	N° de pièce	Description	N° de requis XL600 LMF	RMG	LMH	N° de série	Code de zone
		27)	53185-MK5-000ZB	GARDE DE GENOUILLERE G.					
				R134 .....ROUGE COMBAT	—	(1)	—		
			53185-MK5-000ZC	*NH1* .....NOIR	—	(1)	—		
			53185-MK5-000ZD	*B119* .....BLEU GOELAND	—	—	1	....	F2
		28	53192-KA4-710	BOULON DE REGLAGE DE CABLE	1	1	1		
		29	88110-MG2-621	ENS. RETROVISEUR	2	2	2		
		30	90114-MK5-000	BOULON DE PIVOT DE LEVIER	1	(1)	1		
			90113-MG2-000	BOULON DE PIVOT DE LEVIER POIGNEE	—	1	—		
		31	90115-147-000	VIS DE PIVOT DE LEVIER DE GUIDON	1	—	1		
		32	90127-KF0-770	COLLIER, 6X4	1	(1)	1		
		33	90321-KA4-700	ECROU DE FIXATION	1	1	1		
		34	90405-463-000	RONDELLE, 8MM	1	1	1		
		35	92200-05012-0A	BOULON HEX., 5X12	1	(1)	1		
		36	93500-04032-0G	VIS A TETE CYLINDRIQUE, 4X32	1	1	1		
		37	93500-04045-0G	VIS A TETE CYLINDRIQUE, 4X45	1	1	1		
		38	93500-05016-0A	VIS A TETE CYLINDRIQUE, 5X16	2	2	2		
		39	93500-05020-0A	VIS A TETE CYLINDRIQUE, 5X20	4	4	4		
		40	93500-06026-0A	VIS A TETE CYLINDRIQUE, 6X25	1	—	1		
		41	94001-06000-0S	ECROU HEX., 6MM	1	1	1		
		42	94050-05000	ECROU DE BRIDE, 5MM	1	—	1		

F-4

Maître cylindre de frein avant

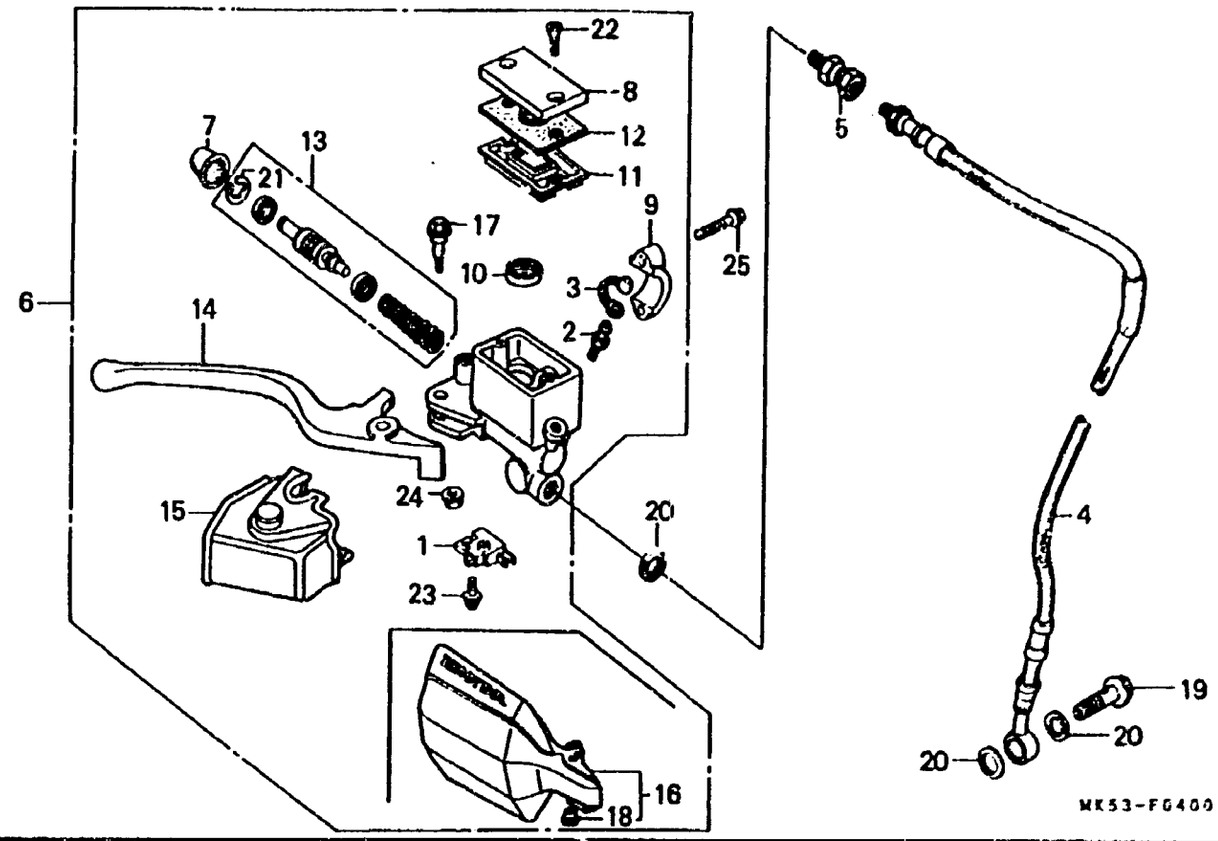

Item d'entretien	T.D.R.
ENS. INTERRUPTEUR D'ARRET AV.	0.1
.DIAPHRAGME	
.LEVIER COMP. GUIDON D.	
.GARDE DE GENOUILLERE D.	
DURITE DE FREIN AV.	0.3
.ENS. MAITRE CYLINDRE AV.	
JEU DE MAITRE CYLINDRE	0.4

N° de réf.	N° de pièce	Description	N° de requis XL600 LWE	LWG	LWH	N° de série		Code de zone
1	35340-MA5-671	ENS. INTERRUPTEUR D'ARRET AV.	1	1	1			
2	43352-568-003	VIS DE PURGE	1	1	1			
3	43353-461-771	CHAPEAU, PURGEUR	1	1	1			
4	45125-MK5-651	DURITE DE FREIN AV.	1	—	—			
	45125-MK5-C03	DURITE DE FREIN AV.	—	1	1			
5	45127-MG3-013	RACCORD DE DURITE DE FREIN	1	—	—	.....	5011294	
			—	1	—	.....	5107605	
	45127-KA3-831	RACCORD DE DURITE DE FREIN	1	—	—	5011295		
			—	1	—	5107606		
			—	—	1			
6	45500-MK5-651ZA	ENS. MAITRE CYLINDRE AV.						
		NH138 .....BLANC DE SHASTA	1	—	1	.....	.....	F
	45500-MK5-651ZB	*B119* .....BLEU GOELAND	—	—	1	.....	.....	F2
	45500-MM0-621	.....	—	1	—			
7	45504-410-003	SOUFFLET COMP.	1	1	1			
8	45513-HA2-006	CHAPEAU DE MAITRE CYLINDRE	1	1	1			
9	45517-166-006	SUPPORT DE MAITRE CYLINDRE	1	1	1			
10	45518-MG3-016	SEPARATEUR COMP.	1	1	1			
11	45520-MG7-006	DIAPHRAGME	1	1	1			
12	45521-HA2-006	PLAQUE DE DIAPHRAGME	1	1	1			
13	45530-MG3-305	JEU DE MAITRE CYLINDRE	1	1	1			
14	53175-MG7-006	LEVIER COMP. GUIDON D.	1	1	1			
15	53176-MG7-006	COUVERCLE DE LEVIER DE GUIDON D.	—	1	—			
16	53197-MK5-000ZA	GARDE DE GENOUILLERE D.						
		NH138 .....BLANC DE SHASTA	1	(1)	1	.....	.....	F

G 11

F-4

Maftre cylindre de frein avant

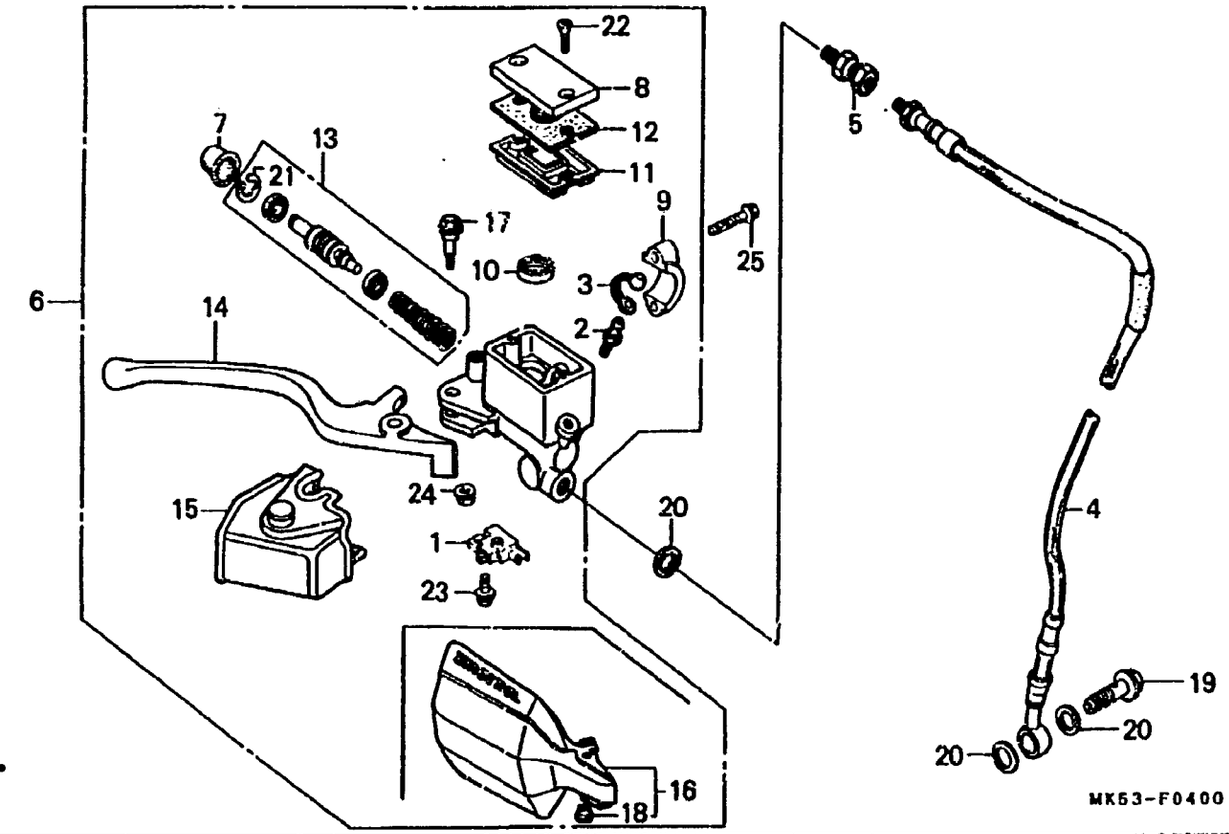

Item d'entretien	T.D.R.	N° de réf.	N° de pièce	Description	N° de requis XL600 LMF	RMG	LMH	N° de série		Code de zone
		16)	53180-MK5-000ZB	GARDE DE GENOUILLERE D.						
				R134 .....ROUGE COMBAT	—	(1)	—			
			53180-MK5-000ZC	*NH1* .....NOIR	—	(1)	—			
			53180-MK5-000ZD	*B119* .....BLEU GOELAND	—	—	1	--------	--------	F2
		17	90113-KF0-770	BOULON DE PIVOT DE LEVIER POIGNEE	1	(1)	1			
			90114-166-006	BOULON DE PIVOT DE LEVIER POIGNEE	—	1	—			
		13	90127-KF0-770	COLLIER, 6X4	1	(1)	1			
		19	90145-961-010	BOULON D'HUILE, 10X22	1	—	—	--------	5009496	
					—	1	—	--------	5104109	
					—	—	1	--------	--------	F2
			90145-KM3-750	BOULON D'HUILE, 10X22	1	—	—	5009497		
					—	1	—	5104110		
					—	—	1	--------	--------	F
		20	90545-300-000	RONDELLE DE BOULON D'HUILE	3	3	—			
			46472-568-000	JOINT DE BOULON D'HUILE	—	—	3			
		21	90651-MA5-671	CIRCLIP	1	1	1			
		22	93600-04012-1G	VIS A TETE PLATE, 4X12	2	2	2			
		23	93893-04012-17	VIS A TETE A RONDELLE, 4X12	1	1	1			
		24	94050-06000	ECROU DE BRIDE, 6MM	1	1	1			
		25	96000-06025-00	BOULON DE BRIDE, 6X25	2	2	2			

G 12

F-5

Guidon • Haut de fourche

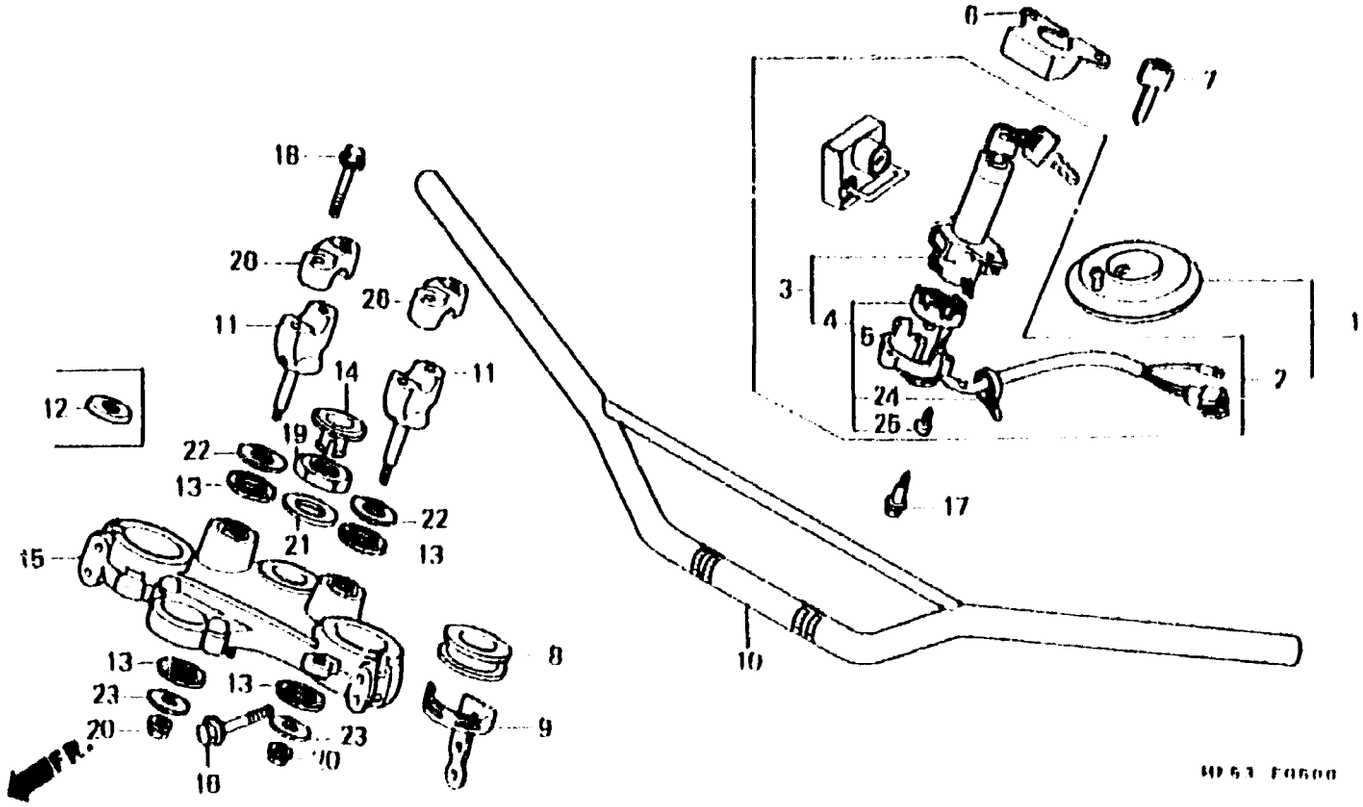

Item d'entretien	T.D.R.	N° de réf	N° de pièce	Description	N° de [illegible]			N° de série	Code de zone
JEU DE CLEF	0.6	1	35010-MK5-000	JEU DE CLEF	•	–	–	5003825	
ENS. INTERRUPTEUR COMBINE ET VERROU	0.4		35010-MK5-010	JEU DE CLEF	•	–	–	5003825	
.BASE COMP. CONTACT		2	35010-MM0-620	JEU DE CLEF	–	•	–		
.COUVERCLE D'INTERRUPTEUR		3	35100-MK5-007	ENS. INTERRUPTEUR COMBINE ET VERROU	•	–	–	5003825	
TUYAU DE GUIDON DE DIRECTION	0.5		35100-MK5-771	ENS. INTERRUPTEUR COMBINE ET VERROU	–	•	–		
SUPPORT SUPERIEUR DE GUIDON (L'ON APPLIQUE LE MEME F.R.T. MEME QUAND ON EFFECTUE L'ENTRETIENT SUR PLUS D'UNE PIECE.)	0.2		35100-MK5-017	ENS. INTERRUPTEUR COMBINE ET VERROU	•	–	–	5003825	
HAUT DE FOURCHE COMP.	0.7	4	35101-MK5-007	BASE COMP. CONTACT	•	–	–		
			35101-MK5-017	BASE COMP. CONTACT	–	–	•		
			35101-MK5-771	BASE COMP. CONTACT	–	•	–		
		5	35105-MG9-681	COUVERCLE D'INTERRUPTEUR	•	•	•		
		7	35121-KB7-810	CLEF DE BLANC (TYPE 1)	•	•	•		
			35122-KB7-810	CLEF DE BLANC (TYPE 2)	•	•	•		
		8	45466-KA4-000	GUIDE DE CABLE INTERIEUR	•	•	•		
		9	45469-MK5-000	GUIDE SUPERIEUR DE DURITE DE FREIN	•	–	•		
		10	53100-MK5-000	TUYAU DE GUIDON DE DIRECTION	•	•	•		
		11	53132-KL3-670	SUPPORT SUPERIEUR DE GUIDON	•	•	•		
		12	53135-KA3-730	CHAPEAU DE TUYAU DE POIGNEE	•	–	•		
		13	53136-MM0-620	CAOUTCHOUC, COUSSINET AUX DE GUIDON	–	•	–		
		14	53208-MC4-000	BOUCHON DE TIGE DE DIRECTION	•	•	•		
		15	53220-MK5-000	HAUT DE FOURCHE COMP.	•	–	–		

G 13

F-5

Guidon • Haut de fourche

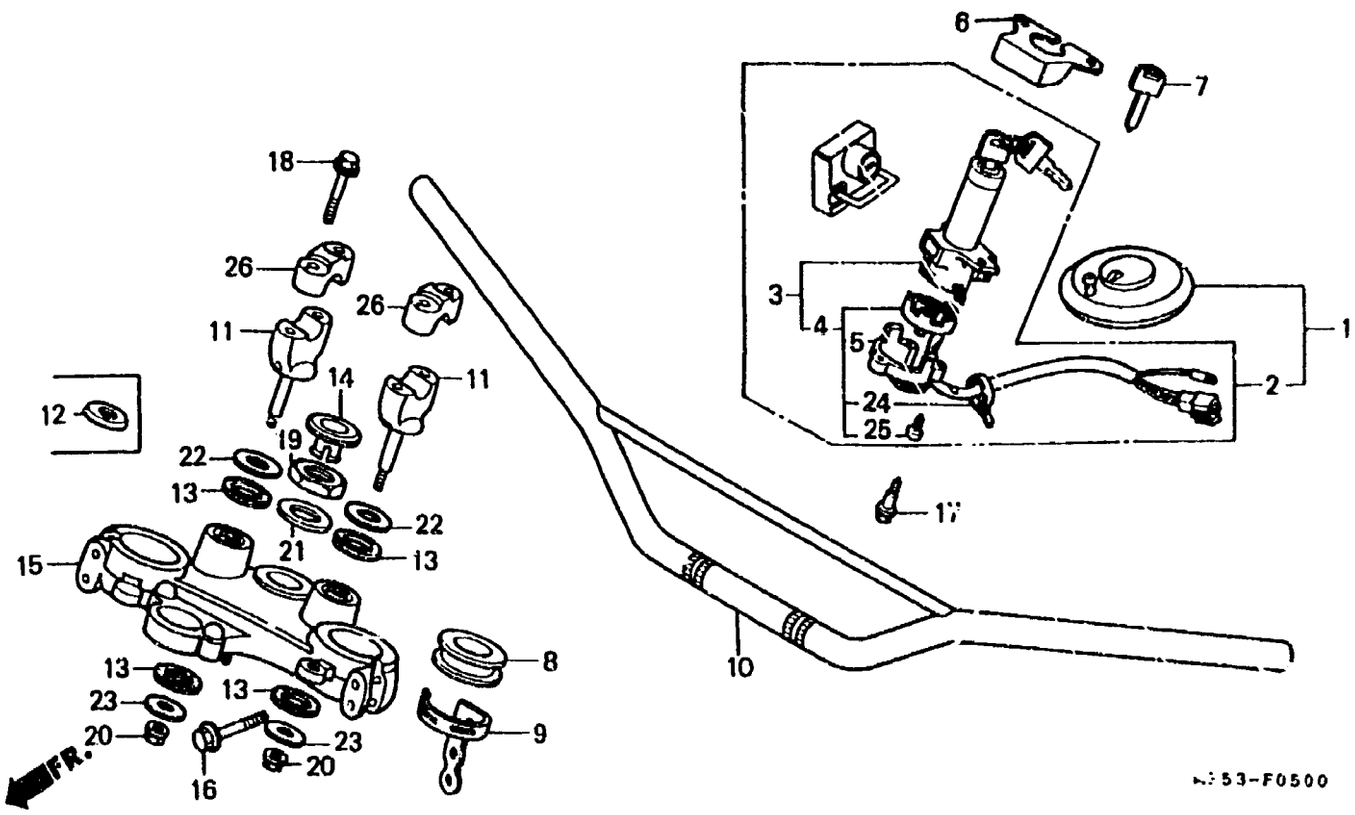

Item d'entretien	T.D.R.	N° de réf.	N° de pièce	Description	N° de requis XL600 LMF	RMG	LMH	N° de série	Code de zone
		15)	53220-MM0-620	HAUT DE FOURCHE COMP.	—	1	1		
		16	90103-KF0-000	BOULON DE BRIDE, 8X45	4	—	4		
			90103-MM0-620	BOULON DE BRIDE, 8X53	—	4	—		
		17	90104-MJ1-000	BOULON DE BRIDE, 8X19	2	2	2		
		18	90111-362-000	BOULON DE BRIDE, 8X36	4	4	4		
		19	90304-425-000	ECROU DE TIGE DE DIRECTION	1	1	1		
		20	90309-KF0-003	ECROU DE BRIDE, 8MM	2	2	2		
		21	90503-425-000	RONDELLE DE TIGE DE DIRECTION	1	1	1		
		22	90534-MM0-620	RONDELLE PLATE, 12MM	—	2	—		
		23	90535-KB9-000	RONDELLE DE TAMPON DE POIGNEE	2	2	2		
		24	91058-MG9-681	BANDE D'AUTO-BLOCAGE	1	1	1		
		25	91059-MK4-601	VIS AUTO-TARAUDEUSE, 3X16	3	3	3		
		26	95014-22200	SUPPORT B2 DE TUBE SUPEPIEUR DE GUIDON	2	2	2		

G 14

F-6

Tige de direction • Avertisseur

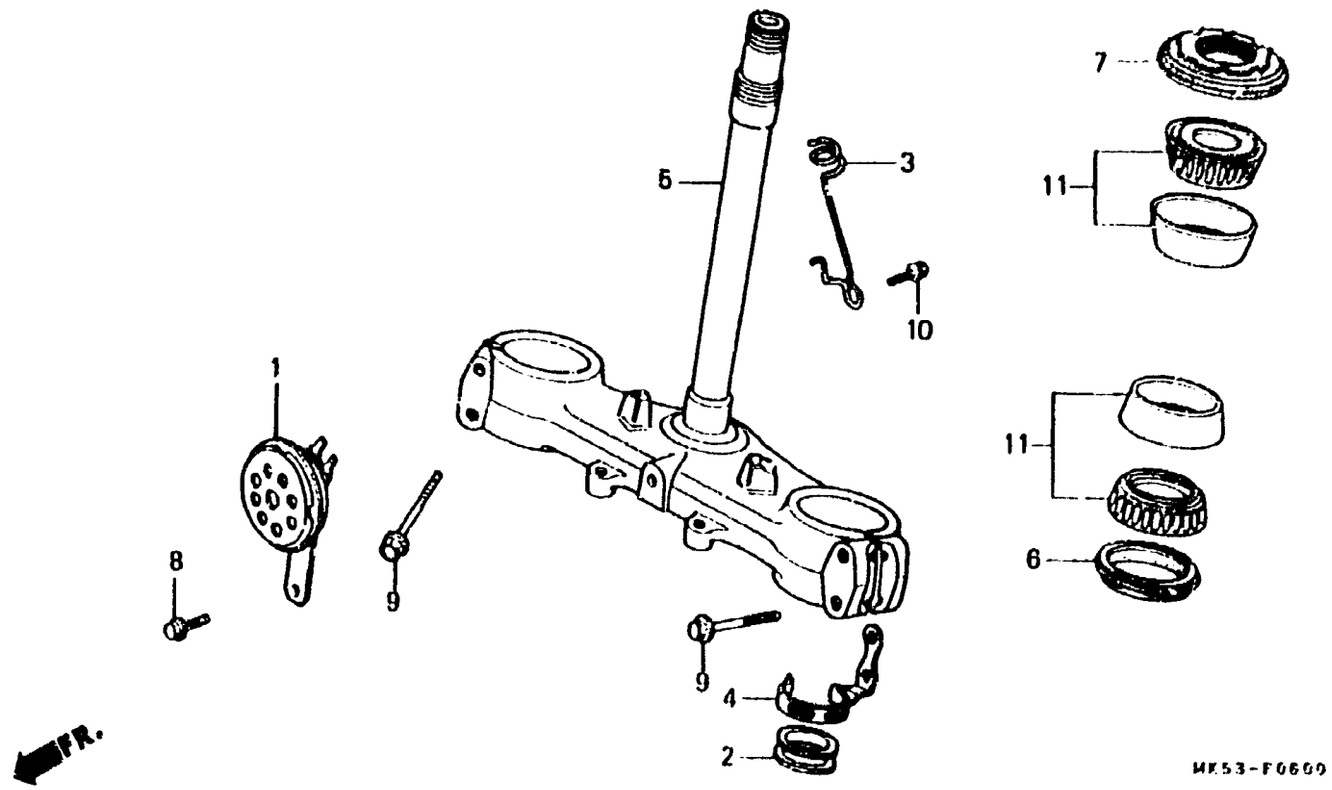

Item d'entretien	T.D.R.
AVERTISSEUR SONORE COMP.	0.1
TIGE COMP. DIRECTION	1.0
ECROU COMP. SUPERIEUR DE TETE DIRECTION	0.5
ROULEMENT SUPERIEUR DE TUYAU PRINCIPAL	0.8
(L'ON APPLIQUE LE MEME F.R.T MEME QUAND ON EFFECTUE L'ENTRETIENT SUR PLUS D'UNE PIECE.)	

N° de réf.	N° de pièce	Description	N° de requis XL600 LMF	RMG	LMH	N° de série	Code de zone
1	38110-MM0-620	AVERTISSEUR SONORE COMP.	–	1	–	-------- 5114786	
*	38120-MM0-620	AVERTISSEUR SONORE COMP.	–	1	–	5114787	
2	45466-KA4-000	GUIDE DE CABLE INTERIEUR	1	1	1		
3	45466-MG2-000	AGRAFE DE CABLE DE COMPTEUR VITESSE	–	1	–		
4	45468-MK5-000	GUIDE INFERIEURE DE DURITE DE FREIN	1	1	1		
5	53200-MG2-700	TIGE COMP. DIRECTION	1	1	1		
6	53214-KA4-701	CACHE-POUSSIERE DE TETE DIRECTION (ARAI)	1	1	1		
7	53220-KA4-700	ECROU COMP. SUPERIEUR DE TETE DIRECTION	1	1	1		
8	90035-964-000	BOULON DE BRIDE, 8X10	–	1	–		
9	90107-KF0-000	BOULON DE BRIDE, 8X40	4	4	4		
10	90170-MG3-000	BOULON DE BRIDE, 6X10	–	1	–		
11	91015-425-832	ROULEMENT SUPERIEUR DE TUYAU PRINCIPAL (NACHI)	2	2	2		

G 15

F-7

Garde-boue avant

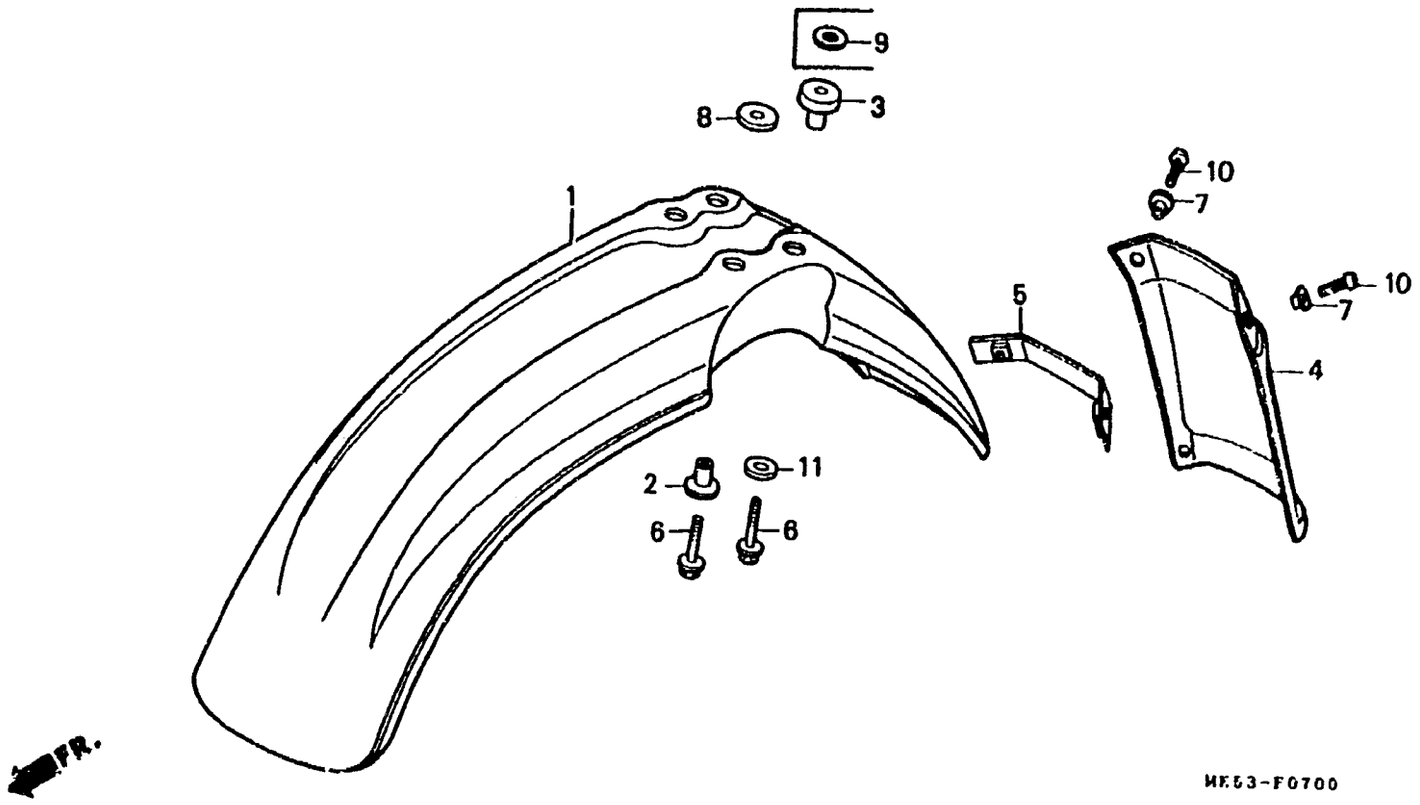

Item d'entretien	T.D.R.	N° de réf.	N° de pièce	Description	N° de requis XL600 LMF	RMG	LMH	N° de série		Code de zone
GARDE BOUE AV.	0.1	1	61100-KN5-670ZB	GARDE BOUE AV.						
.BAVETTE DE GARDE-BOUE AV.				*NH138* .....BLANC DE SHASTA	1	1	1	--------	--------	F
			61100-KN5-670ZC	GARDE BOUE AV. (WOL)						
				R134 .....ROUGE COMBAT	—	1	—			
			61100-KN5-670ZD	GARDE BOUE AV.						
				NH1 .....NOIR	—	1	—			
			61100-KN5-670ZF	*B119* .....BLEU GOELAND	—	—	1	--------	--------	F2
		2	61104-KA4-700	COLLIER DE MONTAGE DE GARDE-BOUE	2	2	2			
		3	61104-KA4-700	COLLIER DE MONTAGE DE GARDE-BOUE	2	—	—	--------	5005453	
			61104-MK5-000	COLLIER DE MONTAGE DF GARDE-BOUE	2	—	--	5005454		
					—	2	2			
		6	90173-MG3-000	BOULON DE BRIDE, 6X20	4	4	4			
		8	90545-292-000	RONDELLE, 6.5X20	2	2	2			
		9	90563-355-000	RONDELLE DE ROUE, 6MM	2	—	—	--------	5005453	
		11	94103-06000	RONDELLE PLATE, 6MM	2	2	2			

F-8

Fourche avant

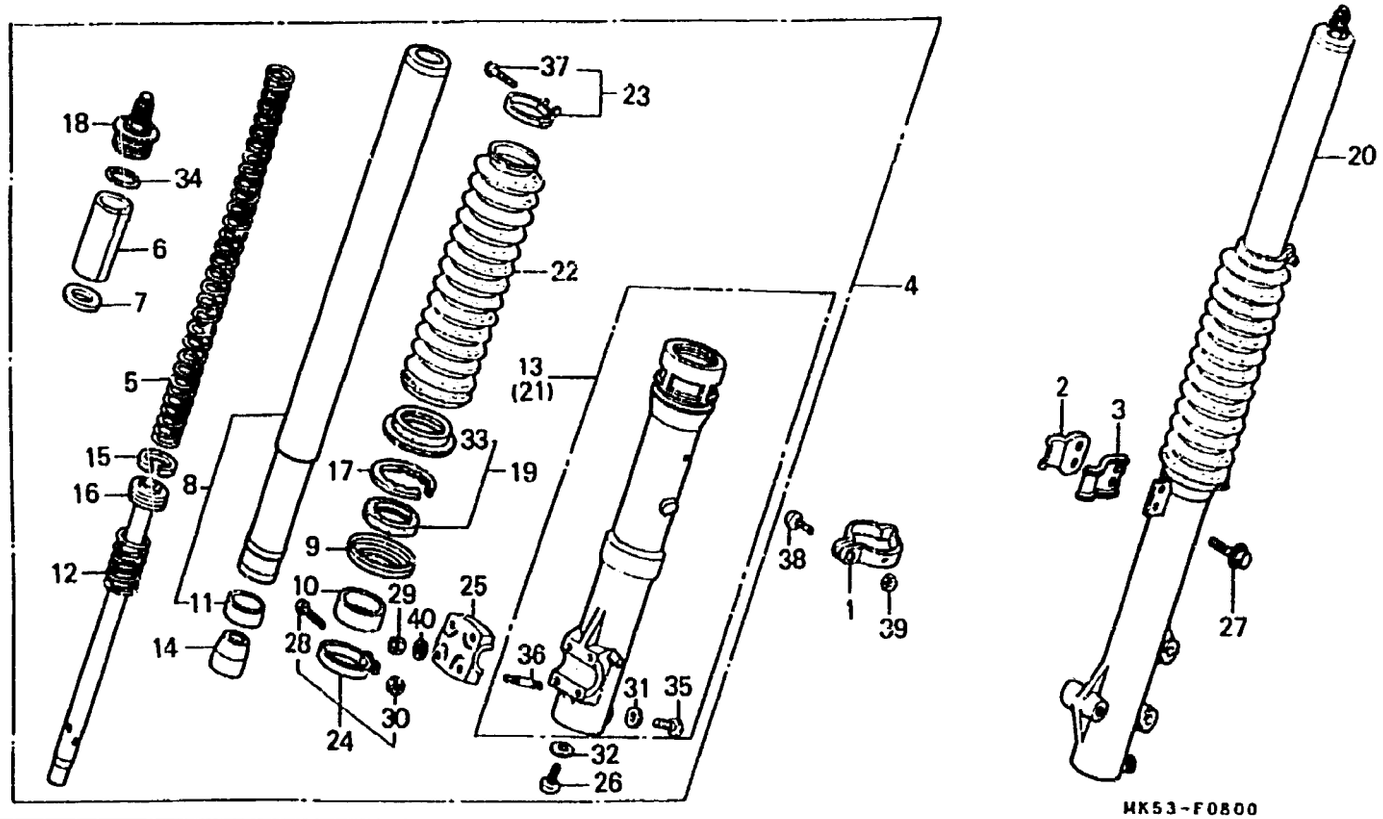

MK53-F0800

Item d'entretien	T.D.R.	N° de réf.	N° de pièce	Description	N° de requis XL600 LMF	RMG	LMH	N° de série	Code de zone
ENS. FOURCHE AV.	0.4	1	44832-MG2-700	GRIFFE DE CABLE DE COMPTEUR VITESSE	1	1	1		
(AJOUTER 0,1 POUR CHAQUE.)									
RESSORT D'AMORTISSEUR AV.	0.2	2	45461-KG0-000	AGRAFE A DE CABLE DE FREIN AV.	1	1	—		
TUYAU COMP. FOURCHE AV.	0.8		45461-MG3-650	AGRAFE A DE CABLE DE FREIN AV.	—	—	1		
(AJOUTER 0,5 POUR CHAQUE.)		3	45462-KG0-000	AGRAFE B DE CABLE DE FREIN AV.	1	1	—		
BOITIER COMP. INFERIEUR			45462-MG3-650	AGRAFE B DE CABLE DE FREIN AV.	—	—	1		
(AJOUTER 0,5 POUR CHAQUE.)		4	51400-MK5-003ZA	ENS. FOURCHE AV. D.					
JEU DE JOINT DE FOURCHE AV.				*YR112MU/PB5L*					
(AJOUTER 0,5 POUR CHAQUE.)				SUPER-OR METALLIQUE-U/ BLEU FIJI	1	—	—		
			51400-MM0-621ZA	*PB5L* ..... BLEU FIJI	—	1	—	 5111504	
			51400-MM0-621ZB	*R134* ..... ROUGE COMBAT	—	1	—	 5111504	
			51400-MK5-681ZA	*YR112MU/PB5L*					
				SUPER-OR METALLIQUE-U/ BLEU FIJI	—	—	1	....	F
			51400-MK5-681ZB	*CLEAR/PB129*					
				CLAIR/BLEU DE LAUSANNE	—	—	1	....	F2
			51400-MM0-622ZA	*PB5L* ..... BLEU FIJI	—	1	—	5111505	
			51400-MM0-622ZB	*R134* ..... ROUGE COMBAT	—	1	—	5111505	
		5	51401-MK5-003	RESSORT D'AMORTISSEUR AV.	2	2	2		
		6	51402-MG2-701	COLLIER DE RESSORT	2	2	2		
		7	51403-KF0-003	SIEGE DE RESSORT	2	2	2		
		8	51410-MK5-003	TUYAU COMP. FOURCHE AV.	2	—	—		
					—	2	—	 5111504	
			51410-MK5-681	TUYAU COMP. FOURCHE AV.	—	2	—	5111505	
					—	—	2		
		9	51412-KF0-003	ANNEAU DE RETOUR EMENT	2	2	2		
		10	51414-MB4-003	BAGUE DE GUIDE	2	2	2		

F-8

Fourche avant

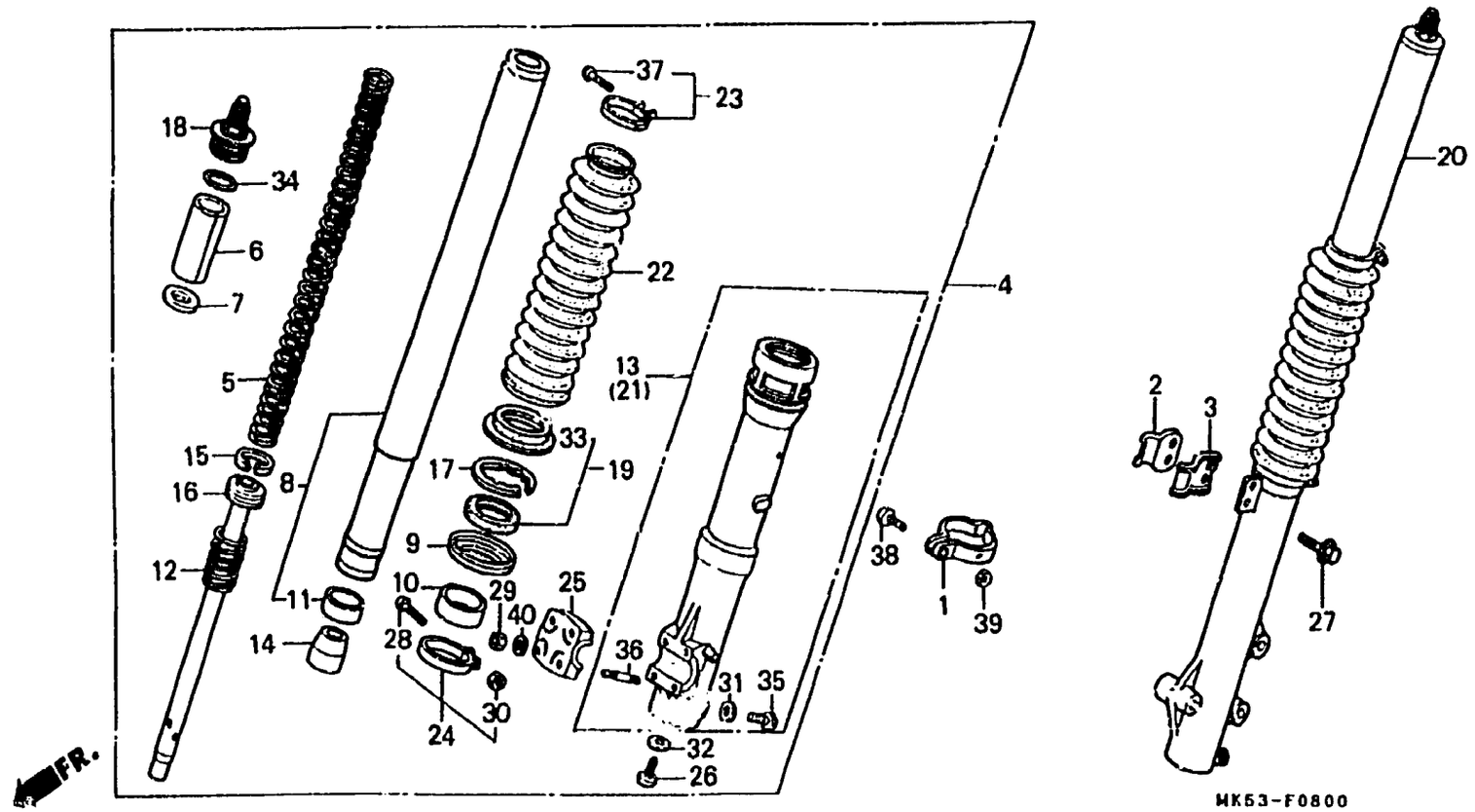

MK53-F0800

Item d'entretien	T.D.R.	N° de réf.	N° de pièce	Description	N° de requis XL600 LMF	RMG	LMH	N° de série		Code de zone
		11	51415-MG2-701	POUSSEE DE COULISSEAU	2	2	2			
		12	51416-KF0-003	RESSORT DE REBONDISSEMENT AV.	2	2	2			
		13	51420-MK5-003ZA	BOITIER COMP. INFERIEUR D. *YR112MU* SUPER-OR METALLIQUE-U	1	—	1			
			51420-MG2-701		—	1	—			
			51420-MK5-003ZB	*CLEAR* CLAIR	—	—	1			
		14	51432-KF0-003	PIECE DE RETENUE D'HUILE	2	2	2			
		15	51437-KF0-003	BAGUE DE PISTON	2	2	2			
		16	51440-MK5-003	TUYAU COMP. SIEGE	2	—	—			
			51440-MK5-681	TUYAU COMP. SIEGE	—	—	2			
			51440-MM0-621	TUYAU COMP. SIEGE	—	2	—		5111504	
			51440-MM0-622	TUYAU COMP. SIEGE	—	2	—	5111505		
		17	51447-KA4-711	ANNEAU DE BUTEE DE JOINT D'ETANCHEITE A HUILE	2	2	2			
		18	51450-KF0-003	ENS. BOULON DE FOURCHE AV.	2	—	—			
					—	2	—		5111504	
			51450-MK5-681	ENS. BOULON DE FOURCHE AV.	—	2	—	5111505		
					—	—	2			
		19	51490-KF0-305	JEU DE JOINT DE FOURCHE AV.	2	2	2			
		20	51500-MK5-003ZA	ENS. FOURCHE AV. G. *YR112MU/PB5L* SUPER-OR METALLIQUE-U/ BLEU FIJI	1	—	—			
			51500-MM0-621ZA	*PB5L* BLEU FIJI	—	1	—		5111504	
			51500-MM0-621ZB	*R134* ROUGE COMBAT	—	1	—		5111504	

H 2

F-8

Fourche avant

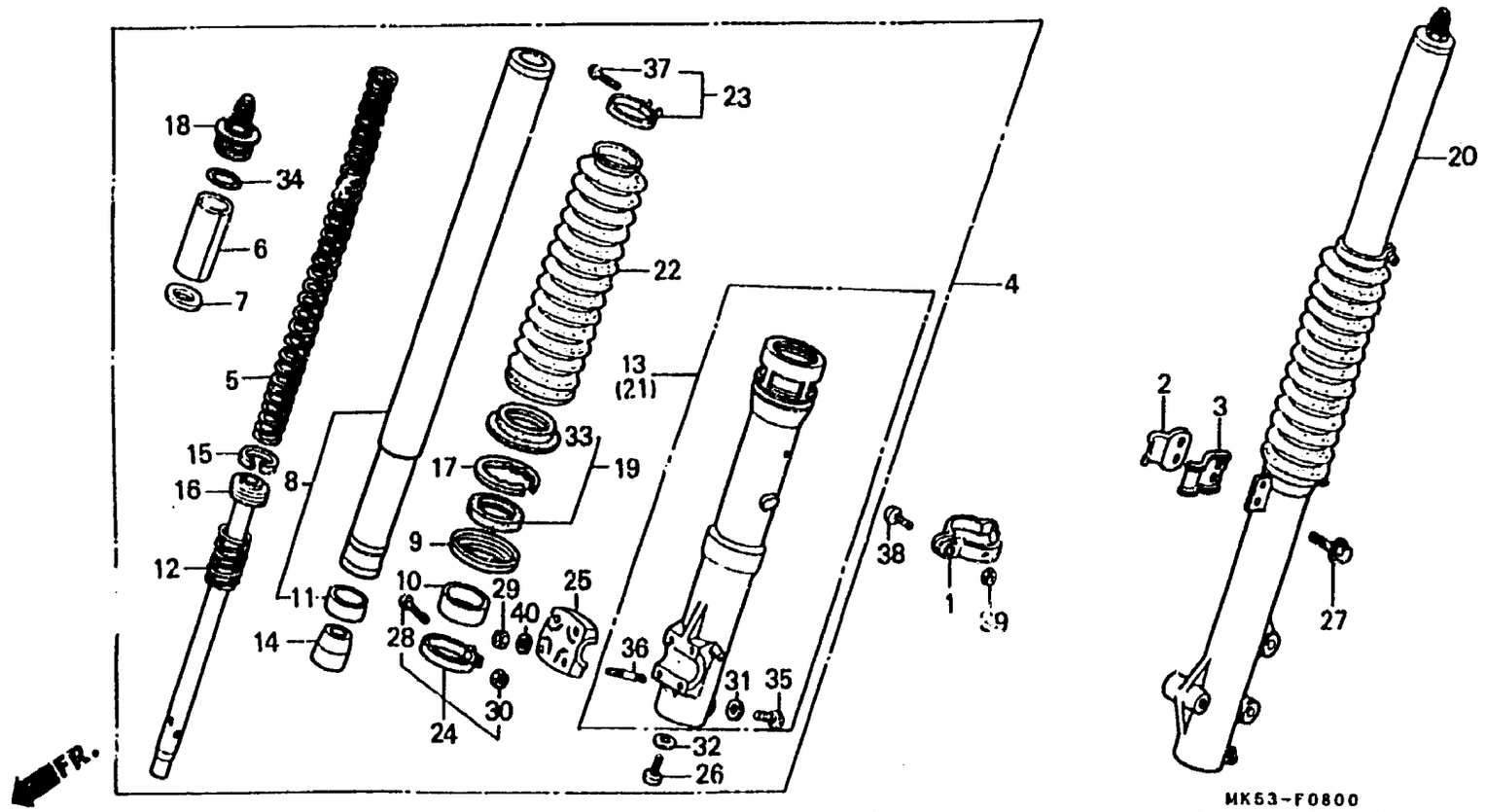

MK53-F0800

Item d'entretien	T.D.R.	N° de réf.	N° de pièce	Description	N° de requis XL600 LMF	RMG	LMH	N° de série		Code de zone
		20)	51500-MK5-681ZA	ENS. FOURCHE AV. G. *YR112MU/PB5L* SUPER-OR METALLIQUE-U/ BLEU FIJI	—	—	1	--------	--------	F
			51500-MK5-681ZB	*CLEAR/PB129* CLAIR/BLEU DE LAUSANNE	—	—	1	--------	--------	F2
			51500-MM0-622ZA	*PB5L* .....BLEU FIJI	—	1	—	5111505		
			51500-MM0-622ZB	*R134* .....ROUGE COMBAT	—	1	—	5111505		
		21	51520-MK5-003ZA	BOITIER COMP. INFERIEUR G. *YR112MU* SUPER-OR METALLIQUE-U	1	—	1	--------	--------	F
			51520-MK5-003ZB	*CLEAR* .....CLAIR	—	—	1	--------	--------	F2
			51520-MM0-621	.....	—	1	—			
		22	51611-MG2-701ZB	SOUFFLET, FOURCHE AV. *PB5L* .....BLEU FIJI	2	2	2	--------	--------	F
			51611-MG2-701ZA	*R134* .....ROUGE COMBAT	—	2	—			
			51611-MG2-701ZD	*PB129* .....BLEU DE LAUSANNE	—	—	2	--------	--------	F2
		23	51612-KF0-003	BANDE DE SOUFFLET DE FOURCHE AV.	2	2	2			
		24	51613-KF0-003	BANDE B DE SOUFFLET DE FOURCHE AV.	2	2	2			
		25	51634-MK5-003ZA	PORTE-AXE *YR112MU* SUPER-OR METALLIQUE-U	1	—	1	--------	--------	F
			51634-MK5-003ZB	*CLEAR* .....CLAIR	—	—	1	--------	--------	F2
			51634-MA0-003	.....	—	1	—			
		26	90116-383-721	BOULON DE DOUILLE, 8MM(SHOWA)	2	2	2			

H 3

F-8

Fourche avant

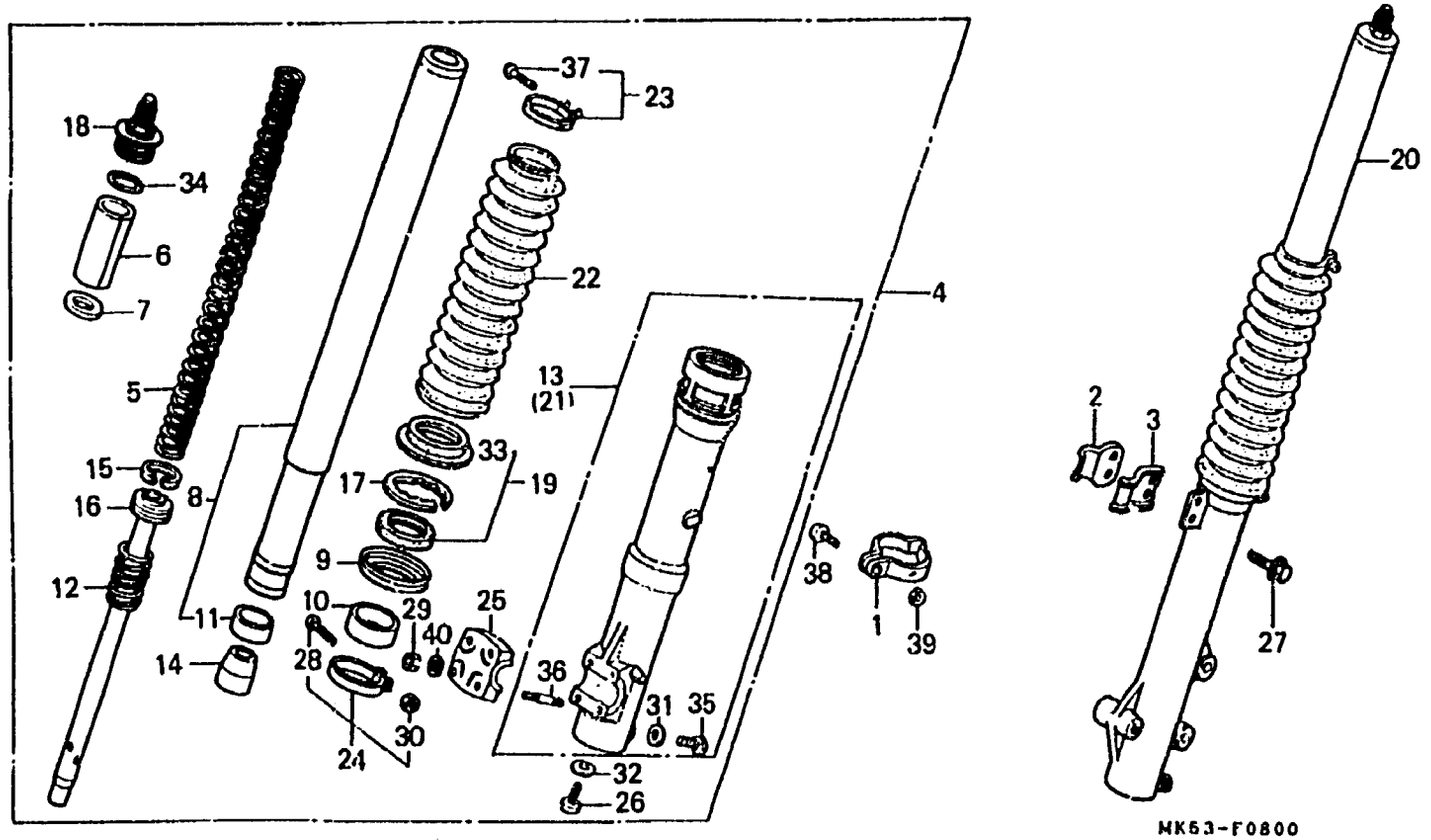

Item d'entretien	T.D.R.	N° de réf.	N° de pièce	Description	N° de requis XL600 LMF	RMG	LMH	N° de série	Code de zone
		27	90172-MG3-000	BOULON DE BRIDE, 6X16	2	2	2		
		28	90181-KF0-003	VIS A TETE CYLINDRIQUE, 3X25	2	2	2		
		29	90301-473-003	ECROU U, 6MM	4	4	4		
		30	90311-KF0-003	ECROU CARRE, 3MM	2	2	2		
		31	90543-273-000	JOINT ETANCHEITE, VIDANGE FOURCHE AV.	2	2	2		
		32	90544-283-000	RONDELLE SPECIALE, 8MM	2	2	2		
		33	91254-KF0-003	CACHE-POUSSIERE DE FOURCHE AV.	2	2	2		
		34	91356-KF0-003	JOINT TORIQUE (SHOWA)	2	2	2		
		35	92000-06008-0A	BOULON HEX., 6X8	2	2	2		
		36	92900-06025-0E	GOUJON, 6X25	4	4	4		
		37	93500-03020-0A	VIS A TETE CYLINDRIQUE, 3X20	2	2	2		
		38	93500-05020-0A	VIS A TETE CYLINDRIQUE, 5X20	1	1	1		
		39	94001-05000-0S	ECROU HEX., 5MM	1	1	1		

H 4

F-9

Etrier de frein avant

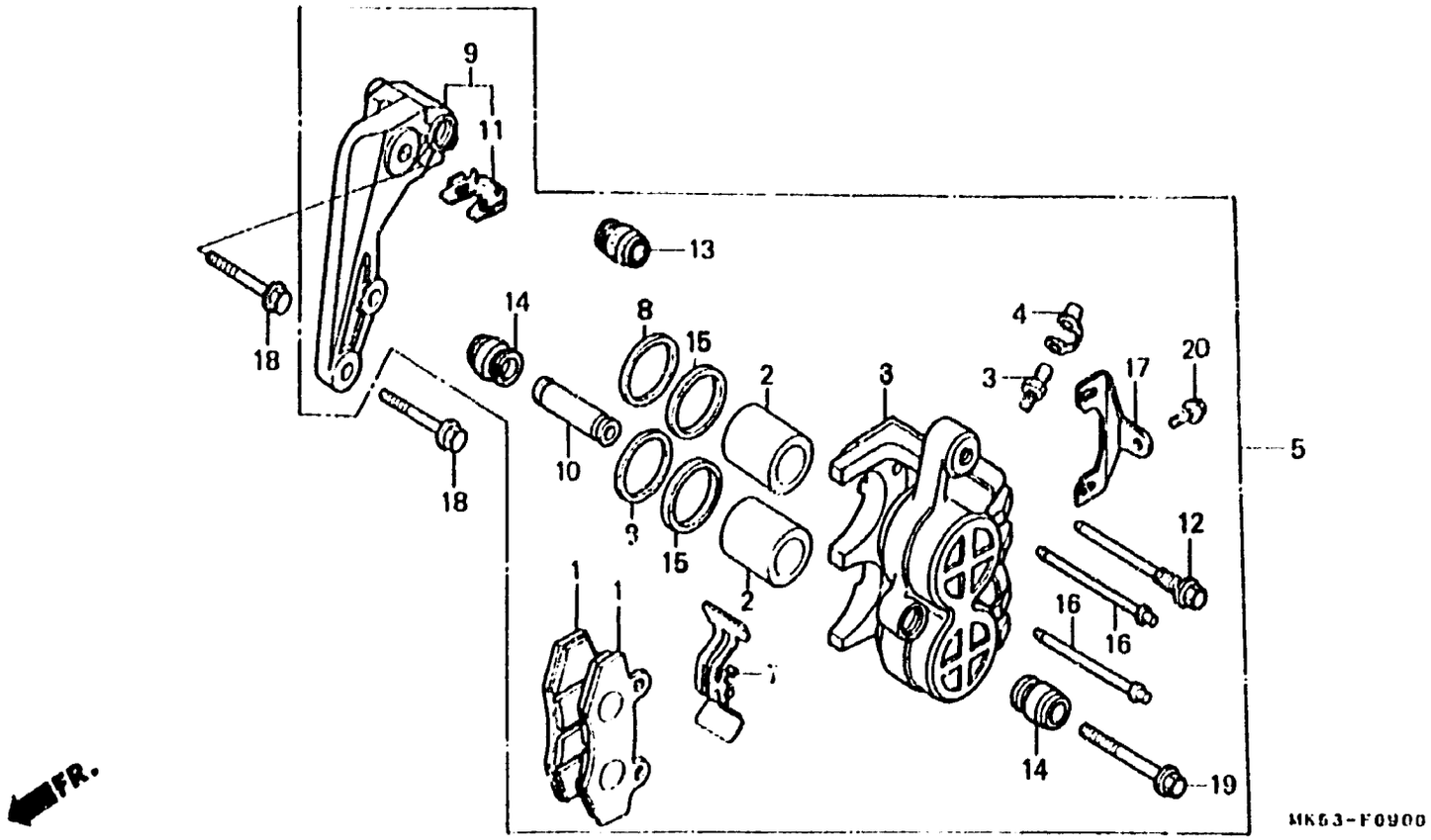

Item d'entretien	T.D.R.	N° de réf.	N° de pièce	Description	N° de requis XL600 LMr	RMg	LMr	N° de série		Code de zone
SABOT COMP. AR.	0.2	1	43105-MJ6-004	SABOT COMP. AR. (JB)	2	–	2			
.SUPPORT COMP. AV. G.					–	2	–	.....	5114998	
PISTON	0.4	*	43105-MJ6-014	SABOT COMP. AR. (JB)	–	2	–	5114999		
(AJOUTER 0,1 POUR CHAQUE.)		2	43107-MA7-006	PISTON	2	2	2			
(PIECES RELATIVES Y COMPRISES)		3	43352-568-003	VIS DE PURGE	1	1	1			
ENS. ETRIER AV. G.	0.3	4	43353-461-771	CHAPEAU, PURGEUR	1	1	1			
ETRIER COMP. G.	0.5	5	45100-MK5-004	ENS. ETRIER AV. G.	1	–	–			
					–	1	–	.....	5111504	
			45100-MK5-681	ENS. ETRIER AV. G.	–	1	–	5111505	5114998	
					–	–	1			
		*	45100-MK5-683	ENS. ETRIER AV. G.	–	1	–	5114999		
		6	45101-MK5-006	ETRIER COMP. G.	1	–	–			
					–	1	–	.....	5111504	
			45101-MK5-681	ETRIER COMP. G.	–	1	–	5111505		
					–	–	1			
		7	45108-MA3-006	RESSORT DE PLAQUETTE	1	1	1			
		8	45109-MA7-006	CACHE-POUSSIERE	2	2	2			
		9	45110-MK5-006	SUPPORT COMP. AV. G.	1	1	1			
		10	45111-MA3-006	MANCHON	1	1	1			
		11	45112-446-631	FIXATION DE SUPPORT	1	1	1			
		12	45131-MA3-006	BOULON DE GOUPILLE	1	1	1			
		13	45133-MA3-006	SOUFFLET (B)	1	1	1			
		14	45133-166-016	SOUFFLET DE GOUPILLE	2	2	2			
		15	45209-MA7-006	JOINT DE PISTON	2	2	2			
		16	45216-MA3-006	GOUPILLE DE SUSPENSION	2	2	2			
		17	45217-MJ0-006	PLAQUE	1	1	1			

1991 08 10 F H4

H. 5

F-9

Etrier de frein avant

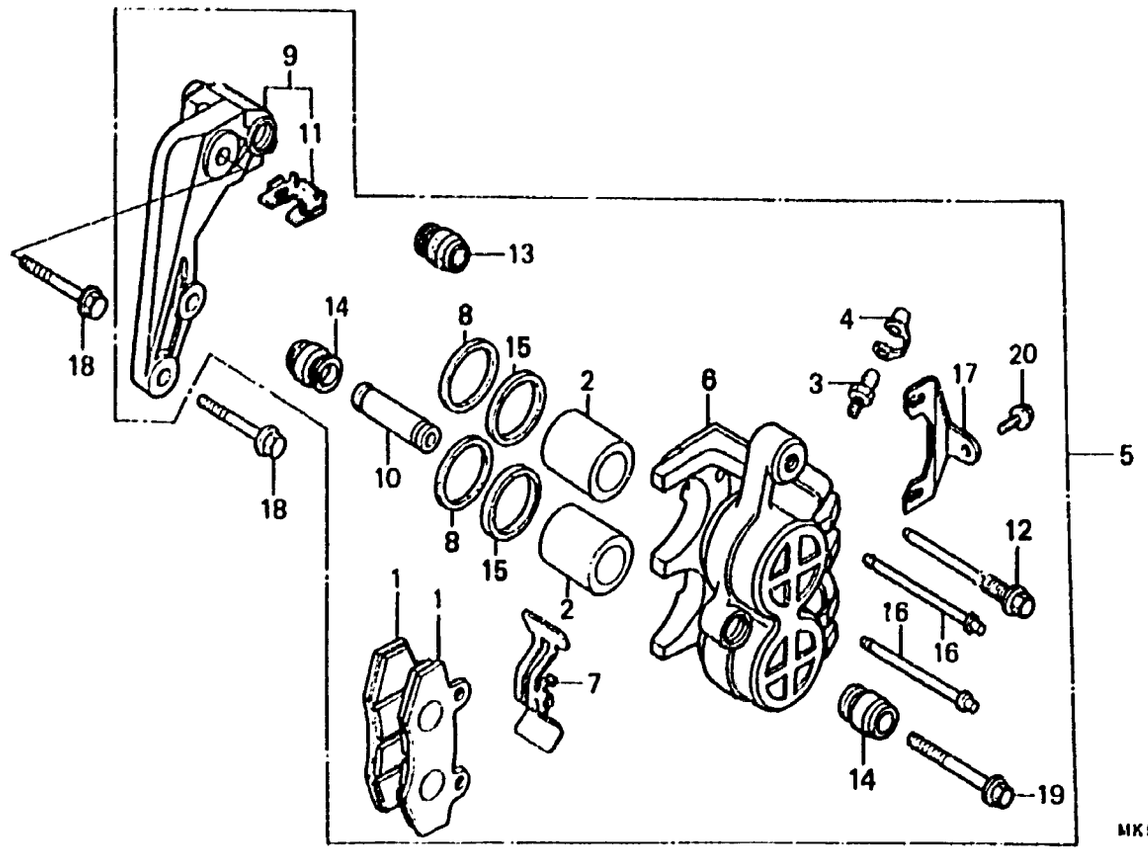

Item d'entretien	T.D.R.	N° de réf.	N° de pièce	Description	N° de requis XL600 LM5	RM6	LM4	N° de série	Code de zone
		18	90131-MG3-000	BOULON DE BRIDE, 8X40	2	2	2		
		19	90180-MA3-006	BOULON DE BRIDE, 8X49	1	1	1		
		20	95700-06010-07	BOULON DE BRIDE, 6X10	1	1	1		

F-10

Roue avant

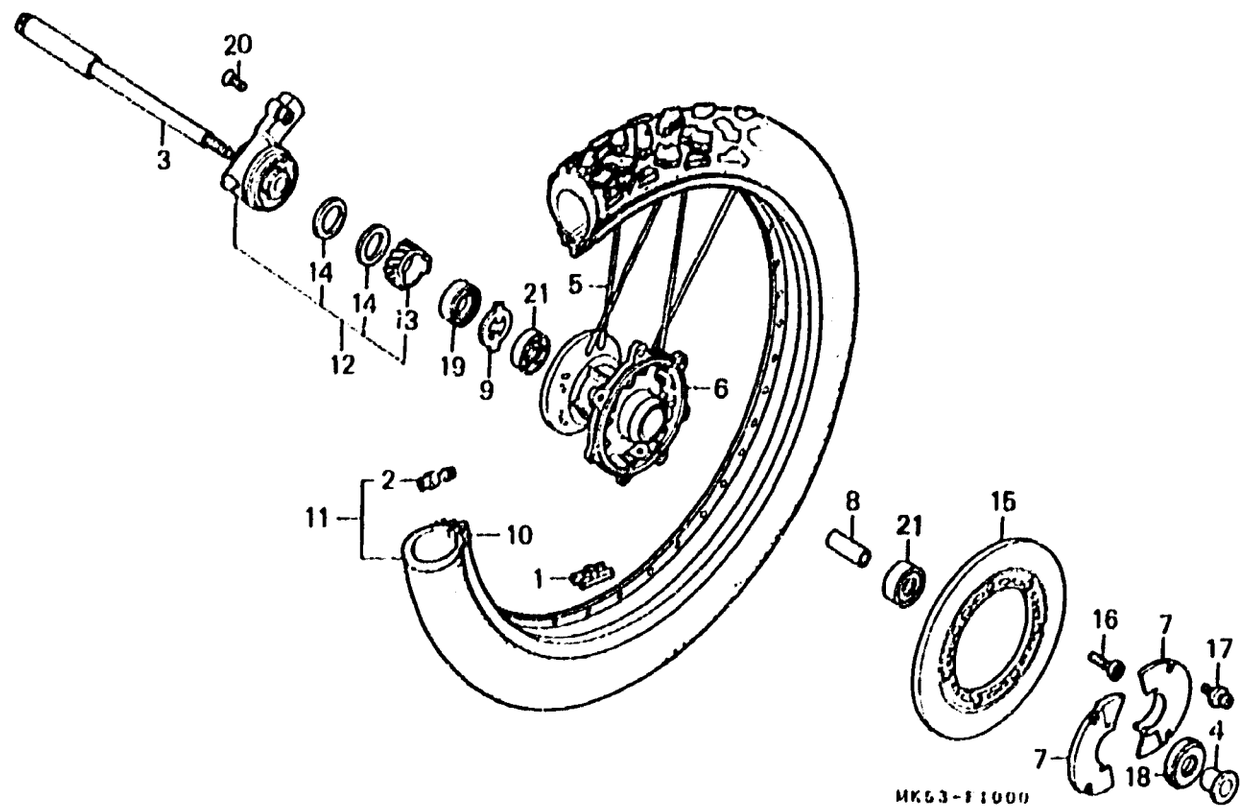

Item d'entretien	T.D.R.
AXE DE ROUE AV.	0.3
.ENS. BOITIER DE PIGNON DE COMPTEUR DE VITESSE	
.PIGNON DE COMPTEUR DE VITESSE	
MOYEU DE ROUE AV.	2.8
COLLIER D'ECARTEMENT DE ROUE AV.	0.5
.ROULEMENT A BILLES RADIAL, 6202U	
(AJOUTER 0.1 POUR CHAQUE)	
JANTE DE ROUE AV.	2.6
ENS. PNEU AV.	0.9
DISQUE DE FREIN AV.	0.4

N° de réf.	N° de pièce	Description	N° de repère XL600 LM	PM	LM	N° de série	Code de zone
1	42704-MJ0-000	POIDS DE BALANCE (10G)	N	N	N		
	42705-MJ0-000	POIDS DE BALANCE (20G)	N	N	N		
	42706-MJ0-000	POIDS DE BALANCE (30G)	N	N	N		
2	42753-416-006	VALVE DE JANTE (YOKOHAMA)	1	1	1		
	42753-425-004	VALVE DE JANTE (DUNLOP)	1	1	1		
3	44301-KF0-000	AXE DE ROUE AV.	1	1	1		
4	44311-MG3-000	COLLIER DE ROUE AV.	1	1	1		
5	446A0-MK5-003	JEU DE RAYON AV.	28	—	—	 5009261	
	446A0-MM0-621	JEU DE RAYON AV. (B7X 192)	—	28	—		
	44603-MK5-305	JEU DE RAYON AR. (B7X 192)	28	—	—	5009262	
			—	—	28		
6	44601-MK5-010	MOYEU DE ROUE AV.	1	1	1		
7	44610-MK5-000	COUVERCLE DE MOYEU AV.	2	2	2		
8	44620-MG3-000	COLLIER D'ECARTEMENT DE ROUE AV.	1	1	1		
9	44680-MA0-000	FIXATION DE BOITE D'ENGRENAGE	1	1	1		
10	44701-MK5-003	JANTE DE ROUE AV.	1	—	1		
	44701-MM0-621	JANTE DE ROUE AV.	—	1	—		
11	44710-MK5-005	ENS. PNEU AV. (YOKOHAMA) (3.00-21-4PR E-700)	1	1	1		
	44710-MK5-014	ENS. PNEU AV. (DUNLOP) (3.00-21-4PR K750)	1	1	1		
12	44900-X10-013	ENS. BOITIER DE PIGNON DE COMPTEUR DE VITESSE	1	—	—	 5006439	

F-10

Roue avant

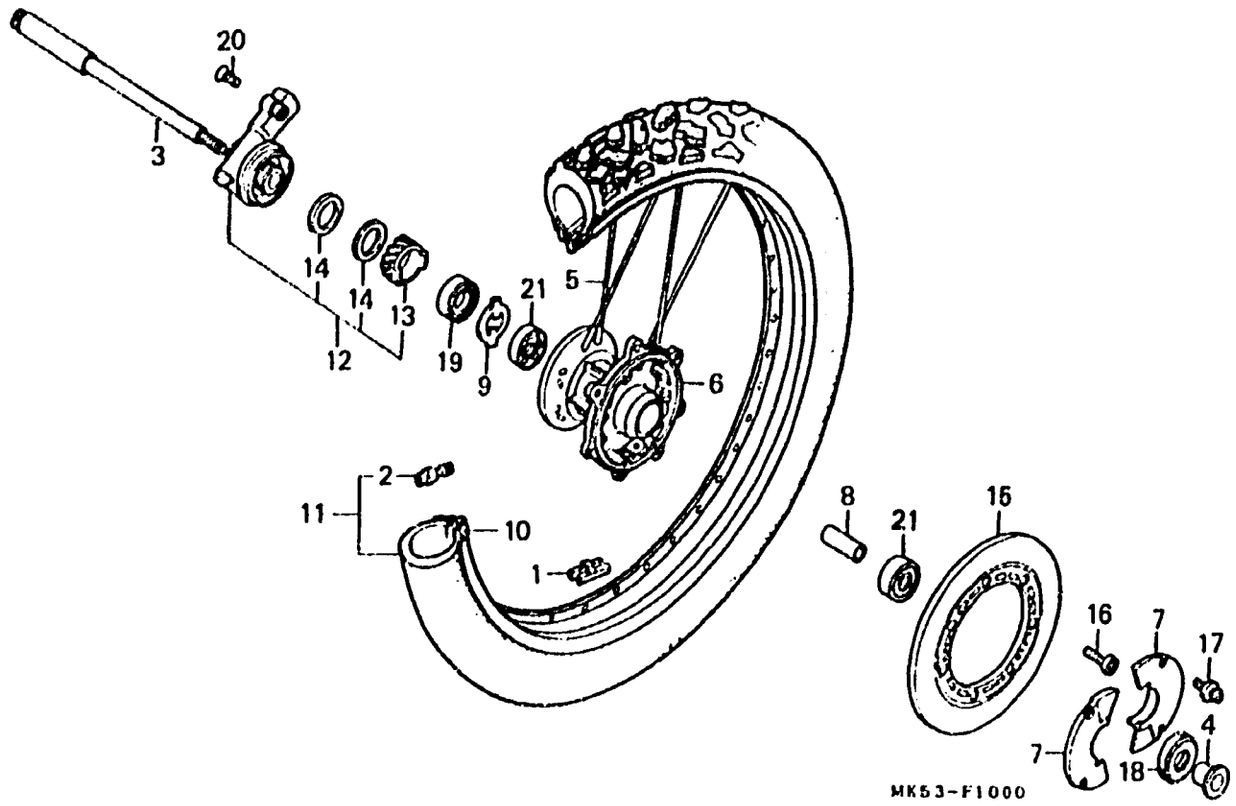

FR.

Item d'entretien	T.D.R.	N° de réf.	N° de pièce	Description	N° de requis XL600 LMF	RM2	LMH	N° de série	Code de zone
		12)	44600-MK5-003	ENS. BOITIER DE PIGNON DE COMPTEUR DE VITESSE	1	—	—	5006440	
					—	1	—	.....	5113995
					—	—	1		
		*	44800-MK5-013	ENS. BOITIER DE PIGNON DE COMPTEUR DE VITESSE	—	1	—	5113996	
		13	44806-KF0-000	PIGNON DE COMPTEUR DE VITESSE	1	1	1		
		14	44809-402-000	RONDELLE DE PIGNON DE COMPTEUR VITESSE	2	2	2		
		15	45351-MK5-010	DISQUE DE FREIN AV.	1	1	1		
		16	90105-MK5-010	BOULON DE DISQUE, 8X22	7	7	7		
		17	90204-KA3-730	VIS A TETE A RONDELLE, 4X8	4	4	4		
		18	90755-229-003	JOINT D'ETANCHEITE D'HUILE, 21X37X7(ARAI)	1	1	1		
			90755-229-005	JOINT D'ETANCHEITE D'HUILE, 21X37X7(NOK)	1	1	1		
		19	91258-410-006	CACHE-POUSSIERE, 40X50X5(NOK)	1	1	1		
			91258-410-013	CACHE-POUSSIERE, 40X50X5(ARAI)	1	1	1		
		20	93700-05020-0A	VIS A TETE OVALE, 5X20	1	1	1		
		21	96140-62020-10	ROULEMENT A BILLES RADIAL, 6202U	2	2	2		

F-11

Plateau de frein arrière

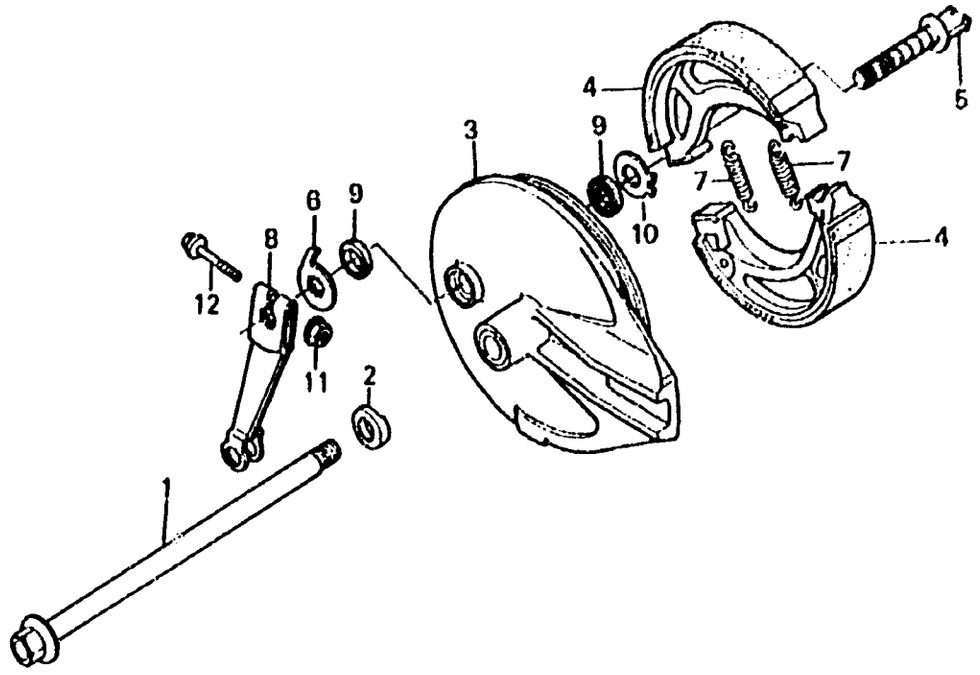

MK63-F1100

FR.

Item d'entretien	T.D.R.
AXE DE ROUE AR.	0.3
PLATEAU COMP. FREIN AR.	0.5
(PIECES RELATIVES Y COMPRISES)	
.SABOT COMP. FREIN AR.	
(L'ON APPLIQUE LE MEME F.R.T. MEME QUAND ON EFFECTUE L'ENTRETIENT SUR PLUS D'UNE PIECE.)	
BRAS DE FREIN AR.	0.1

N° de réf.	N° de pièce	Description	N° de requis XL600			N° de série		Code de zone
			L/F	R/M3	L/M4			
1	42301-MK5-000	AXE DE ROUE AR.	1	1	1			
2	42306-MK5-000	RONDELLE D'AXE AR.	1	1	1			
3	43100-MK5-000	PLATEAU COMP. FREIN AR.	1	—	—			
*	43100-MK5-020	PLATEAU COMP. FREIN AR.	—	1	—	.....	5114786	
			—	—	1	.....	5203730	
*	43100-MK5-030	PLATEAU COMP. FREIN AR.	—	1	—	5114787		
			—	—	1	5203731		
4	43120-429-000	SABOT COMP. FREIN AR.	2	—	—			
			—	2	2	.....	5204423	
	43120-429-010	SABOT COMP. FREIN AR.	—	2	2	5204424		
5	43141-MC4-000	CAME DE FREIN AR.	1	1	1			
6	43145-130-650	INDICATEUR DE FREIN AR.	1	1	1			
7	43151-329-000	RESSORT DE SABOT DE FREIN AR.	2	2	2			
8	43410-MK5-000	BRAS DE FREIN AR.	1	1	1			
9	45134-KB7-005	CACHE-POUSSIERE DE CAME DE FREIN	2	2	2			
10	45142-KB7-000	SIEGE DE CAME DE FREIN AV.	1	1	1			
11	94050-06000	ECROU DE BRIDE, 6MM	1	1	1			
12	96000-06032-00	BOULON DE BRIDE, 6X32	1	1	—			
	96500-06032-00	BOULON DE BRIDE, 6X32	—	—	1			

F-12

Roue arrière

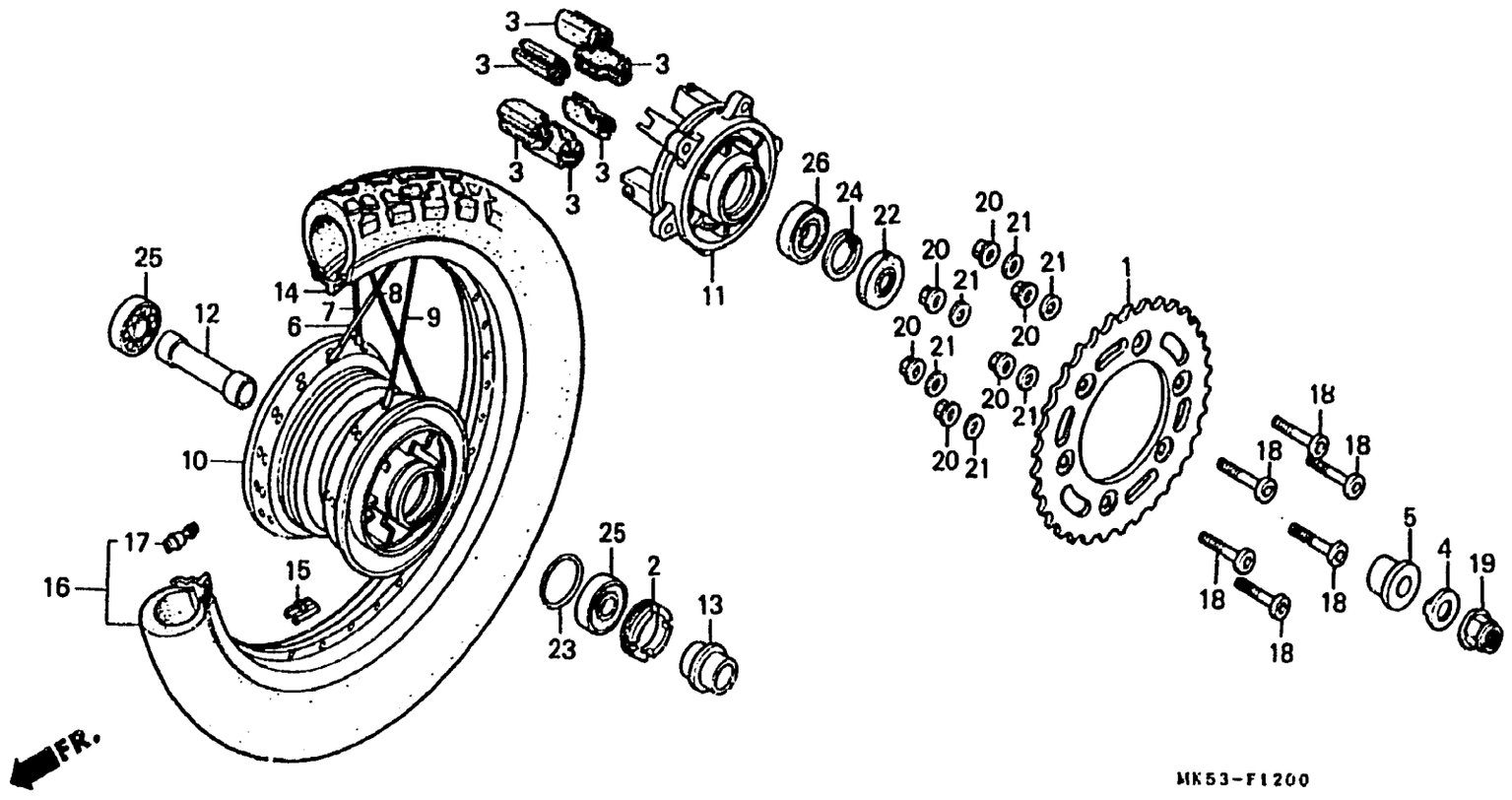

Item d'entretien	T.D.R.	N° de réf.	N° de pièce	Description	N° de requis XL600 LMF	RMG	LMH	N° de série		Code de zone
PIGNON MENE FINAL	0.5	1	41201-MK5-650	PIGNON MENE FINAL (40T)	1	1	1			
.COLLIER A D'ENTRETOISE D'AXE AR.		2	41231-MC4-000	RETENUE DE ROULEMENT DE ROUE AR.	1	1	1			
.ROULEMENT A BILLES RADIAL (AJOUTER 0,1 POUR CHAQUE.)		3	41241-MC4-000	CAOUTCHOUC D'AMORTISSEUR DE ROUE AR.	6	6	—			
CAOUTCHOUC D'AMORTISSEUR DE ROUE AR.	0.4		41241-MK5-680	CAOUTCHOUC D'AMORTISSEUR DE ROUE AR.	—	—	6	--------	5203110	F
MOYEU COMP. ROUE AR.	2.8		41241-MC4-010	CAOUTCHOUC D'AMORTISSEUR DE ROUE AR.	—	—	6	5203111	--------	F
BRIDE MENEE FINALE	0.6				—	—	6	--------	--------	F2
JANTE DE ROUE AR.	2.5	4	42306-MK5-000	RONDELLE D'AXE AR.	1	1	1			
ENS. PNEU AR.	1.0	5	42312-MC4-000	COLLIER DE ROUE AR.	1	1	1			
		6	426A0-MK5-003	JEU DE RAYON A (B7X 138.5)	9	—	—	--------	5009261	
			426A0-MM0-621	JEU DE RAYON A AR. (B7X 138.5)	—	9	—			
			42603-MK5-305	JEU DE RAYON AR. (B7X 138.5)	9	—	—	5009262		
					—	—	9			
		7	426B0-MK5-003	JEU DE RAYON B (B7X 134.5)	9	—	—	--------	5009261	
			426B0-MM0-621	JEU DE RAYON B AR. (B7X 134.5)	—	9	—			
			42604-MK5-305	JEU DE RAYON AR. (B7X 134.5)	9	—	—	5009262		
					—	—	9			
		8	426C0-MK5-003	JEU DE RAYON C (B7X 132.5)	9	—	—	--------	5009261	
			426C0-MM0-621	JEU DE RAYON C, AR. (B7X 132.5)	—	9	—			
			42605-MK5-305	JEU DE RAYON AR. (B7X 132.5)	9	—	—	5009262		
					—	—	9			
		9	426D0-MK5-003	JEU DE RAYON D (B7X 127)	9	—	—	--------	5009261	
			426D0-MM0-621	JEU DE RAYON D, AR. (B7X 127)	—	9	—			
			42606-MK5-305	JEU DE RAYON AR. (B7X 127)	9	—	—	5009262		
					—	—	9			

H 10

F-12

Roue arrière

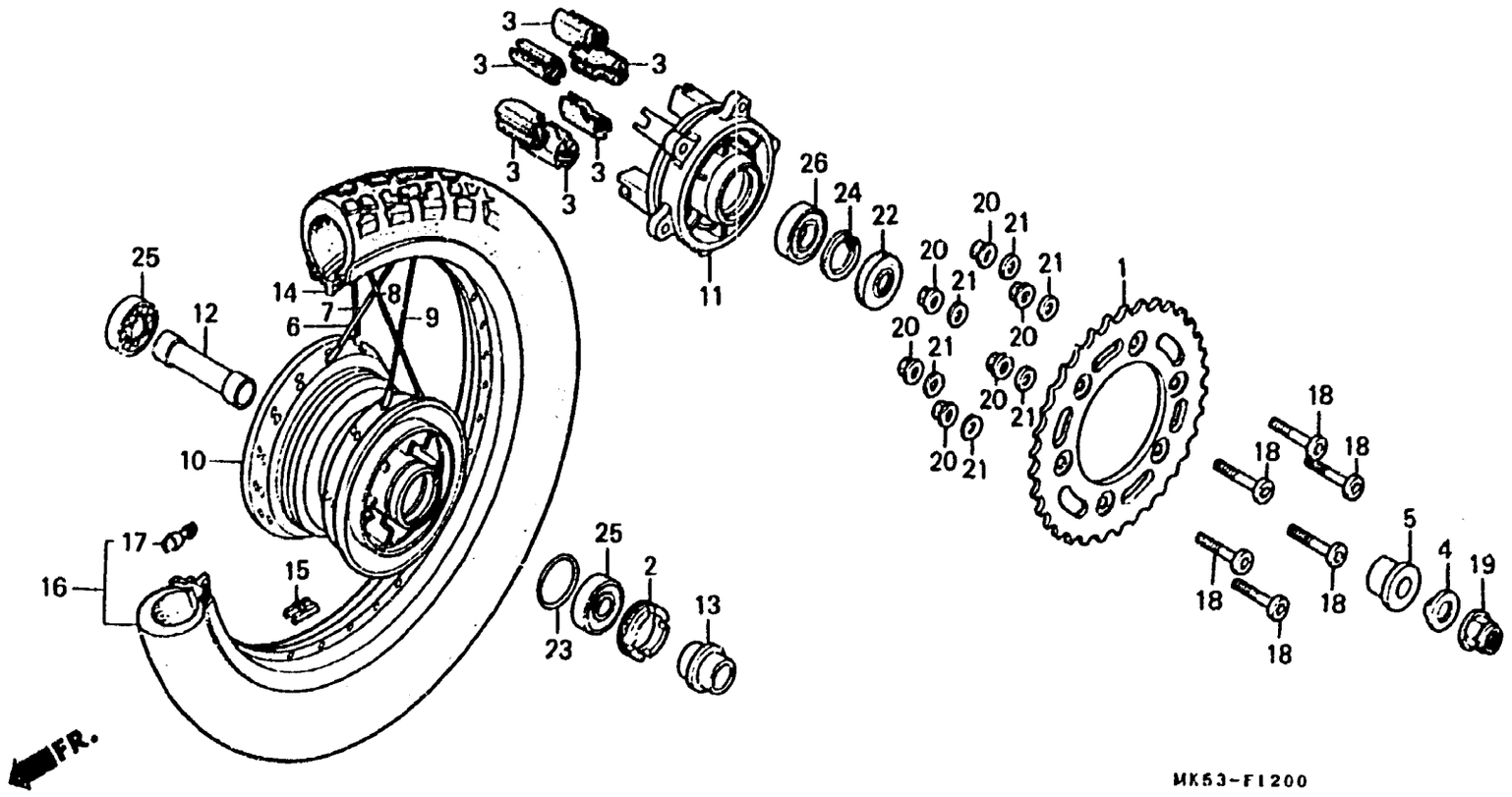

Item d'entretien	T.D.R.	N° de réf.	N° de pièce	Description	N° de requis XL600 LMF	RM3	LMH	N° de série	Code de zone
		10	42601-MK5-000	MOYEU COMP. ROUE AR.	1	1	1		
		11	42611-MG2-000	BRIDE MENEE FINALE	1	1	1		
		12	42620-MG2-000	COLLIER A D'ENTRETOISE D'AXE AR.	1	—	—		
					—	1	—	.....	5111504
			42620-MK5-680	COLLIER A D'ENTRETOISE D'AXE AR.	—	1	—	5111505	
					—	—	1		
		13	42625-MC4-000	COLLIER B D'ENTRETOISE D'AXE AR.	1	1	1		
		14	42701-MK5-003	JANTE DE ROUE AR.	1	—	1		
			42701-MM0-621	JANTE DE ROUE AR.	—	1	—		
		15	42704-MJ0-000	POIDS DE BALANCE (10G)	N	N	N		
			42705-MJ0-000	POIDS DE BALANCE (20G)	N	N	N		
			42706-MJ0-000	POIDS DE BALANCE (30G)	N	N	N		
		16	42710-MK5-004	ENS. PNEU AR. (5.10-17-4PR K750C DUNLOP)	1	—	—	.....	5006279
			42710-MK5-005	ENS. PNEU AR. (5.10-17-4PR E-700 YOKOHAMA)	1	1	1		
			42710-MK5-014	ENS. PNEU AR. (5.10-17-4PR K750C DUNLOP)	1	—	—	5006280	
					—	1	1		
		17	42763-415-006	VALVE DE JANTE (YOKOHAMA)	1	1	1		
			42763-425-004	VALVE DE JANTE (DUNLOP)	1	1	1		
		18	90128-MG2-000	BOULON FIXATIF DE PIGNON	6	6	6		
		19	90306-ME6-003	ECROU DE BRIDE, 16MM	1	1	1		
		20	90309-KF0-003	ECROU DE BRIDE, 8MM	6	6	6		

H 11

F-12

Roue arrière

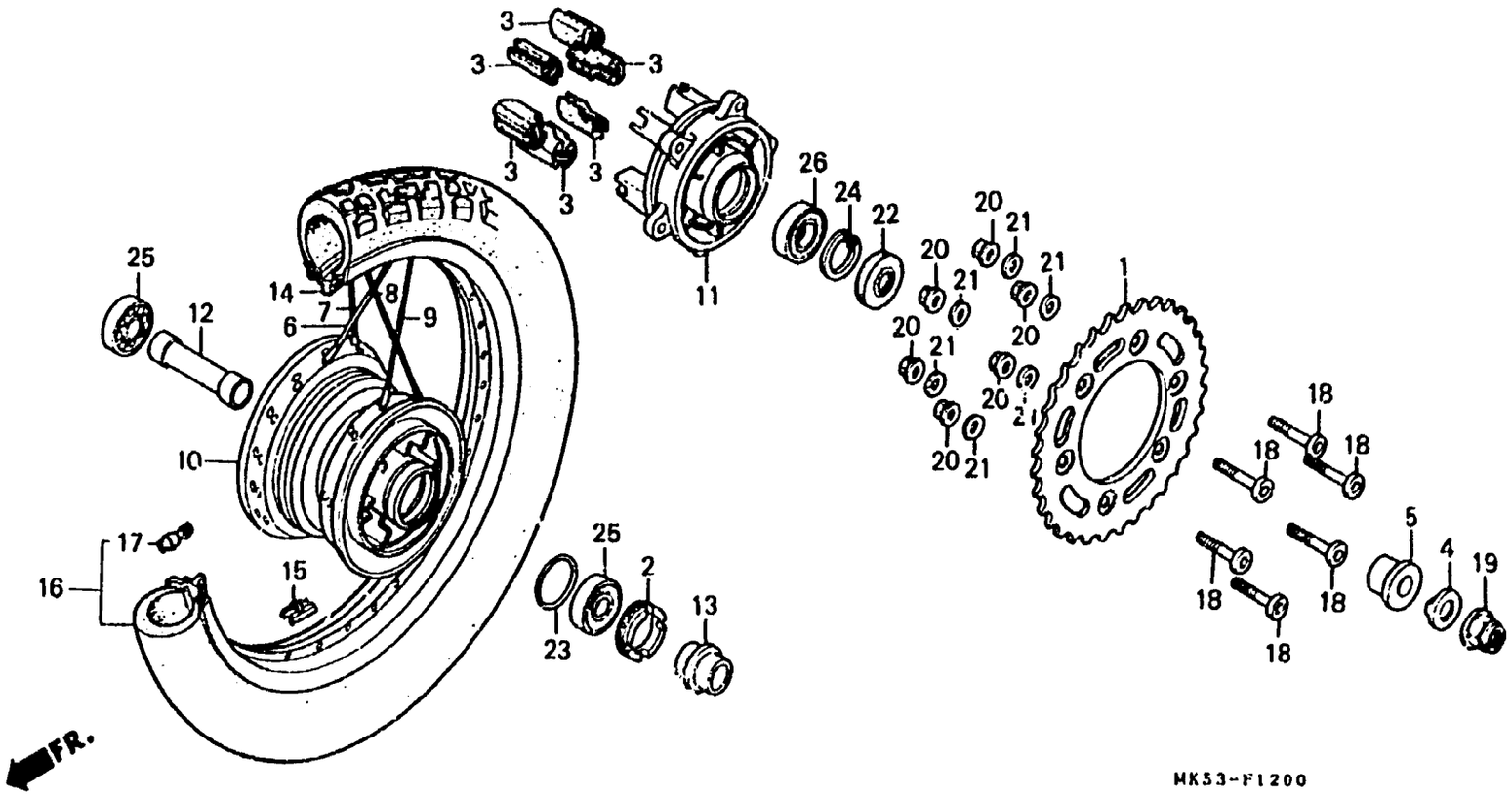

Item d'entretien	T.D.R.	N° de réf.	N° de pièce	Description	N° de requis XL600 LMF	RMG	LMH	N° de série	Code de zone
		21	90465-MC4-000	RONDELLE, 8MM	6	6	6		
		22	91252-MC4-003	JOINT D'ETANCHEITE D'HUILE, 28X47.2X7(ARAI)	1	1	1		
			91252-MC4-005	JOINT D'ETANCHEITE D'HUILE, 28X47.2X7(NOK)	1	1	1		
		23	91302-317-700	JOINT TORIQUE, 54X2	1	1	1		
		24	94520-47000	CIRCLIP INTERIEUR, 47MM	1	1	1		
		25	96140-62030-10	ROULEMENT A BILLES RADIAL, 6203U	2	2	2		
		26	96140-62040-10	ROULEMENT A BILLES RADIAL, 6204U	1	1	1		

F-13

Réservoir d' essence (XL600LMF • LMH)

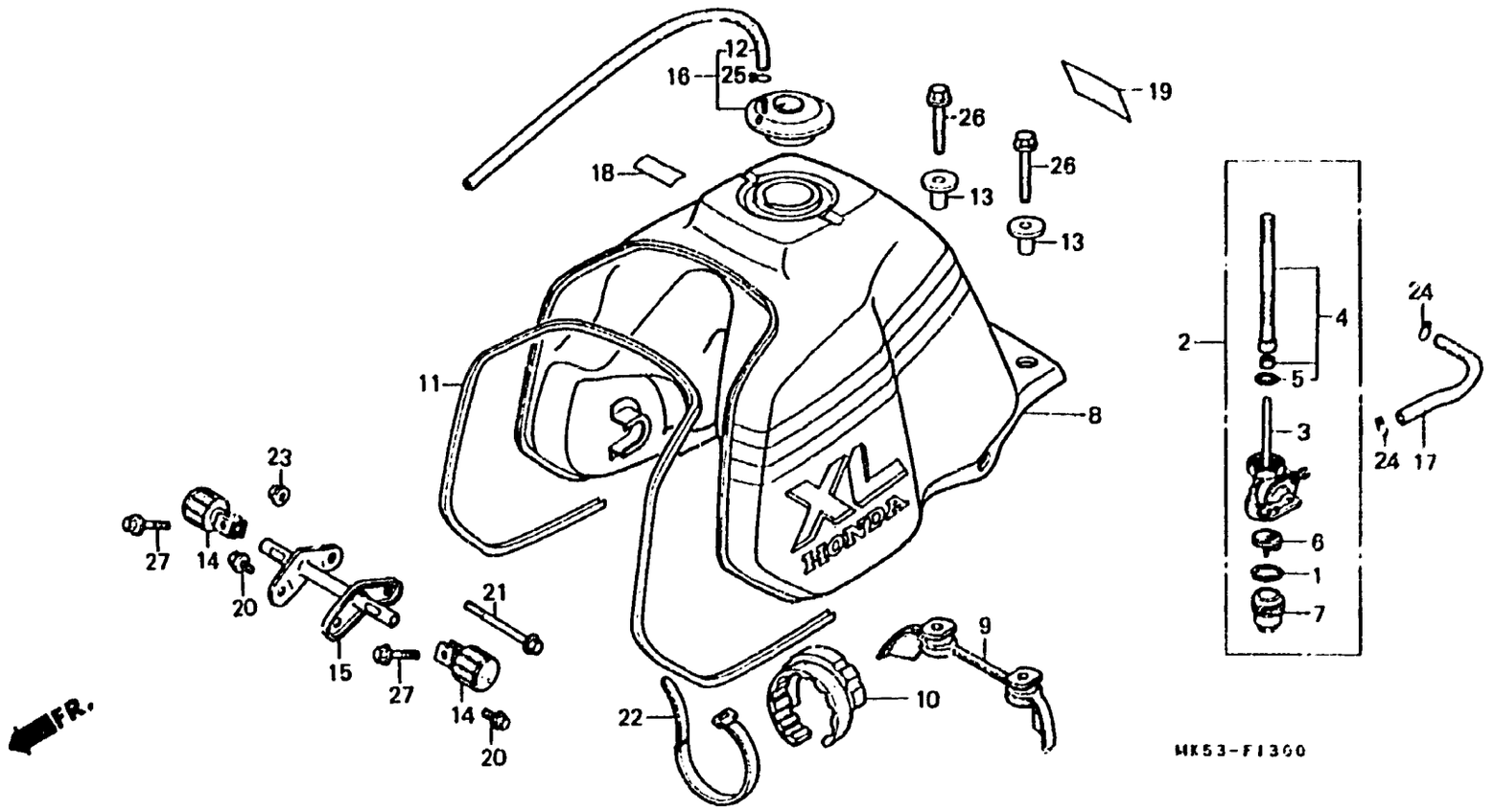

Item d'entretien	T.D.R.
ENS. ROBINET CARBURANT	0.2
.CORPS COMP. ROBINET	
.JEU DE CREPINE DE FILTRE A ESSENCE	
FILTRE A CUVETTE	0.1
(PIECES RELATIVES Y COMPRISES)	
ENS. RESERVOIR AUXILIAIRE ESSENCE	0.3
RENFORT, SUPPORT DE COUSSINET DE RESERVOIR	0.4

N° de réf.	N° de pièce	Description	N° de requis XL600 LMF	RMG	LMH	N° de série	Code de zone
1	16173-001-004	JOINT DE CUVETTE DE FILTRE A CREPINE A ESSENCE	1	—	1		
2	16950-MG2-005	ENS. ROBINET CARBURANT	1	—	1		
3	16951-KB7-005	CORPS COMP. ROBINET	1	—	1		
4	16952-MG2-005	JEU DE CREPINE DE FILTRE A ESSENCE	1	—	1		
5	16958-MA1-731	JOINT TORIQUE	1	—	1		
6	16959-471-831	FILTRE A CUVETTE	1	—	1		
7	16967-MA2-771	CUVETTE, FILTRE A ESSENCE	1	—	1		
8	17500-MK5-600ZA	ENS. RESERVOIR AUXILIAIRE ESSENCE * NH138/PB149 * BLANC DE SHASTA/BLEU DU SUD	1	—	—		
	17500-MK5-680ZA	* NH138/PB149 * BLANC DE SHASTA/BLEU DU SUD	—	—	1	....	F
	17500-MK5-760ZA	* B119/PB129 * BLEU GOELAND/BLEU DE LAUSANNE	—	—	1	....	F2
9	17503-MK5-000	CAOUTCHOUC DE RESERVOIR AR.	1	—	1		
10	17504-MK5-000	CAOUTCHOUC B DE FIXATION DE RESERVOIR	1	—	1		
11	17516-MK5-000ZA	REVETEMENT DE RESERVOIR D'ESSENCE * NH138 * .....BLANC DE SHASTA	1	—	1	....	F
	17516-MK5-000ZB	* B110 * .....BLEU GOELAND	—	—	1	....	F2
12	17621-429-000	TUBE DE RESPIRATION DE BOUCHON ESSENCE	1	—	1		

H 13

F-13

Réservoir d' essence (XL600LMF • LMH)

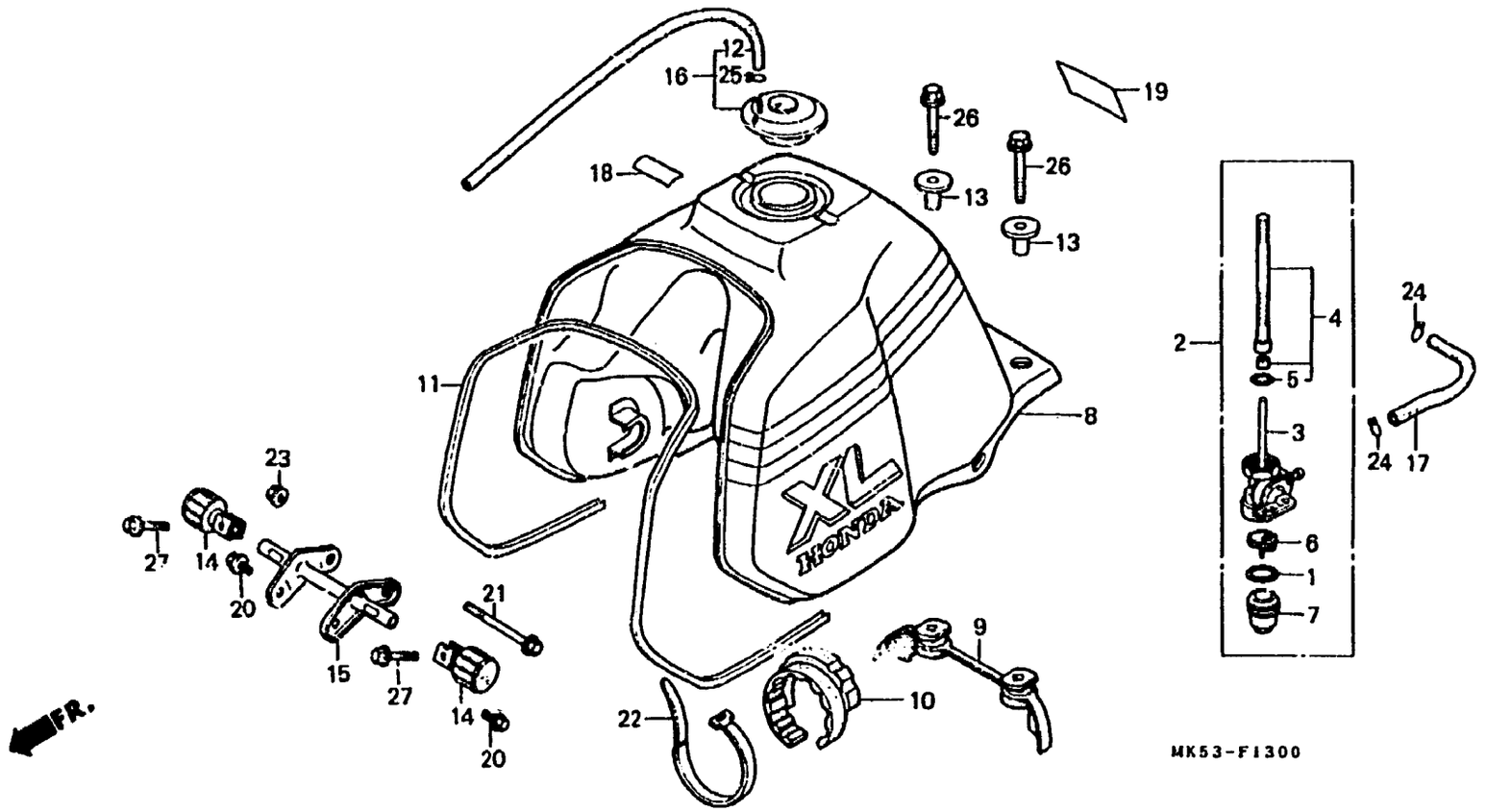

Item d'entretien	T.D.R.	N° de réf.	N° de pièce	Description	N° de requis XL600 LMF	RMG	LMH	N° de série	Code de zone
		13	17526-MK5-000	COLLIER DE MONTAGE DE RESERVOIR D'ESSENCE	2	—	2		
		14	17611-MK5-000	TAMPON DE RESERVOIR D'ESSENCE AV.	2	—	2		
		15	17612-MK5-000	RENFORT, SUPPORT DE COUSSINET DE RESERVOIR	1	—	1		
		16	17620-MG2-731	BOUCHON COMP. REMPLISSAGE ESSENCE	1	—	1		
		17	17681-MK5-000	TUYAU D'ESSENCE	1	—	1		
		18	87515-MK5-620	ETIQUETTE D'AVERTISSEMENT D'HUILE DE MOTEUR	1	—	1		
		19	87560-463-830ZB	PLAQUE D'AVERTISSEMENT (FRANCAIS) * NH0 * BLANC	1	—	1		
		20	90035-964-000	BOULON DE BRIDE, 8X 10	2	—	2		
		21	90108-180-000	BOULON DE BRIDE, 8X 105	1	—	1		
		22	90130-KA4-000	BANDE DE CABLE	1	—	1		
		23	94050-08000	ECROU DE BRIDE, 8MM	1	—	1		
		24	95002-02100	PINCE B10 POUR TUBE	2	—	2		
		25	95002-50000	PINCE C9 POUR TUBE	1	—	1		
		26	95800-08035-00	BOULON DE BRIDE, 8X35	2	—	2		
		27	96400-08035-07	BOULON DE BRIDE, 8X35	2	—	2		

F-13-1

Réservoir d' essence (XL600RMG)

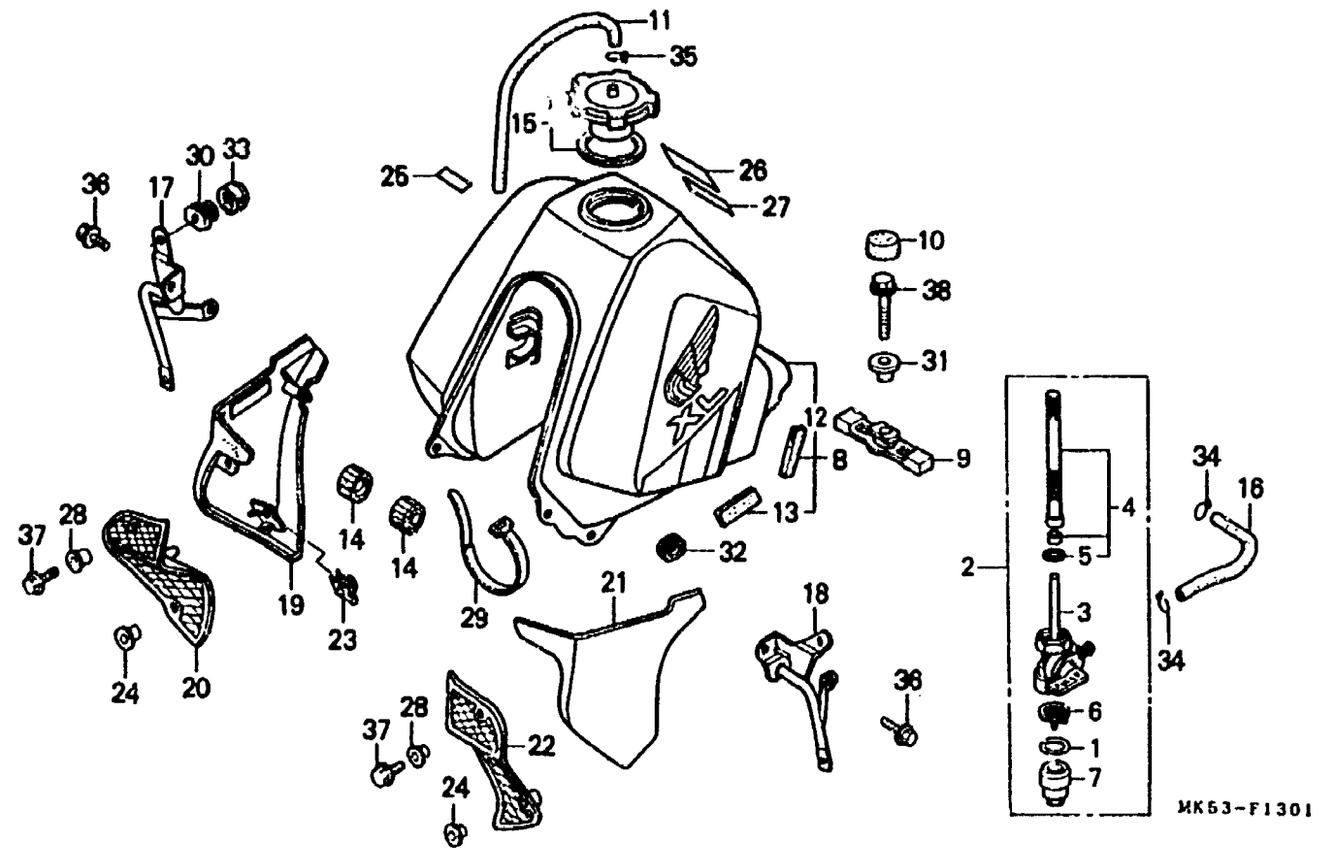

Item d'entretien	T.D.R.
ENS. ROBINET CARBURANT	0.2
.CORPS COMP. ROBINET	
.JEU DE CREPINE DE FILTRE A ESSENGE	
FILTRE A CUVETTE	0.1
(PIECES RELATIVES Y COMPRISES)	
.ARMATURE, BOUCLIER D.	
.APPUI DE BUSE G.	
.BUSE D.	
(L'ON APPLIQUE LE MEME F.R.T. MEME QUAND ON EFFECTUE L'ENTRETIENT SUR PLUS D''UNE PIECE.)	
ENS. RESERVOIR AUXILIAIRE ESSENCE	0.3

N° de réf.	N° de pièce	Description	N° de requis XL600 LMF	RMG	LMH	N° de série	Code de zone
1	16173-001-004	JOINT DE CUVETTE DE FILTRE A CREFINE A ESSENCE	—	1	—		
2	16950-MG2-005	ENS. ROBINET CARBURANT	—	1	—		
3	16951-KB7-005	CORPS COMP. ROBINET	—	1	—		
4	16952-MG2-005	JEU DE CREPINE DE FILTRE A ESSENGE	—	1	—		
5	16958-MA1-731	JOINT TORIQUE	—	1	—		
6	16959-471-831	FILTRE A CUVETTE	—	1	—		
7	16967-MA2-771	CUVETTE, FILTRE A ESSENCE	—	1	—		
8	17500-MM0-620ZA	ENS. RESERVOIR AUXILIAIRE ESSENCE					
		R134 ROUGE COMBAT	—	1	—		
	17500-MM0-620ZB	*NH138* BLANC DE SHASTA	—	1	—		
	17500-MM0-620ZC	*NH1* NOIR	—	1	—		
9	17503-KG0-000	CAOUTCHOUC DE RESERVOIR AR.	—	1	—		
10	17504-MM0-620	CAOUTCHOUC, COUSSINET DE RESERVOIR AR.	—	1	—		
11	17521-429-000	TUBE DE RESPIRATION DE BOUCHON ESSENCE	—	1	—		
12	17532-MM0-620	CAOUTCHOUC, COUSSINET DE SUPPORT DE RESERVOIR	—	2	—		
* 13	17533-MM0-620	CAOUTCHOUC, AVANT DU SUPPORT DE RESERVOIR	—	2	—	5108257	
14	17611-MG2-000	TAMPON AV. DE RESERVOIR ESSENCE	—	2	—		
15	17620-KE1-003	BOUCHON COMP. REMPLISSAGE ESSENCE	—	1	—		

H 15

F-13-1

Réservoir d' essence (XL600RMG)

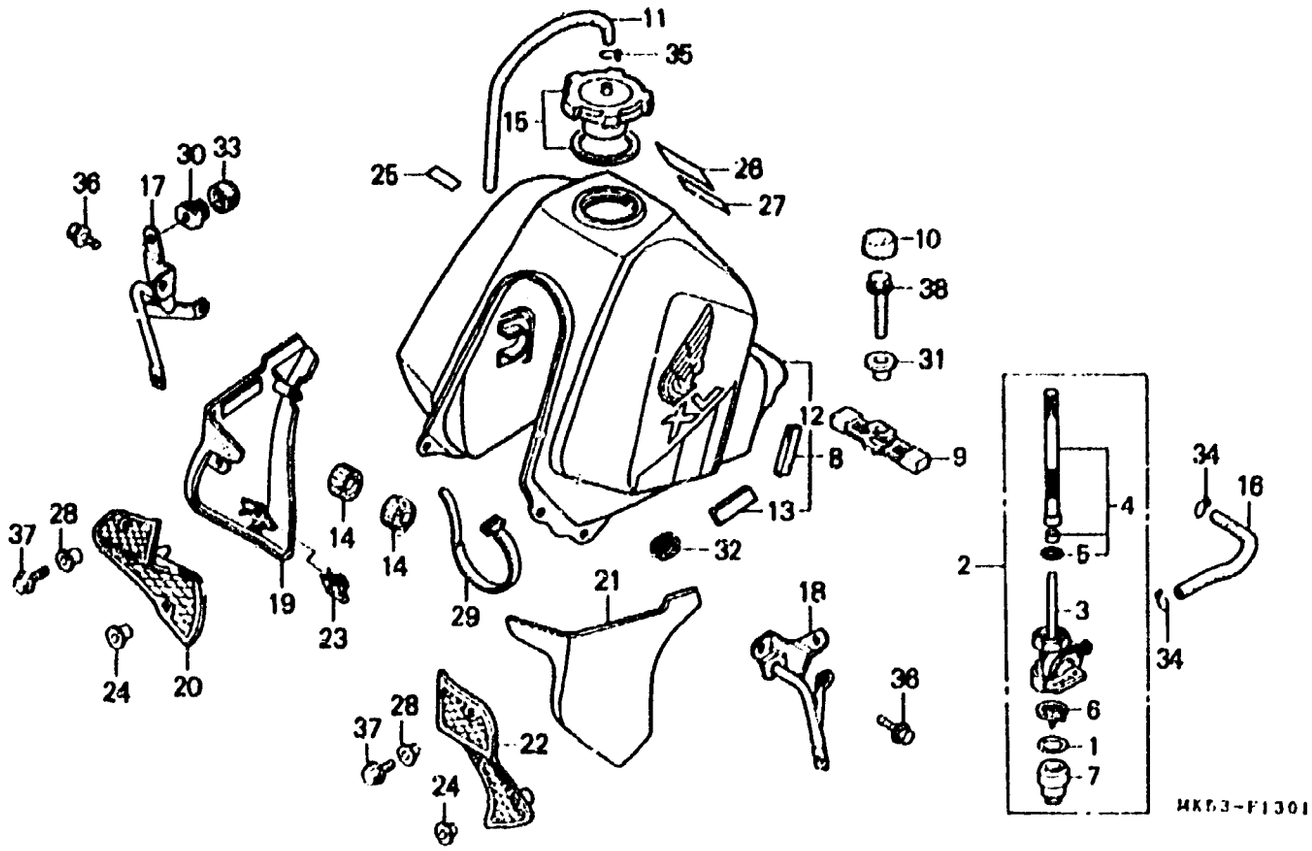

Item d'entretien	T.D.R.	N° de réf.	N° de pièce	Description	N° de requis XL600 LMF	PMS	LMH	N° de série	Code de zone
		16	17681-MM0-620	TUYAU D'ESSENCE	–	1	–		
		17	19010-MM0-620	ARMATURE, BOUCLIER D.	–	1	–		
		18	19020-MM0-620	APPUI DE BUSE G.	–	1	–		
		19	19030-MM0-620ZA	BUSE D.					
				* R134 * ROUGE COMBAT	–	1	–		
			19030-MM0-620ZB	* NH138 * BLANC DE SHASTA	–	1	–		
			19030-MM0-620ZC	* NH1 * NOIR	–	1	–		
		20	19035-MM0-620	GUIDE D'AIR D.	–	1	–		
		21	19040-MM0-620ZA	BUSE G.					
				* R134 * ROUGE COMBAT	–	1	–		
			19040-MM0-620ZB	* NH138 * BLANC DE SHASTA	–	1	–		
			19040-MM0-620ZC	* NH1 * NOIR	–	1	–		
		22	19045-MM0-620	GUIDE D'AIR G.	–	1	–		
		23	19508-KA3-710	ECROU DE RESSORT, 6MM	–	2	–		
		24	61101-KB7-910	COLLIER DE FIXATION DE GARDE-BOUE AV.	–	2	–		
		25	87515-MM0-620ZA	ETIQUETTE D'AVERTISSEMENT D'HUILE DE MOTEUR					
				* NH1 * NOIR	–	1	–		
			87515-MM0-620ZB	* NH0 * BLANC	–	1	–		
		26	87560-463-830ZA	PLAQUE D'AVERTISSEMENT (FRANÇAIS)					
				* NH1 * NOIR	–	1	–		
			87560-463-830ZB	* NH0 * BLANC	–	1	–		
		28	90125-MM0-620	COULEUR, JOUE DE PIGNON 6MM		2	–		
		29	90130-KA4-000	BANDE DE CABLE		1	–		
		30	90344-MM0-620	ECROU D'ETRIER 6MM		2			

H 16

F-13-1

Réservoir d' essence (XL600RMG)

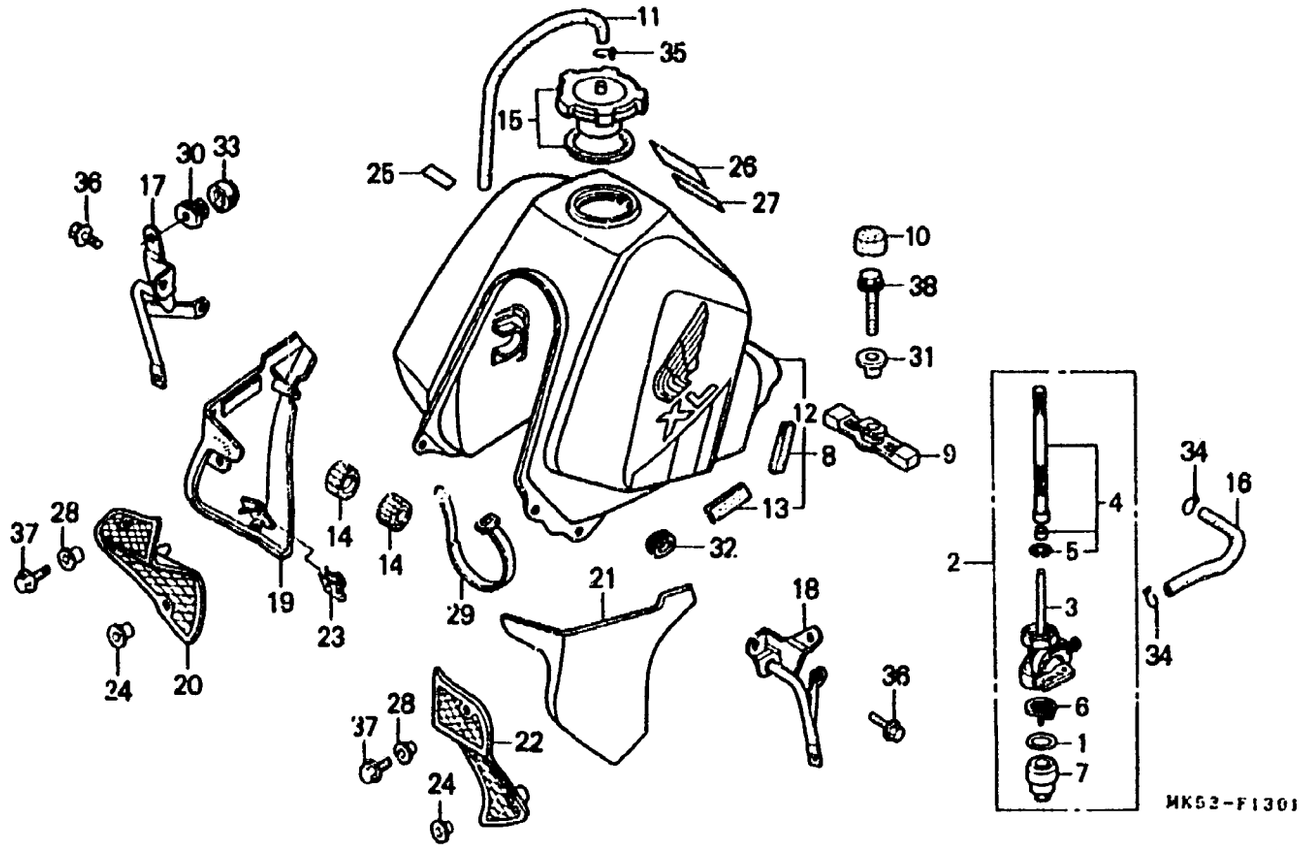

Item d'entretien	T.D.R.	N° de réf.	N° de pièce	Description	N° de requis XL600 LMF	RMG	LMH	N° de série	Code de zone
		31	90502-KG0-000	COLLIER, 8.3X16.5	—	1	—		
		32	90508-MM0-620	ANNEAU DE COUVERCLE LATERAL	—	2	—		
		33	90509-MM0-620	CAOUTCHOUC DE PROTECTION	—	2	—		
		34	95002-02100	PINCE B10 POUR TUBE	—	2	—		
		35	95002-50000	PINCE C9 POUR TUBE	—	1	—		
		36	95700-06012-00	BOULON DE BRIDE, 6X12	—	4	—		
		* 37	96000-06018-07	BOULON DE BRIDE, 6X18	—	4	—		
		38	96400-08028-00	BOULON DE BRIDE, 8X28	—	1	—		

I 1

F-14

Siege

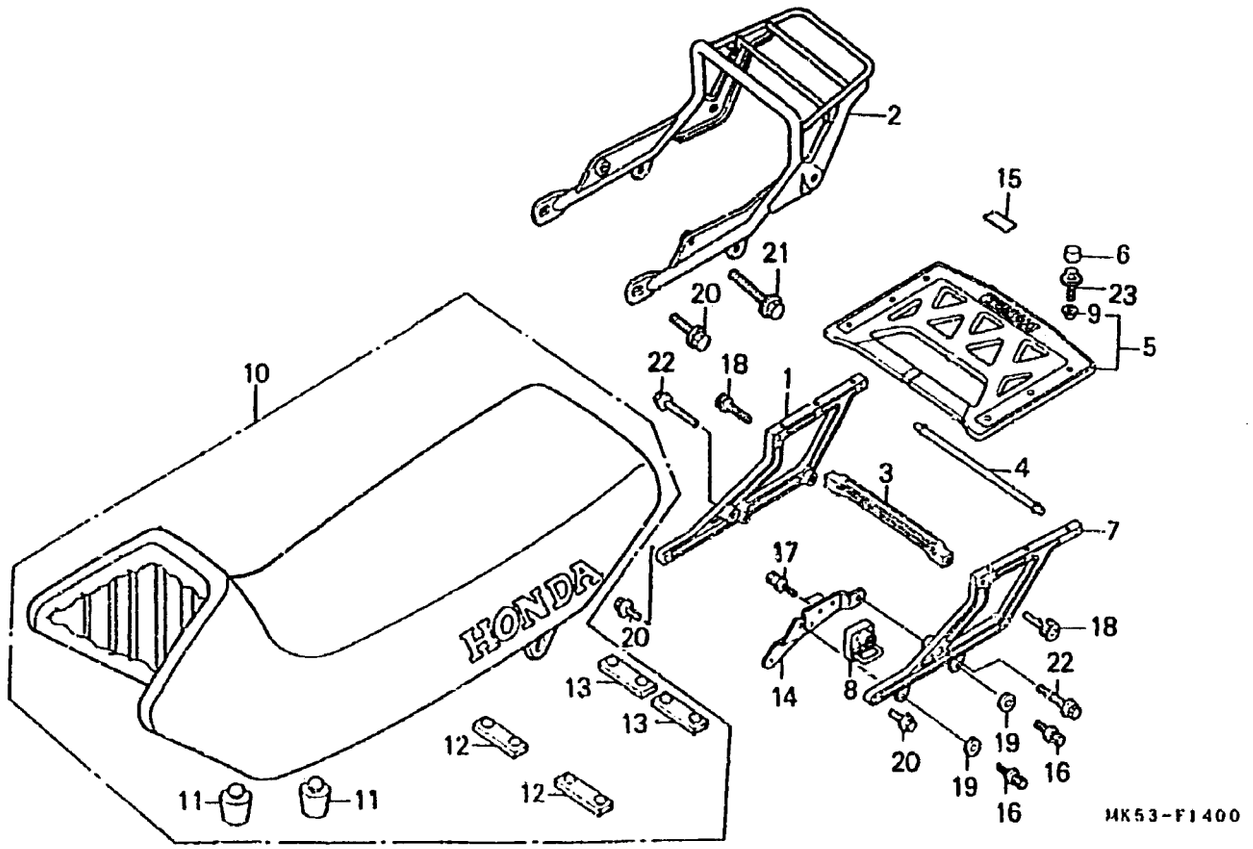

Item d'entretien	T.D.R.
PORTE-BAGAGES AR. D.	0.3
.PORTE-BAGAGES AR. G.	
PORTE-BAGAGES COMP. AR.	0.2
.ENS. PORTE-CASQUE	
POIGNEE DE PASSAGER	0.1
.BASE DE PORTE-BAGAGES AR.	
.ENS. SIEGE DOUBLE	
(PIECES RELATIVES Y COMPRISES)	

N° de réf.	N° de pièce	Description	N° de requis XL600 LMF	RMG	LMH	N° de série	Code de zone
1	50310-MK5-000	PORTE-BAGAGES AR. D.	1	1	1		
3	50311-MK5-000	POIGNEE DE PASSAGER	1	1	1		
4	50313-MK5-000	TUYAU DE TRAVERSE DE PORTE-BAGAGES	1	1	1		
5	50315-MK5-000	BASE DE PORTE-BAGAGES AR.	1	1	1		
6	50316-MK5-000	CHAPEAU DE BASE DE PORTE-BAGAGES	6	6	6		
7	50320-MK5-000	PORTE-BAGAGES AR. G.	1	1	1		
8	50710-MG2-003	ENS. PORTE-CASQUE	1	1	1		
9	61101-KB7-910	COLLIER DE FIXATION DE GARDE-BOUE AV.	6	6	6		
10	77200-MK5-620	ENS. SIEGE DOUBLE	1	—	—		
	77200-MM0-620ZA	ENS. SIEGE DOUBLE					
		* PB5L * .....BLEU FIJI	—	1	—		
	77200-MM0-620ZB	* R75L * .....ROUGE HORIZON	—	1	—		
	77200-MK5-680ZA	* PB5L * .....BLEU FIJI	—	—	1	....	F
	77200-MK5-680ZB	* PB43L * ....POURPRE MYSTIQUE	—	—	1	....	F2
11	77204-128-000	CAOUTCHOUC A DE COUSSIN DE SIEGE	2	2	2		
12	77204-312-000	CAOUTCHOUC DE FIXATION DE SIEGE	2	2	2		
13	77204-312-000	CAOUTCHOUC DE FIXATION DE SIEGE	2	—	2		
*	77206-KG1-000	CAOUTCHOUC D DE FIXATION DE SIEGE	—	2	—		
14	83502-MK5-000	APPUI DE BOITE A OUTILS	1	1	1		

F-14

Siege

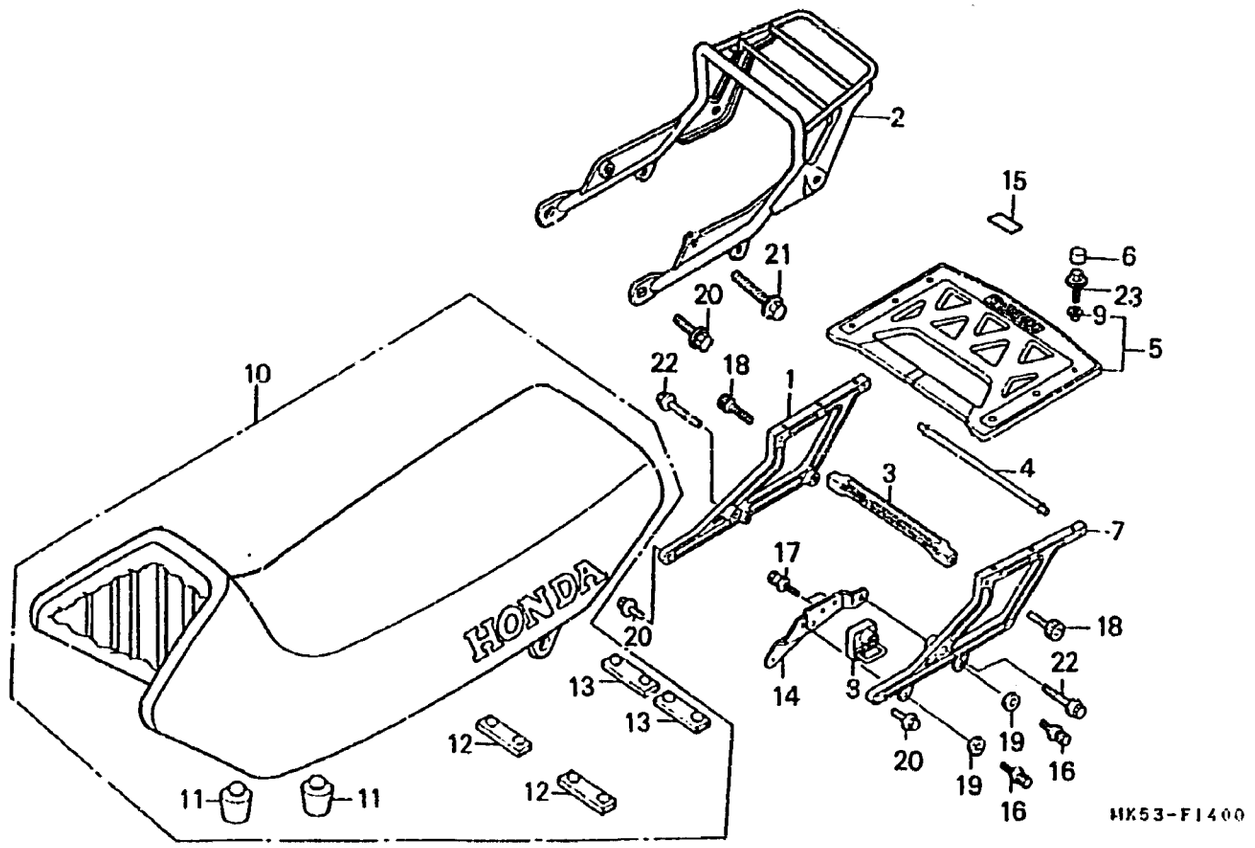

Item d'entretien	T.D.R.	N° de réf.	N° de pièce	Description	N° de requis XL600 LMF	RMG	LMH	N° de série	Code de zone
		15	87513-MK5-620	ETIQUETTE D'AVERTISSEMENT DE PORTE-BAGAGES (FRANCAIS)	1	1	1		
		16	90107-428-000	BOULON B SPECIAL, 6MM	2	2	2	-------- --------	F
			90107-MA1-000	BOULON DE VERROU DE SIEGE	—	—	2	-------- --------	F2
		17	90107-428-000	BOULON B SPECIAL, 6MM	2	2	2		
		18	90116-KB7-910	BOULON, 8MM	2	2	2		
		19	94101-06700	RONDELLE PLATE, 6MM	2	2	2		
		20	95800-08025-07	BOULON DE BRIDE, 8X25	2	2	2		
		22	95800-08050-07	BOULON DE BRIDE, 8X50	2	2	2		
		23	96000-06018-00	BOULON DE BRIDE, 6X18	6	6	6		

F-15

Couvercle latéral

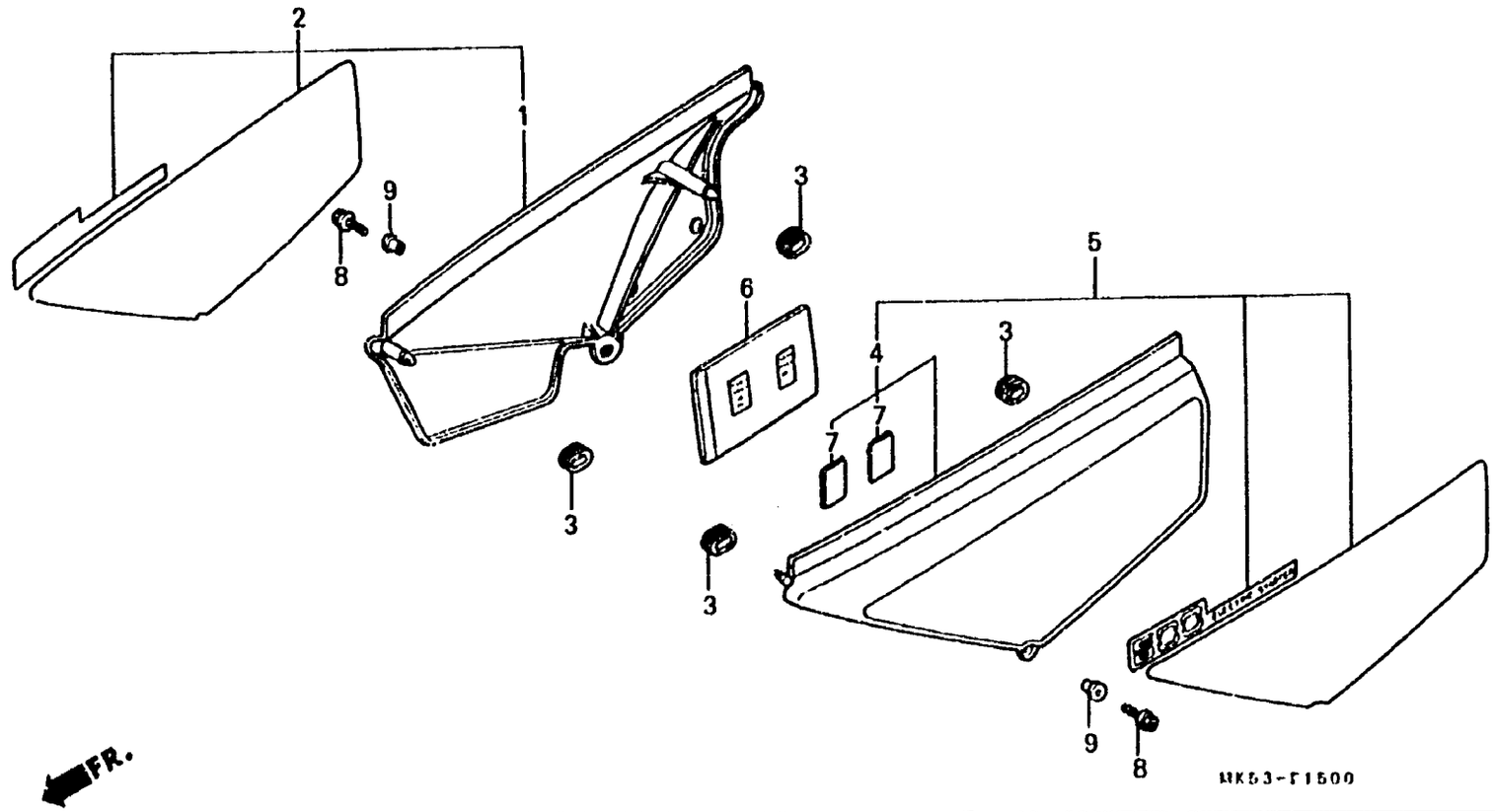

FR.

Item d'entretien	T.D.R.	N° de réf.	N° de pièce	Description	N° de requis XL600 LW2	RM2	LM4	N° de série		Code de zone
COUVERCLE LATERAL G. ..... (L'ON APPLIQUE LE MEME P.R.T. MEME QUAND ON EFFECTUE L'ENTRETIENT SUR PLUS D'UNE PIECE.)	0.1	1	83500-MK5-010ZA	COUVERCLE COMP. LATERAL D. (WOL)						
				NH138 .....BLANC DE SHASTA	1	—	—			
			83500-MM0-620ZA	COUVERCLE COMP. LATERAL D.						
				R134 .....ROUGE COMBAT	—	1	—	--------	5110356	
			83500-MM0-620ZB	*NH138* .....BLANC DE SHASTA	—	1	—	--------	5110356	
			83500-MM0-620ZC	*NH1* .....NOIR	—	1	—	--------	5110356	
		*	83500-MM0-621ZA	*R134* .....ROUGE COMBAT	—	1	—	5110357		
		*	83500-MM0-621ZB	*NH138* .....BLANC DE SHASTA	—	1	—	5110357		
		*	83500-MM0-621ZC	*NH1* .....NOIR	—	1	—	5110357		
		2	83510-MM0-620ZA	ENS. AUXILIAIRE COUVERCLE LATERAL D.						
				R134 .....ROUGE COMBAT	—	1	—			
			83510-MM0-620ZB	*NH138* .....BLANC DE SHASTA	—	1	—			
			83510-MM0-620ZC	*NH1* .....NOIR	—	1	—			
			83510-MK5-680ZA	JEU DE COUVERCLE LATERAL D.						
				NH138 ..... BLANC DE SHASTA	—	—	1	--------	5203287	F
			83510-MK5-760ZA	ENS. AUXILIAIRE COUVERCLE LATERAL D.						
				B119 .....BLEU GOELAND	—	—	1	--------	5203287	F2
		*	83510-MK5-681ZA	*NH138* .....BLANC DE SHASTA	—	—	1	5203288	--------	F
		*	83510-MK5-761ZA	*B119* .....BLEU GOELAND	—	—	1	5203288	--------	F2
		3	83551-300 000	ANNEAU DE BOITIER DE FILTRE A AIR	4	4	4			
		4	83600-MK5-000ZA	COUVERCLE LATERAL G (WOL)						
				NH138 .....BLANC DE SHASTA	1	—	—			
			83600-MM0-620ZA	COUVERCLE LATERAL G						
				R134 .....ROUGE COMBAT	—	1	—	--------	5110356	
			83600-MM0-620ZB	*NH138* .....BLANC DE SHASTA	—	1	—	--------	5110356	

I 4

F-15

Couvercle latéral

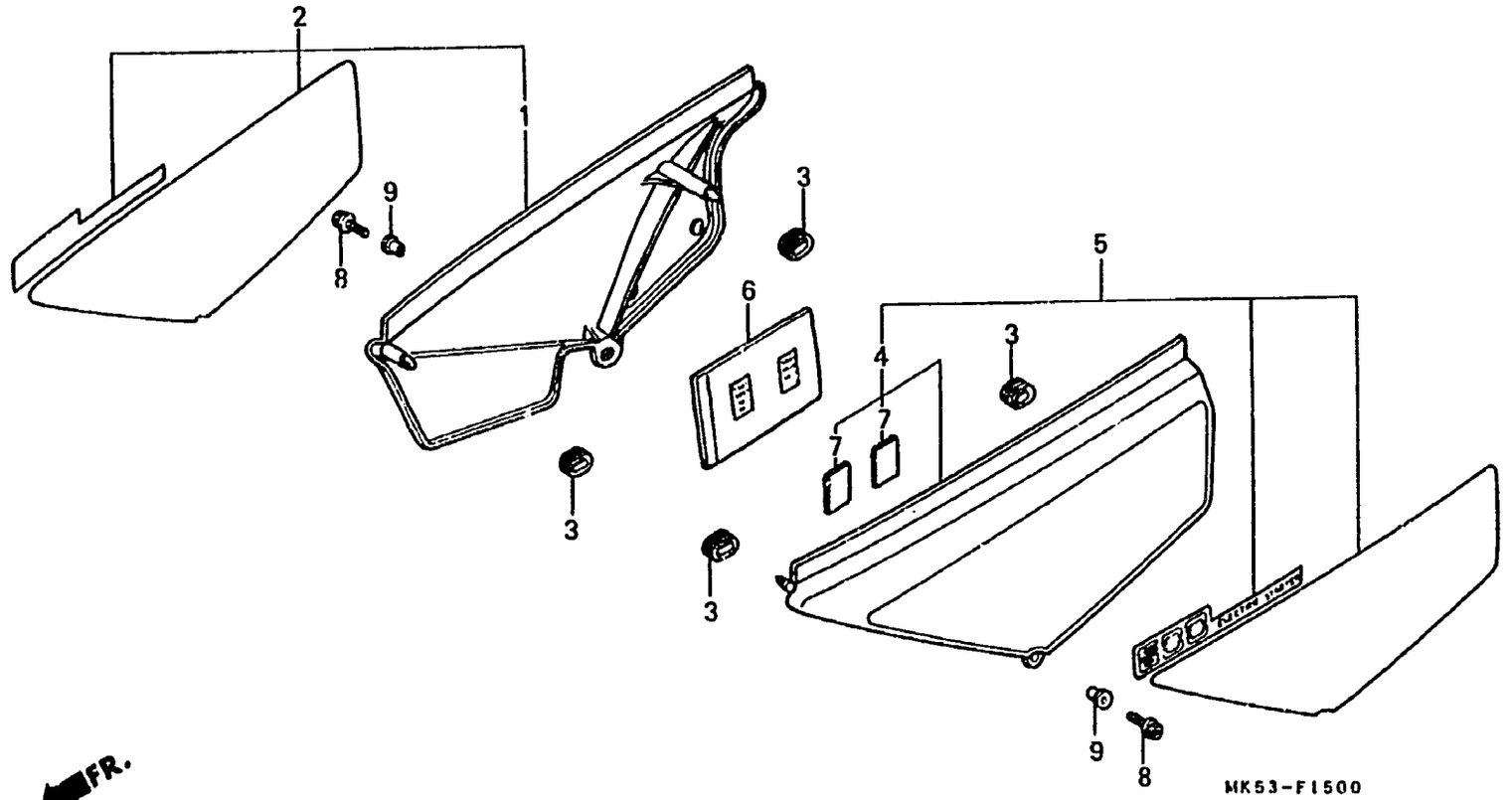

FR.

Item d'entretien	T.D.R.	N° de réf.	N° de pièce	Description	N° de requis XL600 LMF	RMG	LMH	N° de série		Code de zone
		(4)	83600-MM0-620ZC	COUVERCLE LATERAL G.						
				NH1 .....NOIR	—	1	—	.....	5110356	
			83600-MM0-621ZA	*R134* .....ROUGE COMBAT	—	1	—	5110357		
			83600-MM0-621ZB	*NH138* .....BLANC DE SHASTA	—	1	—	5110357		
			83600-MM0-621ZC	*NH1* .....NOIR	—	1	—	5110357		
		5	83610-MM0-620ZA	ENS. AUXILIAIRE COUVERCLE LATERAL G.						
				R134 .....ROUGE COMBAT	—	1	—			
			83610-MM0-620ZB	*NH138* .....BLANC DE SHASTA	—	1	—			
			83610-MM0-620ZC	*NH1* .....NOIR	—	1	—			
			83610-MK5-680ZA	JEU DE COUVERCLE LATERAL G.						
				NH138 .....BLANC DE SHASTA	—	—	1	.....	.....	F
			83610-MK5-760ZA	ENS. AUXILIAIRE COUVERCLE LATERAL G.						
				B119 .....BLEU GOELAND	—	—	1	.....	.....	F2
		6	83642-MK5-000	SAC, MANUEL DE CONDUCTEUR	1	—	1			
			83642-GM2-000	SAC, MANUEL DE CONDUCTEUR	—	1	—			
		7	83643-355-300	RUBAN MAGIQUE (FEMALE)	—	2	—			
		8	90011-729-000	BOULON SPECIAL, 6X14	2	—	2			
					—	2	—	.....	5114998	
		*	90111-KM1-000	BOULON DE BRIDE, 6MM	—	2	—	5114999		
		9	90522-028-000	RONDELLE DE FIXATION CARTER DE CHAINE	2	2	2			

F-16

Batterie

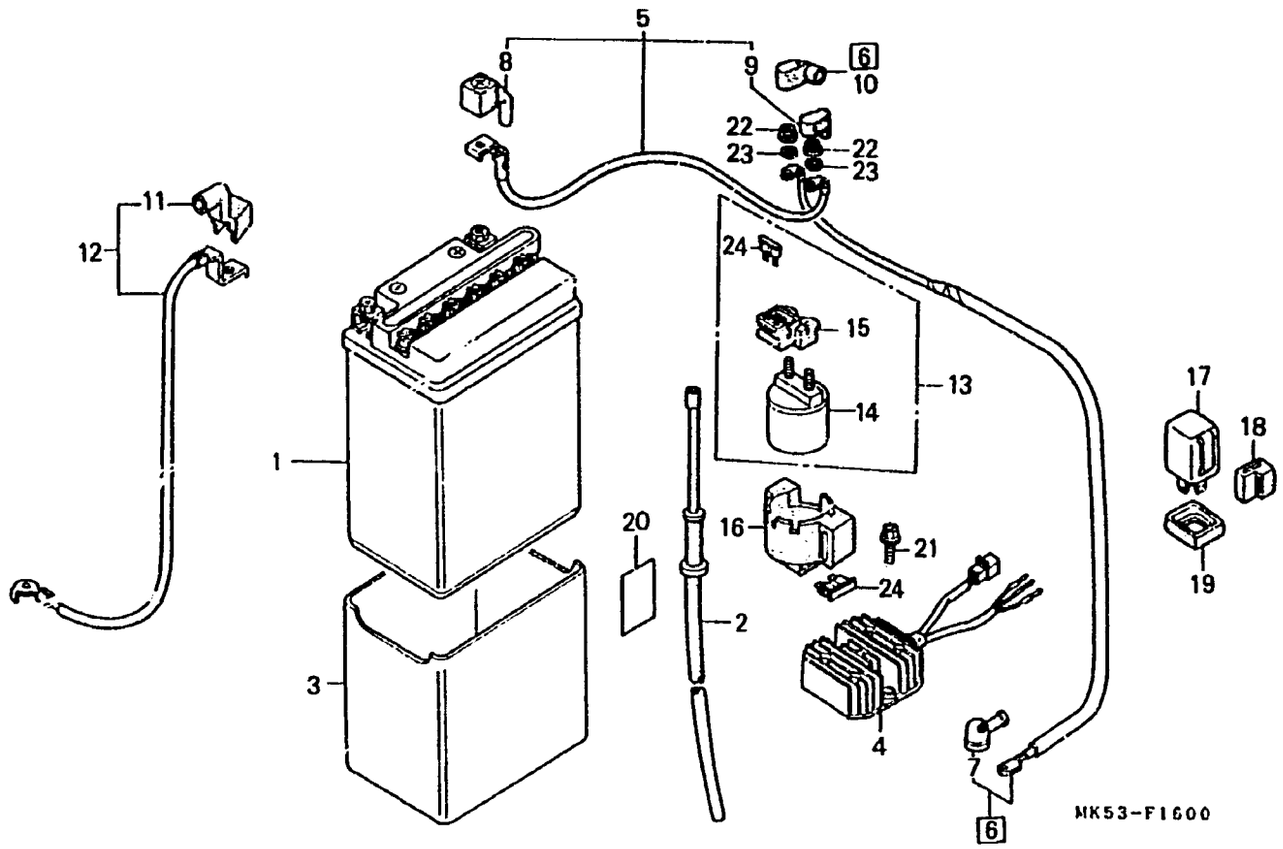

Item d'entretien	T.D.R.	N° de réf.	N° de pièce	Description	N° de requis XL600 LWF	RMG	LMH	N° de série	Code de zone
BATTERIE	0.1	1	31500-MB1-601	BATTERIE (12V 14AH YUASA)	1	—	—	.....	5013138
.RELAIS COMP. CLIGNOTANT					—	1	—	.....	5107734
CABLE DE BATTERIE-INTERRUPTEUR			31500-MB1-602	BATTERIE (12V 14AH YUASA)	1	—	—	5013139	
MAGNETIQUE DE DEMARREUR	0.2				—	1	—	5107735	
.CABLE DE MOTEUR DE DEMARREUR					—	—	1		
.CABLE-MASSE DE BATTERIE		2	31503-MK5-000	TUYAU DE RESPIRATION DE BATTERIE	1	—	—	.....	5009261
ENS. RECTIFICATEUR/REGULATEUR	0.4		31503-MK5-010	TUYAU DE RESPIRATION DE BATTERIE	1	—	—	5009262	
ENS. INTERRUPTEUR MAGNETIQUE DEMARREUR	0.3				—	1	1		
		3	31511-MK5-000	BOITIER DE BATTERIE	1	—	1		
			31511-MM0-620	BOITIER DE BATTERIE	—	1	—		
		4	31600-MK5-000	ENS. RECTIFICATEUR/REGULATEUR	1	1	1		
		5	32401-MK5-000	CABLE DE BATTERIE-INTERRUPTEUR MAGNETIQUE DE DEMARREUR	1	1	1		
		6	32410-MK5-000	CABLE DE MOTEUR DE DEMARREUR	1	1	1		
		7	32411-MG9-000	COUVERCLE DE COSSE DE MOTEUR DEMARRAGE	1	1	1		
		8	32411-MK5-000	PROTECTION COSSE BATTERIE	1	1	1		
		9	32412-443-900	COUVERCLE A D'INTERRUPTEUR MAGNETIQUE	1	—	—	.....	5006650
			32404-MK5-000	COUVERCLE B MAGNETIQUE DE DEMARREUR	1	—	—	5006651	
					—	1	1		
		10	32415-MK5-000	COUVERCLE A D'INTERRUPTEUR MAGNETIQUE	1	—	—	.....	5006650
			32419-MK5-000	COUVERCLE, AIMANT DE DEMARREUR	1	—	—	5006651	
					—	1	1		

F-16

Batterie

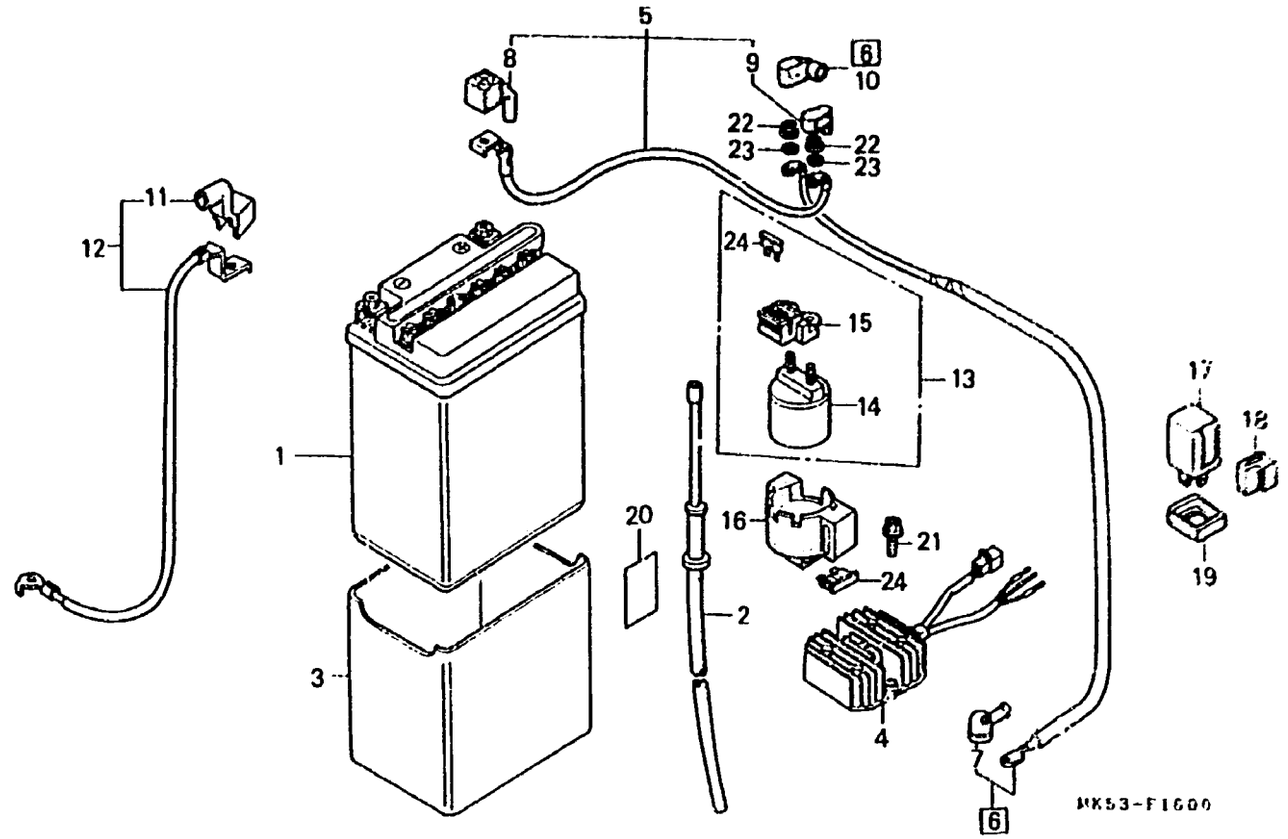

Item d'entretien	T.D.R.	N° de réf.	N° de pièce	Description	N° de requis XL600 LWF	RMG	LMH	N° de série		Code de zone
		11	32417-MK5-000	COUVERCLE DE COSSE DE MASSE	1	1	1			
		12	32601-MK5-000	CABLE-MASSE DE BATTERIE	1	—	1			
			32601-MM0-620	CABLE-MASSE DE BATTERIE	—	1	—			
		13	35850-MK5-000	ENS. INTERRUPTEUR MAGNETIQUE DEMARREUR	1	—	—	.....	5009261	
					—	1	—	.....	5101832	
			35850-KR0-007	ENS. INTERRUPTEUR MAGNETIQUE DEMARREUR	1	—	—	5009262		
					—	1	—	5101833		
					—	—	1			
		14	35851-MF5-751	INTERRUPTEUR COMP. MAGNETIQUE DE DEMARREUR	—	1	1			
		15	35855-MF5-751	ENS. PORTE FUSIBLE	1	1	1			
		16	35856-MK5-007	CAOUTCHOUC DE CHOC	1	1	1			
		17	38301-KJ6-742	RELAIS COMP. CLIGNOTANT (MITSUBA)	1	—	—	5006651		
					—	1	1			
			38301-MG2-008	RELAIS COMP. CLIGNOTANT (ND)	1	1	1			
		18	38306-KJ6-740	CAOUTCHOUC D'AMORTISSEUR DE CENTRALE CLIGNOTANTE	1	—	—	.....	5006650	
					—	1	1			
			38306-GE7-000	CAOUTCHOUC D'AMORTISSEUR DE CENTRALE CLIGNOTANTE	1	—	—	5006651		
		19	38307-GJ1-000	CAOUTCHOUC DE JOINT	—	1	1			
			38307-GJ1-004	COUVERCLE DE JOINT (MITSUBA)	—	1	1			
		20	87606-MK6-620	PLAQUE D'AVERTISSEMENT POUR BATTERIE	1	1	1			

I 7

F-16

Batterie

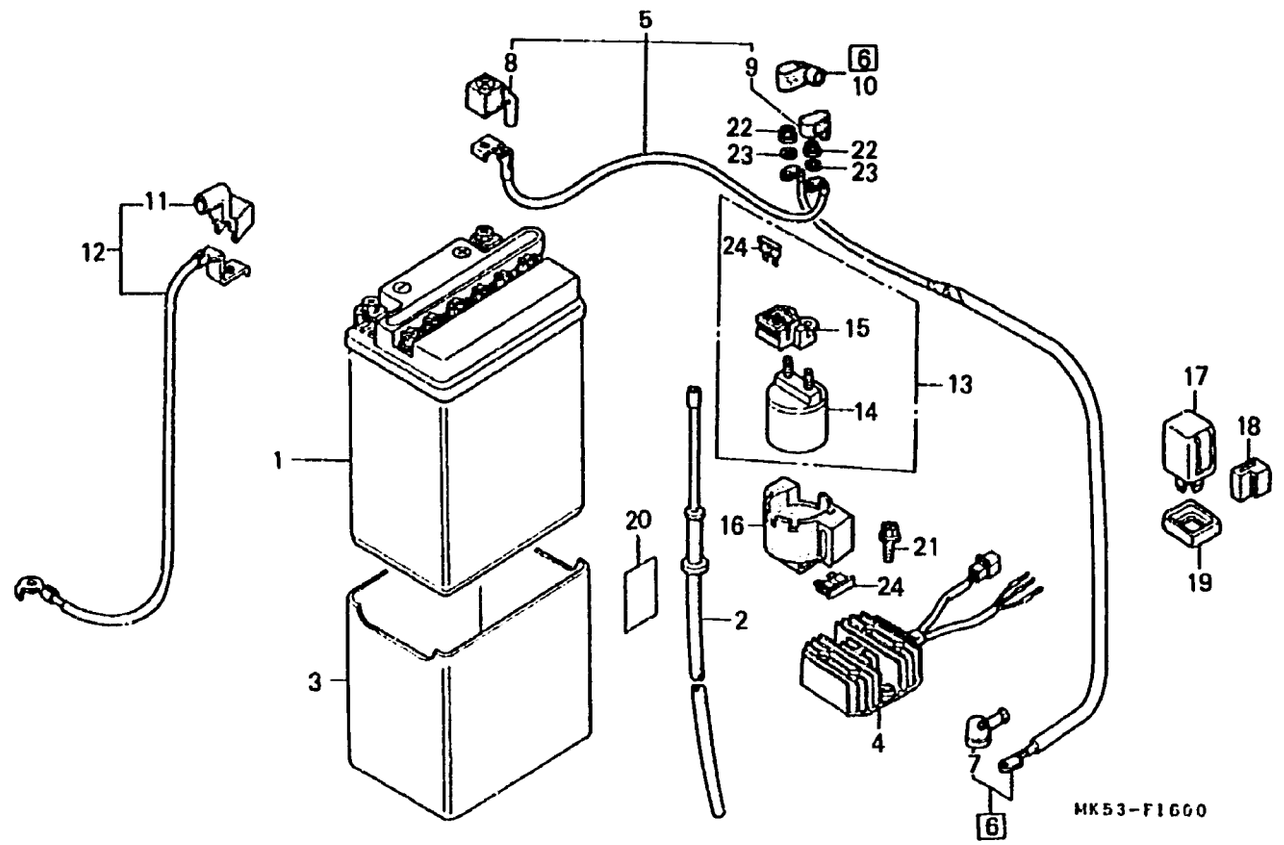

Item d'entretien	T.D.R.	N° de réf.	N° de pièce	Description	N° de requis XL600 LH/F	RH/G	LH/H	N° de série	Code de zone
		21	92300-06012-0A	VIS A TETE FENDUE, 6X12	2	2	2		
		22	94002-06080-0S	ECROU HEX., 6MM	2	2	2		
		23	94111-06800	RONDELLE ELASTIQUE, 6MM	2	2	2		
		24	98200-33000	FUSIBLE DE LAME (30A)	2	—	—		
			98200-32000	FUSIBLE DE LAME (20A)	—	2	2		

I 8

F-17

Filtre à air

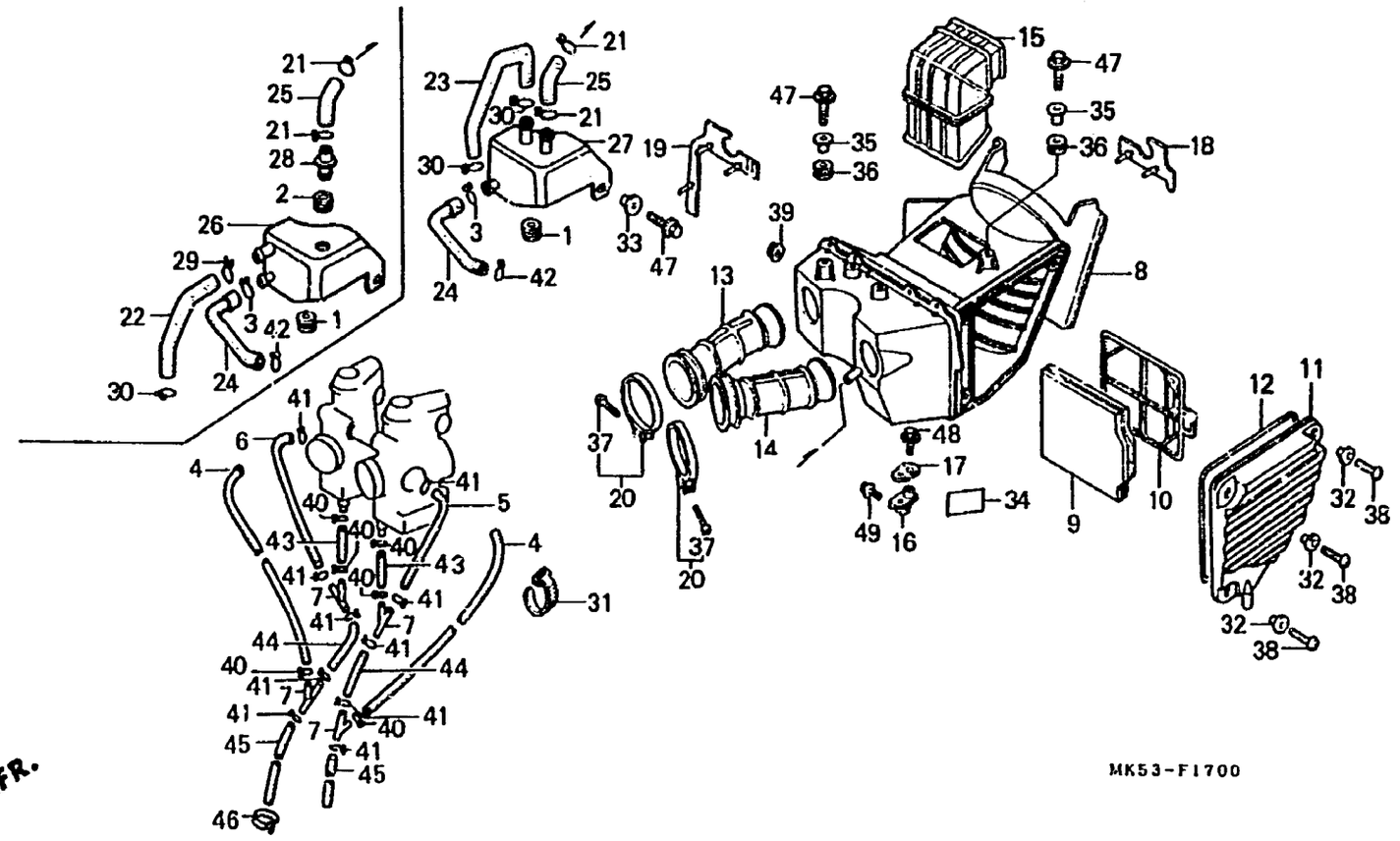

Item d'entretien	T.D.R.	N° de réf.	N° de pièce	Description	N° de requis XL600 LMF	RMG	LMH	N° de série	Code de zone
BOITIER COMP. FILTRE A AIR	1.6	1	11344-MB0-000	ANNEAU A DE COUVERCLE AR.	1	1	1		
ELEMENT DE FILTRE A AIR	0.2	2	15239-463-000	ANNEAU DE POMPE A HUILE	1	—	—	.....	5006379
COUVERCLE DE BOITIER DE FILTRE A AIR	0.1	3	15772-292-010	AGRAFE DE TUYAU DE RESPIRATION	1	1	1		
TUBE DE RACCORD FILTRE A AIR	1.0	4	16211-MK5-000	TUYAU DE TROU D'EVENT	2	2	2		
(AJOUTER 0,2 POUR CHAQUE.)		5	16212-MK5-000	TUYAU, TROP-PLEIN G.	1	1	1		
CONDUITE D'ENTREE D'AIR	0.4	6	16213-MK5-000	TUYAU DE TROP-PLEIN	1	1	1		
RESERVOIR COMP. RESPIRATION	0.3	7	16235-MG2-880	RACCORD, RENIFLARD	4	4	4		
		8	17210-MK5-000	BOITIER COMP. FILTRE A AIR	1	—	—	.....	5003025
			17210-MK5-010	BOITIER COMP. FILTRE A AIR	1	—	—	5003026	
					—	1	—	.....	5114786
					—	—	1	.....	5204121
		*	17210-MK5-020	BOITIER COMP. FILTRE A AIR	—	1	—	5114787	
					—	—	1	5204122	
		9	17213-MG2-000	ELEMENT DE FILTRE A AIR	1	1	1		
		10	17215-MG2-000	SUPPORT D'ELEMENT	1	1	1		
		11	17220-MK5-000	COUVERCLE DE BOITIER DE FILTRE A AIR	1	1	1		
		12	17221-MK5-000	JOINT DE COUVERCLE DE FILTRE A AIR	1	1	1		
		13	17222-MK5-000	TUYAU DE RACCORD DE FILTRE A AIR D. (PRIM)	1	1	1		
		14	17232-MK5-000	TUYAU DE RACCORD DE FILTRE A AIR G. (SEC)	1	1	1		
		15	17240-MG2-000	CONDUITE D'ENTREE D'AIR	1	1	1		
		16	17246-MK5-000	SUPPORT DE FILTRE A AIR	1	1	1		
		17	17247-MK5-000	COUSSIN DE FILTRE A AIR	1	1	1		

I 9

F-17

Filtre à air

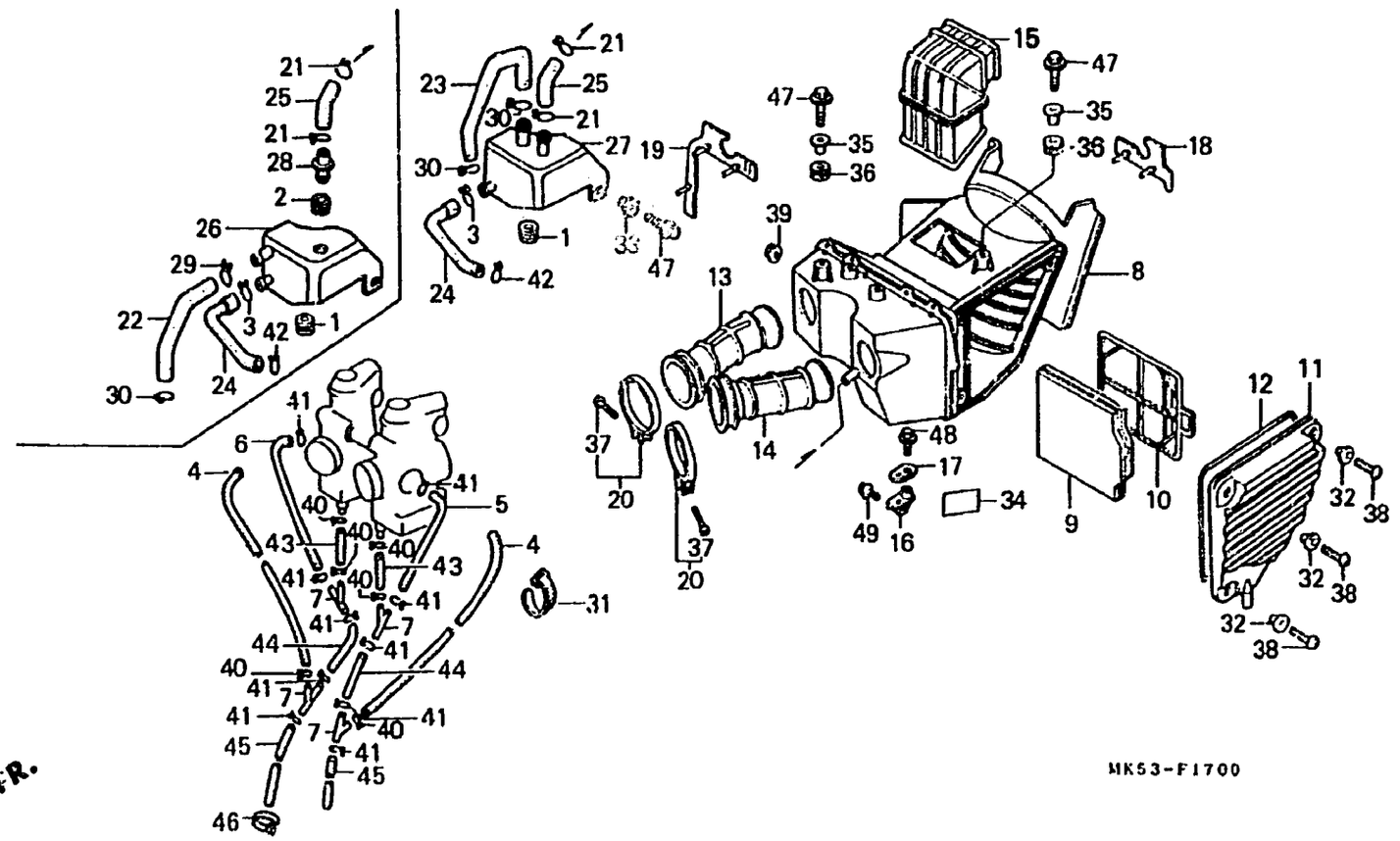

Item d'entretien	T.D.R.	N° de réf.	N° de pièce	Description	N° de requis XL600 LWE	RM3	LWH	N° de série	Code de zone
		18	17248-MK5-000	GARDE D'EAU DE FILTRE A AIR G.	1	1	1		
		19	17249-MK5-000	GARDE D'EAU DE FILTRE A AIR D.	1	1	1		
		20	17256-MG3-000	ENS. BANDE DE TUYAU DE RACCORD	2	2	2		
		21	17316-611-000	AGRAFE DE TUYAU DE RESPIRATION	2	—	—	.....	5005453
			15771-551-000	ATTACHE DE TUBE DE VIDANGE D'HUILE	2	—	—	5005454	
					—	2	2		
		22	17357-MK5-000	TUYAU DE RESPIRATION DE MOTEUR	1	—	—	.....	5006379
		23	17357-MM0-620	TUYAU DE RESPIRATION DE MOTEUR	1	—	—	5006380	
					—	1	1		
		24	17361-MK5-000	TUYAU DE RESPIRATION	1	1	1		
		25	17366-098-850	TUYAU A DE DRAINAGE	1	1	1		
		26	17370-MK5-000	RESERVOIR DE RESPIRATION	1	—	—	.....	5006379
		27	17370-MM0-620	RESERVOIR DE RESPIRATION	—	1	—	.....	5101828
			17370-MM0-621	RESERVOIR COMP. RESPIRATION	1	—	—	5006440	
					—	1	—	5101829	
					—	—	1		
		28	17402-MK5-000	RACCORD DE TUYAU DE RESPIRATION	1	—	—	.....	5006379
		29	17554-MA0-000	AGRAFE DE TUYAU DE RESPIRATION	1	—	—		
		30	17724-10?-700	AGRAFE DE FLEXIBLE DE RESERVOIR AUXILIAIRE	1	2	2		
		31	32161-404-690	BANDE B1 DE CABLE	—	1	1		
		32	93713-6?2-00?	COLLIER B DE FEU AR.	3	3	3		
		33	61101-441-000	COLLIER DE FIXATION DE GARDE-BOUE AV.	1	1	1		

I 10

F-17

Filtre à air

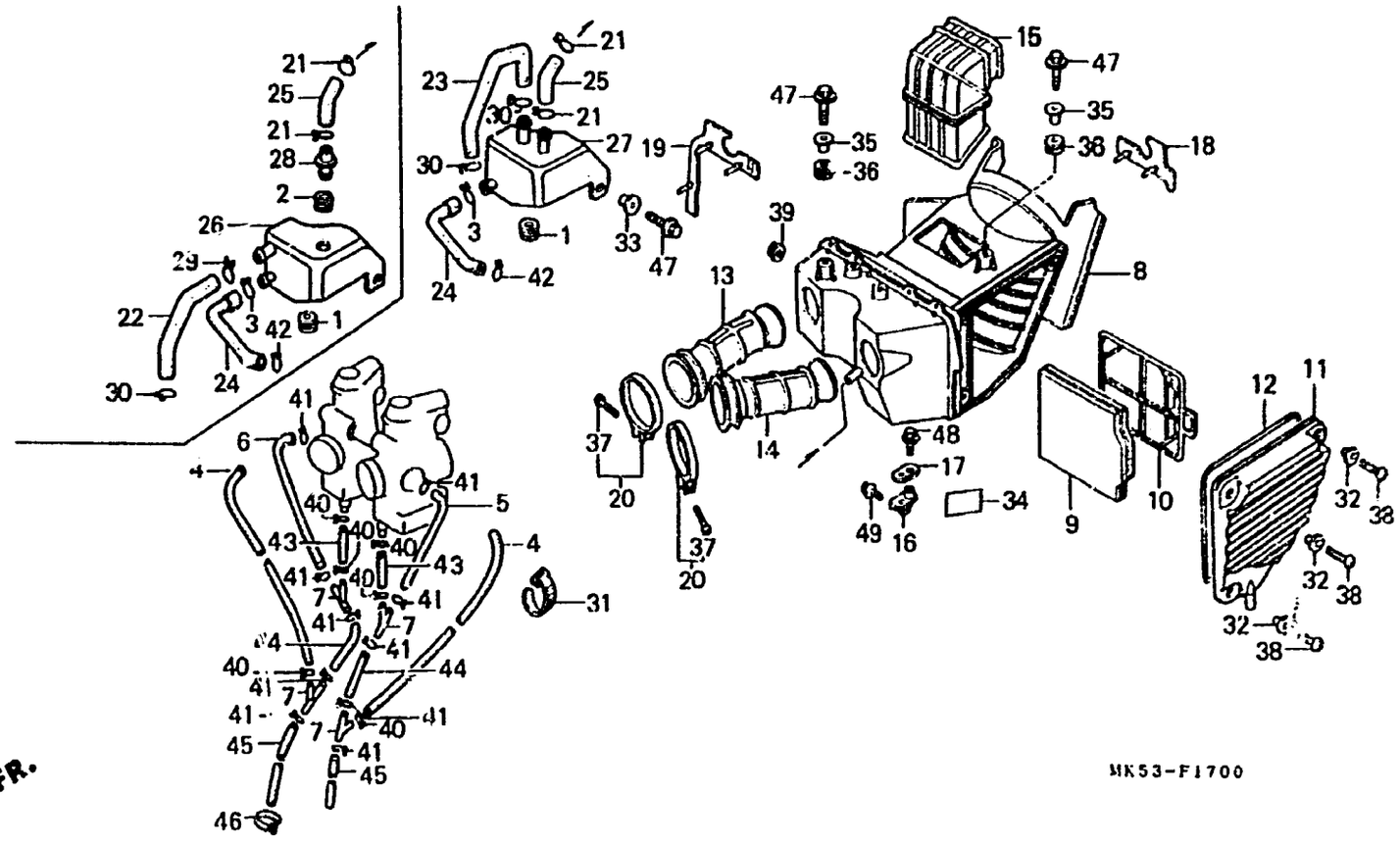

item d'entretien	T.D.R.	N° de réf.	N° de pièce	Description	N° de requis XL500 LHF	RMG	LRH	N° de série	Code de zone
		34	87507-429-620	PLAQUE D'AVERTISSEMENT DE FILTRE A AIR (FRANCAIS)	1	1	1		
		35	90501-MC4-000	COLLIER A DE BOITIER DE FILTRE A AIR	2	2	2		
		36	90505-MC4-000	ANNEAU A DE BOITIER DE FILTRE A AIR	2	2	2		
		37	93500-04025-0A	VIS A TETE CYLINDRIQUE, 4X25	2	2	2		
		38	93500-06016-0G	VIS A TETE CYLINDRIQUE, 6X16	3	3	3		
		39	94050-06000	ECROU DE BRIDE, 6MM	1	1	1		
		40	95002-02080	AGRAFE DE TUYAU (B8)	6	6	6		
		41	95002-02100	PINCE B10 POUR TUBE	10	10	10		
		42	95002-02120	AGRAFE DE TUYAU (B12)	1	1	1		
		43	95005-45120-20	TUBE, 4.5X120	2	2	2		
		44	95005-55040-20	TUBE, 5.3X40	2	2	2		
		45	95005-55230-20	TUBE, 5.3X230	2	2	2		
		46	95014-61100	BANDE A1 DE CABLE	--	1	1	....	F
		47	95700-06018-00	BOULON DE BRIDE, 6X18	3	3	3		
		48	96000-06018-00	BOULON DE BRIDE, 6X18	1	1	1		
		49	96500-06012-00	BOULON DE BRIDE, 6X12	1	1	1		

F-18

Pot d' echappement

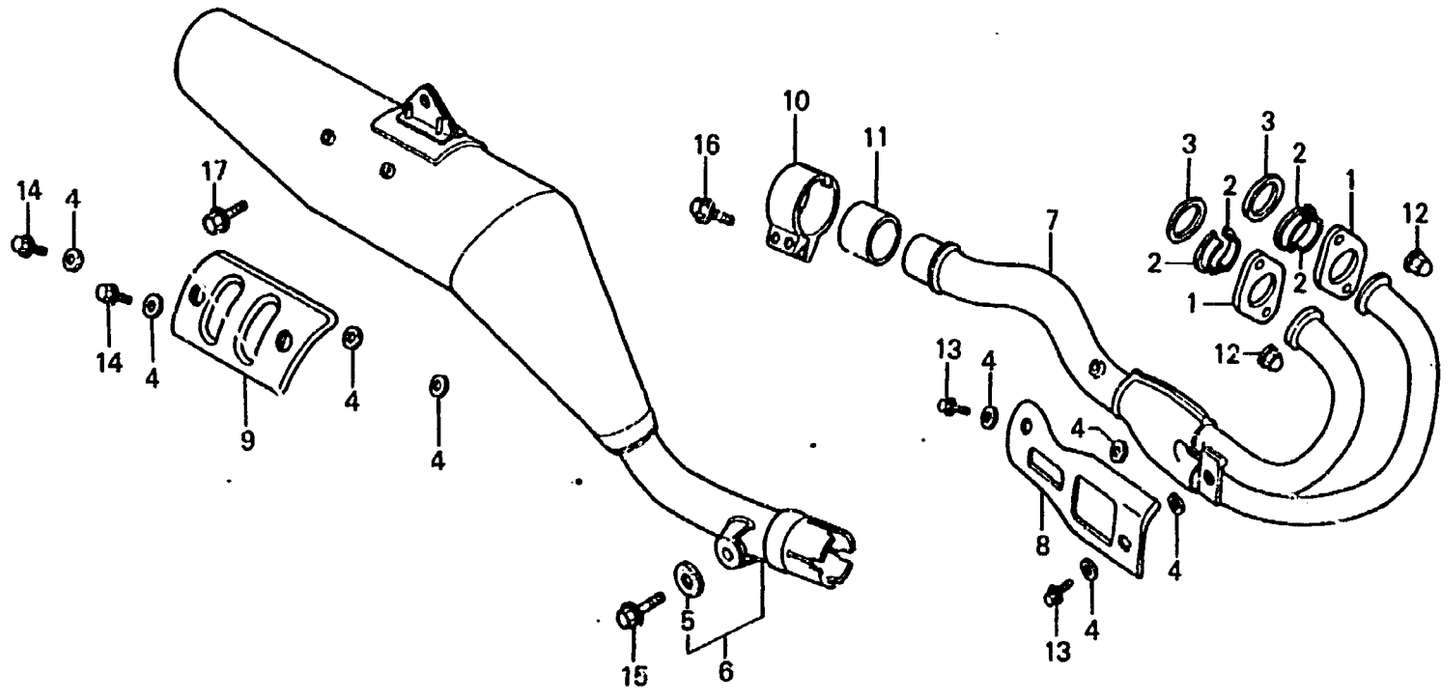

Item d'entretien	T.D.R.	N° de réf.	N° de pièce	Description	N° de requis XL600 LMF	RMG	LMH	N° de série		Code de zone
TUYAU D'ECHAPPEMENT COMP.	0.2	1	18231-MG3-000	JOINT, POT ECHAPPEMENT	2	2	2			
.TUYAU COMP. ECHAPPEMENT		2	18233-435-000	BAGUE, JOINT POT ECHAPPEMENT	4	4	4			
PROTECTEUR, POT ECHAPPEMENT	0.1	3	18291-216-000	JOINT A DE TUYAU D'ECHAPPEMENT	2	2	2			
.PROTECTION DE POT D'ECHAPPEMENT		4	18292-415-000	JOINT DE PROTECTION	8	8	8			
		5	18295-429-000	JOINT B DE POT D'ECHAPPEMENT	1	1	1			
		6	18310-MK5-620	TUYAU D'ECHAPPEMENT COMP.	1	1	1	.....	.....	F
			18310-MK5-621	TUYAU D'ECHAPPEMENT COMP.	—	—	1	.....	.....	F2
		7	18320-MK5-000	TUYAU COMP. ECHAPPEMENT	1	1	1			
		8	18325-MG3-000	PROTECTEUR, POT ECHAPPEMENT	1	—	—			
					—	1	—	.....	5110356	
					—	—	1	.....	5200288	F
			18325-MK5-000	PROTECTEUR, POT ECHAPPEMENT	—	1	—	5110357		
					—	—	1	5200289	.....	F
					—	—	1	.....	.....	F2
		9	18355-MK5-000	PROTECTION DE POT D'ECHAPPEMENT	1	1	1			
		10	18371-MA0-770	BANDE DE POT D'ECHAPPEMENT	1	1	1			
		11	18391-429-000	JOINT DE POT D'ECHAPPEMENT	1	—	—	.....	5006439	
			18392-MK5-000	JOINT DE POT D'ECHAPPEMENT	1	—	—	5006440		
					—	1	1			
		12	90304-ME1-670	ECROU DE CHAPEAU, 8MM	4	4	4			
		13	95700-06012-02	BOULON DE BRIDE, 6X12	2	2	2			
		14	95700-06012-02	BOULON DE BRIDE, 6X12	2	2	—			
			95900-06012-02	BOULON DE BRIDE, 6X12	—	—	2			
		15	96400-08020-00	BOULON DE BRIDE, 8X20	1	1	1			
		16	96400-08040-00	BOULON DE BRIDE, 8X40	2	2	2			

I 12

F-18

Pot d' echappement

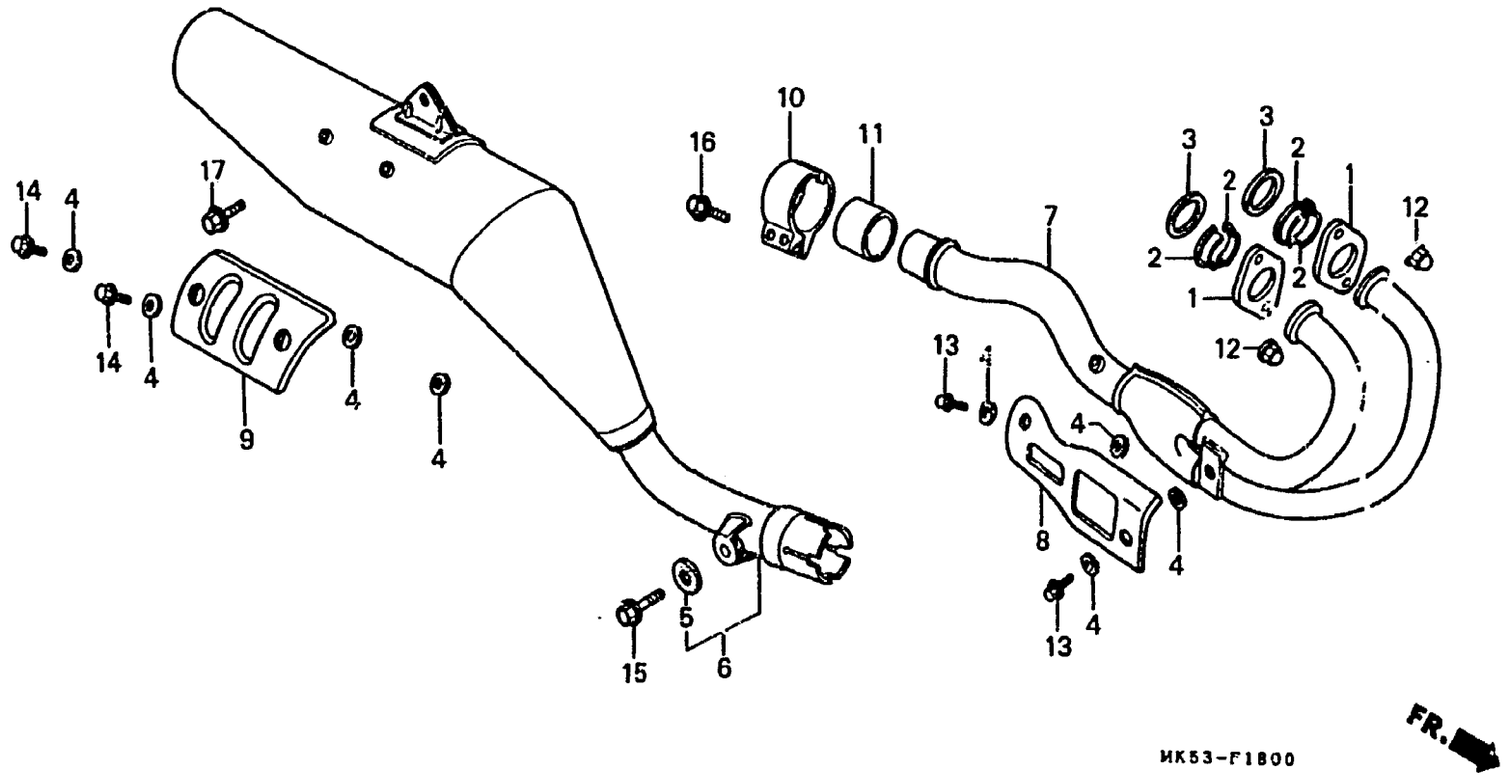

Item d'entretien	T.D.R.	N° de réf.	N° de pièce	Description	N° de requis XL600 LMS	RMG	LMH	N° de série	Code de zone
		17	96400-10025-00	BOULON DE BRIDE, 10X25	1	—	—	.....	5006439
			90108-MK5-000	BOULON DE BRIDE, 10X30	1	—	—	5006440	
					—	1	1		

I 13

F-19

Pédale de frein •
Pedale de changement •
Bequille latéral

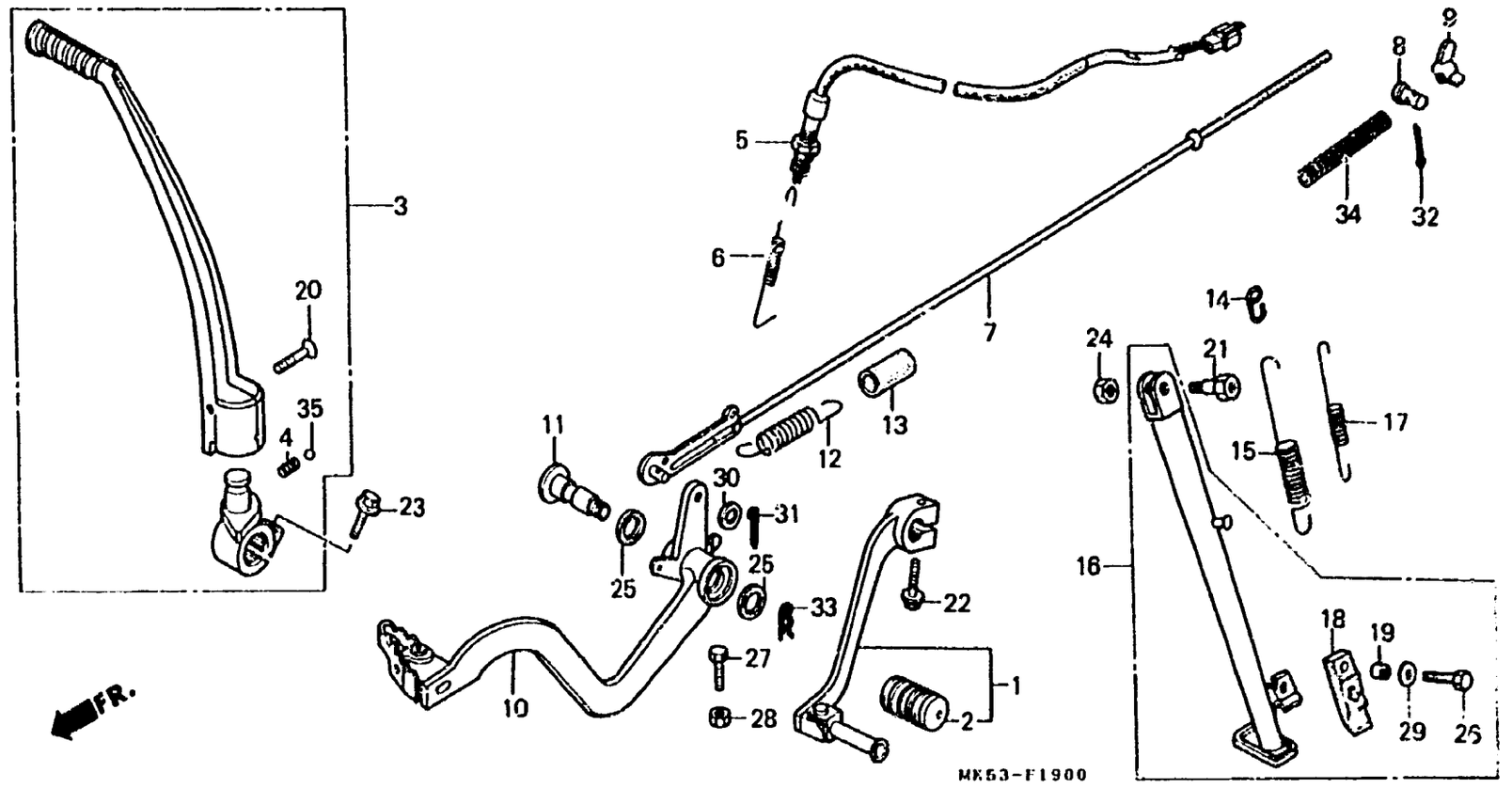

Item d'entretien	T.D.R.
PEDALE COMP. CHANGEMENT	0.1
.ENS. BRAS DE KICK DE DEMARRAG	
.RESSORT DE BEQUILLE LATERALE	
ENS. INTERRUPTEUR DE FEU STOP AR.	0.2
.TIGE COMP. FREIN AR.	
.ENS. PEDALE DE FREIN	
.ENS. BARRE DE BEQUILLE LATERALE	

N° de réf.	N° de pièce	Description	N° de requis XL600 LMF	RMG	LMH	N° de série	Code de zone
1	24700-MK5-000	PEDALE COMP. CHANGEMENT	1	1	1		
2	24781-KE1-000	CAOUTCHOUC DE PEDALE CHANGEMENT	1	1	1		
3	28300-MM0-620	ENS. BRAS DE KICK DE DEMARRAGE	1	1	1		
4	28333-124-000	RESSORT DE BUTEE DE KICK DEMARRAGE	1	1	1		
5	35350-MK5-000	ENS. INTERRUPTEUR DE FFU STOP AR.	1	—	—		
			—	1	—	.....	5116039
			—	—	1	.....	5204669
*	35350-MK5-010	ENS. INTERRUPTEUR DE FEU STOP AR.	—	1	—	5116040	
			—	—	1	5204670	
6	35357-KJ9-000	RESSORT D'INTERRUPTEUR STOP	1	1	1		
7	43451-MK5-650	TIGE COMP. FREIN AR.	1	1	1		
8	43453-MC4-000	RACCORD DE BRAS DE FREIN	1	1	1		
9	43459-434-000	ECROU DE REGLAGE DE FREIN	1	1	1		
10	46500-MK5-000	ENS. PEDALE DE FREIN	1	1	1		
11	46513-MK5-000	ARBRE PIVOT FREIN	1	1	1		
12	46514-KN5-670	RESSORT DE PEDALE DE FREIN	1	1	1		
13	46515-KL4-000	TUYAU DE RESSORT DE PEDALE DE FREIN	1	1	1		
15	50535-429-000	RESSORT DE BEQUILLE LATERALE	1	1	1		
16	50540-MK5-000	ENS. BARRE DE BEQUILLE LATERALE	1	—	—		
	50540-MK5-010	ENS. BARRE DE BEQUILLE LATERALE	—	1	1		

I 14

F-19

Pédale de frein •
Pédale de changemont •
Bequille latéral

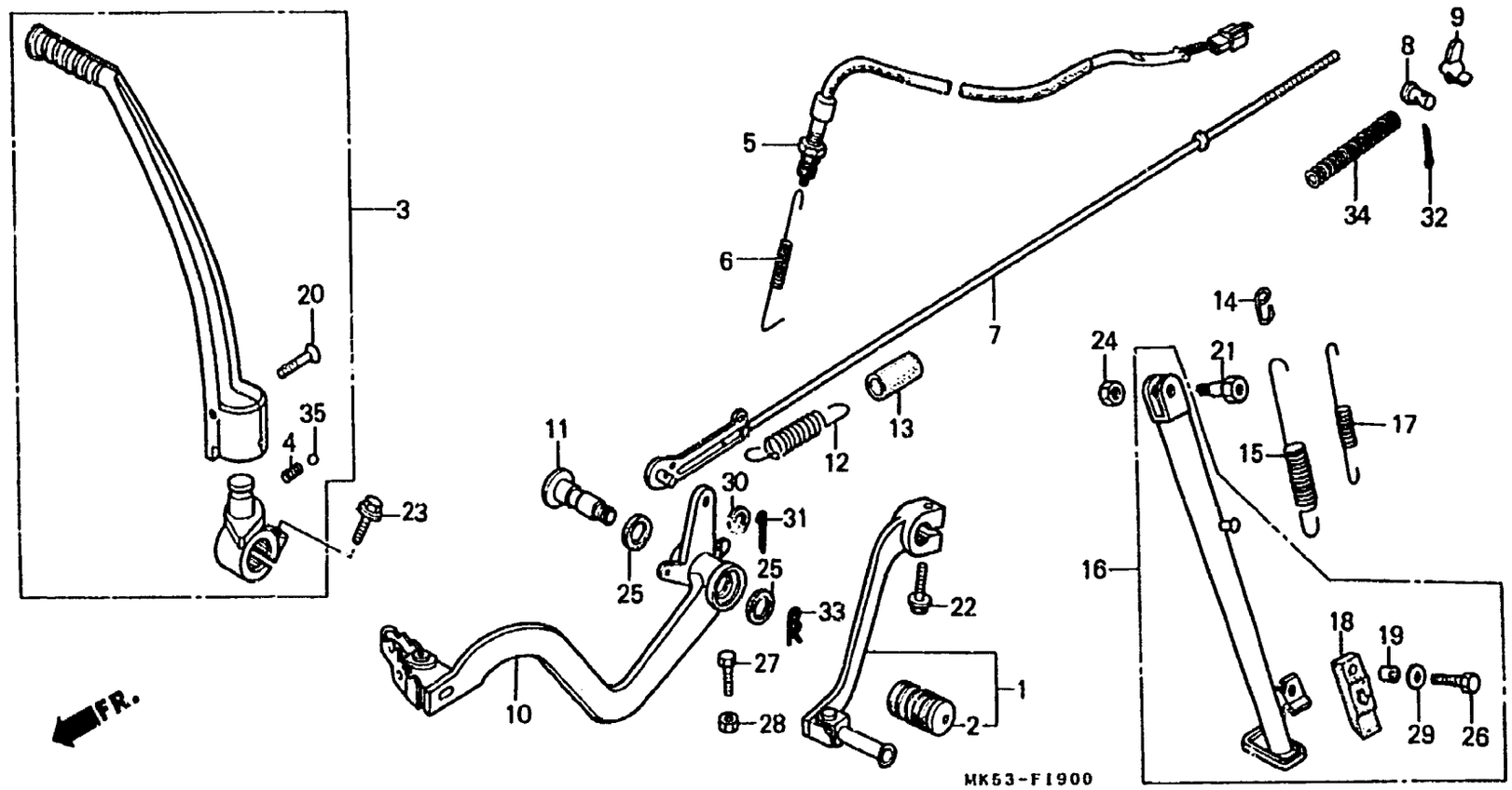

Item d'entretien	T.D.R.	N° de réf.	N° de pièce	Description	N° de requis XL600 LMF	RMG	LMH	N° de série	Code de zone
		18	50548-356-700	CAOUTCHOUC DE BEQUILLE	1	1	1		
		19	50549-356-700	COLLIER DE FIXATION DE CAOUTCHOUC DE BEQUILLE	1	1	1		
		20	90101-329-000	BOULON DE BRAS DE KICK	1	1	1		
		21	90108-KG0-000	VIS DE PIVOT DE BEQUILLE LATERALE	1	1	1		
		22	90173-MG3-000	BOULON DE BRIDE, 6X20	1	1	1		
		23	90215-KF0-000	BOULON DE BRIDE, 8X28	1	1	1		
		24	90304-GE8-003	ECROU U, 10MM	1	1	1		
		25	91251-444-000	CACHE-POUSSIERE, 15X20X2.5	2	2	2		
		26	92000-06028-0A	BOULON HEX., 6X28	1	1	1		
		27	92225-06025-0A	BOULON HEX., 6X25	1	1	1		
		28	94002-06000-0S	ECROU HEX., 6MM	1	1	1		
		29	94101-06000	RONDELLE PLATE, 6MM	1	1	1		
		30	94101-08000	RONDELLE PLATE, 8MM	1	1	1		
		31	94201-16150	GOUPILLE FENDUE, 1.6X15	1	1	1		
		32	94201-20200	GOUPILLE FENDUE, 2.0X20	1	1	1		
		33	94251-12400	GOUPILLE DE BLOCAGE, 12MM	1	1	1		
		34	95014-73100	RESSORT A DE TIGE DE FREIN	1	—	—		
					—	1	—	.....	5114786
					—	—	1	.....	5203730
		*	43472-KB9-760	RESSORT A DE TIGE DE FREIN	—	1	—	5114787	
					—	—	1	5203731	
		35	96211-08000	BILLE D'ACIER, # 8 (1/4)	1	1	1		

I 15

F-20

Repose pieds

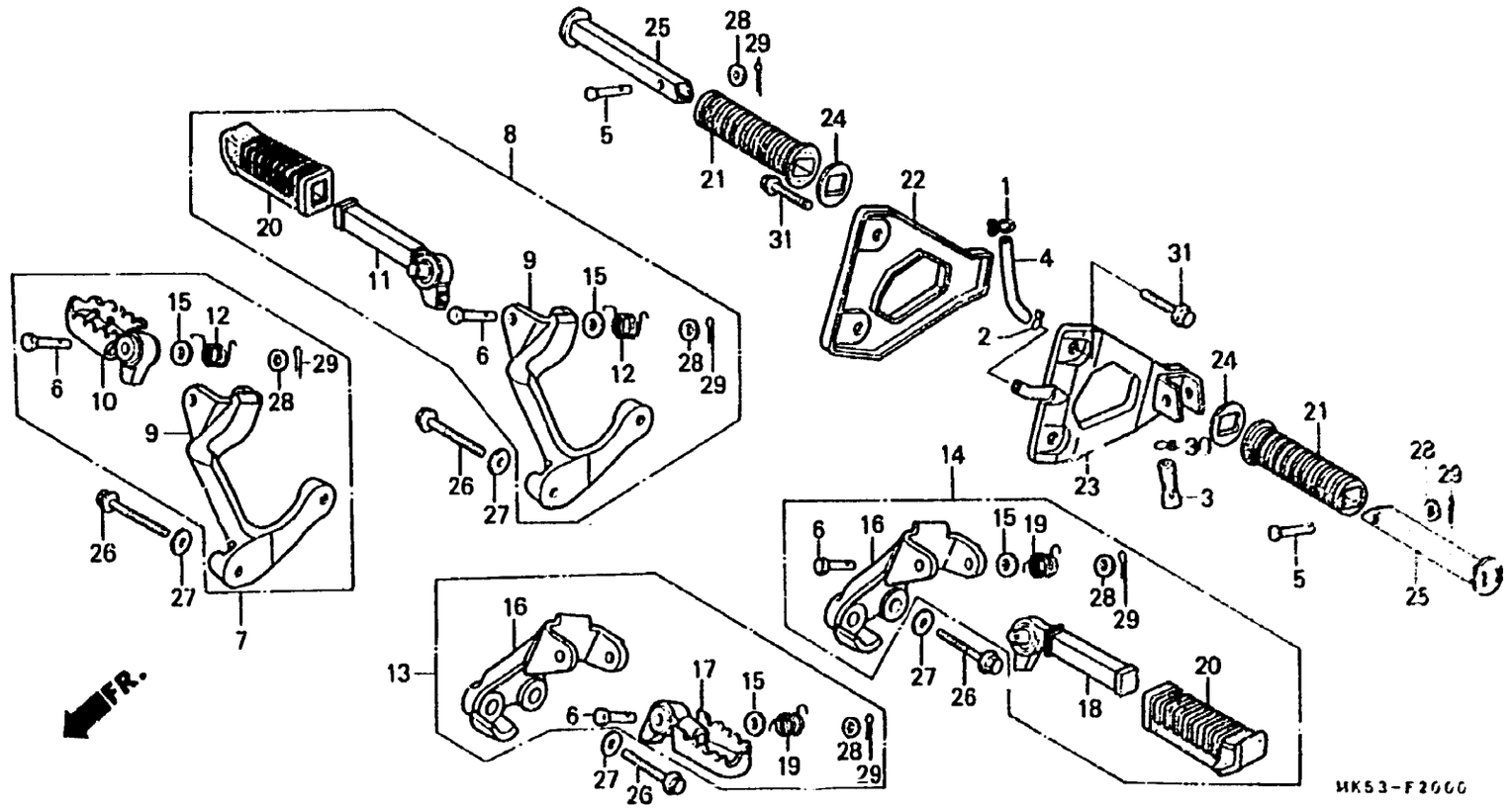

Item d'entretien	T.D.R.	N° de réf.	N° de pièce	Description	N° de requis XL600 LH	RH	LH	N° de série	Code de zone
BRAS DE REPOSE PIEDS D.	0.1	1	15771-551-000	ATTACHE DE TUBE DE VIDANGE D'HUILE	1	1	1		
.REPOSE-PIEDS COMP. D.		2	15772-MB3-000	AGRAFE DE TUYAU (P.C.V)	1	1	1		
.BRAS COMP. REPOSE PIEDS G.		3	17359-MA2-000	TUYAU DE DRAINAGE	1	1	1		
.REPOSE PIEDS COMP. G.		4	17359-MK5-000	TUYAU DE DRAINAGE DE FILTRE A AIR	1	1	1		
.REPOSE-PIED COMP. SIEGE AR. D		5	50603-KB4-000	AXE DE JOINT DE REPOSE-PIEDS	2	2	2		
.MARCHE-PIED COMP. SIEGE AR. G		6	50603-MC4-000	AXE DE JOINT DE REPOSE-PIEDS	2	2	2		
.BARRE MARCHE-PIED SELLE AR.		7	50610-MK5-000ZA	ENS. BRAS DE REPOSE-PIEDS D. * NH105 * .....NOIR MAT (* 15-* 20)	1	1	1		
(PIECES RELATIVES Y COMPRISES)		9	50615-MK5-000ZA	BRAS DE REPOSE PIEDS D. * NH105 * .....NOIR MAT (* 15-* 20)	1	1	1		
		10	50616-MG2-000	REPOSE-PIEDS COMP. D.	1	1	1		
		12	50617-MC4-000	RESSORT DE RETOUR DE REPOSE PIEDS D.	1	1	1		
		13	50620-MK5-000ZA	ENS. BRAS DE REPOSE-PIEDS G. * NH105 * .....NOIR MAT (* 15-* 20)	1	1	1		
		15	50622-KG1-000	COLLIER DE FIXATION DE REPOSE PIEDS	2	2	2		
		16	50624-MG2-000ZA	BRAS COMP. REPOSE PIEDS G. * NH106 * .....NOIR MAT (* 15-* 20)	1	1	1		
		17	50642-MC4-000	REPOSE PIEDS COMP. G.	1	1	1		
		19	50644-MC4-000	RESSORT DE RETOUR DE REPOSE PIEDS G.	1	1	1		
		21	50710-KB7-000	CAOUTCHOUC DE MARCHE-PIED SELLE AR.	2	--	--		

F-20

Repose pieds

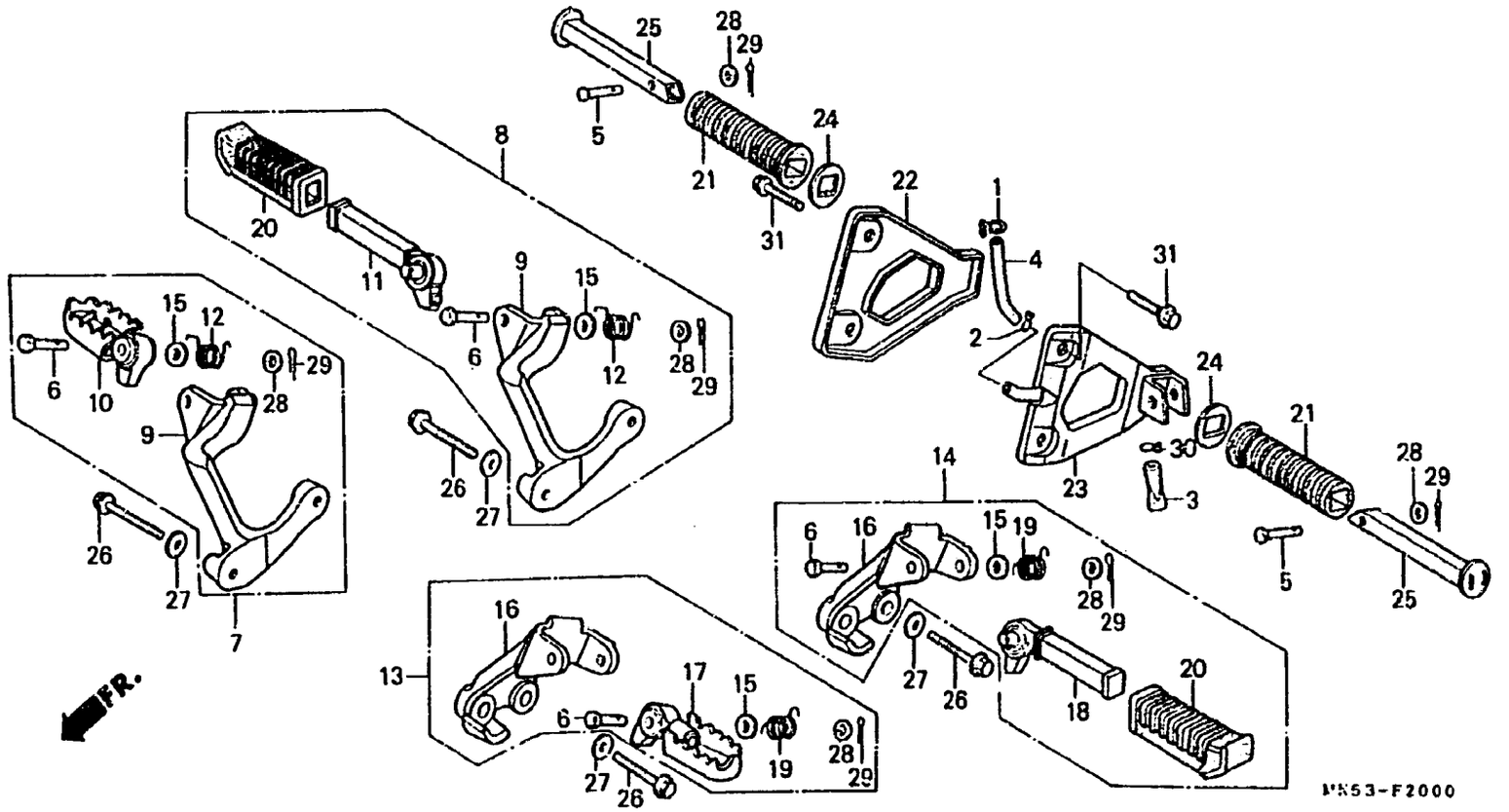

Item d'entretien	T.D.R.	N° de réf.	N° de pièce	Description	N° de requis XL600 LMF	RMG	LMH	N° de série	Code de zone
		21)	50710-MK5-000	CAOUTCHOUC DE MARCHE-PIED SELLE AR.	—	2	2		
		22	50711-MK5-000ZA	REPOSE-PIED COMP. SIEGE AR. D.					
				NH138 .....BLANC DE SHASTA	1	—	1	....	F
			50711-MK5-000ZB	*NH105* .....NOIR MAT (# 15-# 20)	—	1	—		
			50711-MK5-000ZC	*B119* .....BLEU GOELAND	—	—	1	....	F2
		23	50712-MK5-000ZA	MARCHE-PIED COMP. SIEGE AR. G.					
				NH138 .....BLANC DE SHASTA	1	—	1	....	F
			50712-MK5-000ZB	*NH105* .....NOIR MAT (# 15-# 20)	—	1	—		
			50712-MK5-000ZC	*B119* .....BLEU GOELAND	—	—	1	....	F2
		24	50712-405-000	RONDELLE DE MARCHE-PIED SELLE AR.	2	2	2		
		25	50715-MK5-000	BARRE MARCHE-PIED SELLE AR.	2	2	2		
		26	90211-KF0-770	BOULON DE BRIDE, 10X45	4	—	4		
			90211-KN5-670	BOULON DE BRIDE, 10X45	—	4	—		
		27	90528-229-000	RONDELLE, 12.5MM	4	4	4	....	F
		28	94101-08000	RONDELLE PLATE, 8MM	4	4	4		
		29	94201-16150	GOUPILLE FENDUE, 1.6X15	4	4	4		
		30	95002-02120	AGRAFE DE TUYAU (B12)	1	1	1		
		31	96500-08018-00	BOULON DE BRIDE, 8X18	4	4	4		

J 1

F-21

Fourche arrière • Carter de chaîne

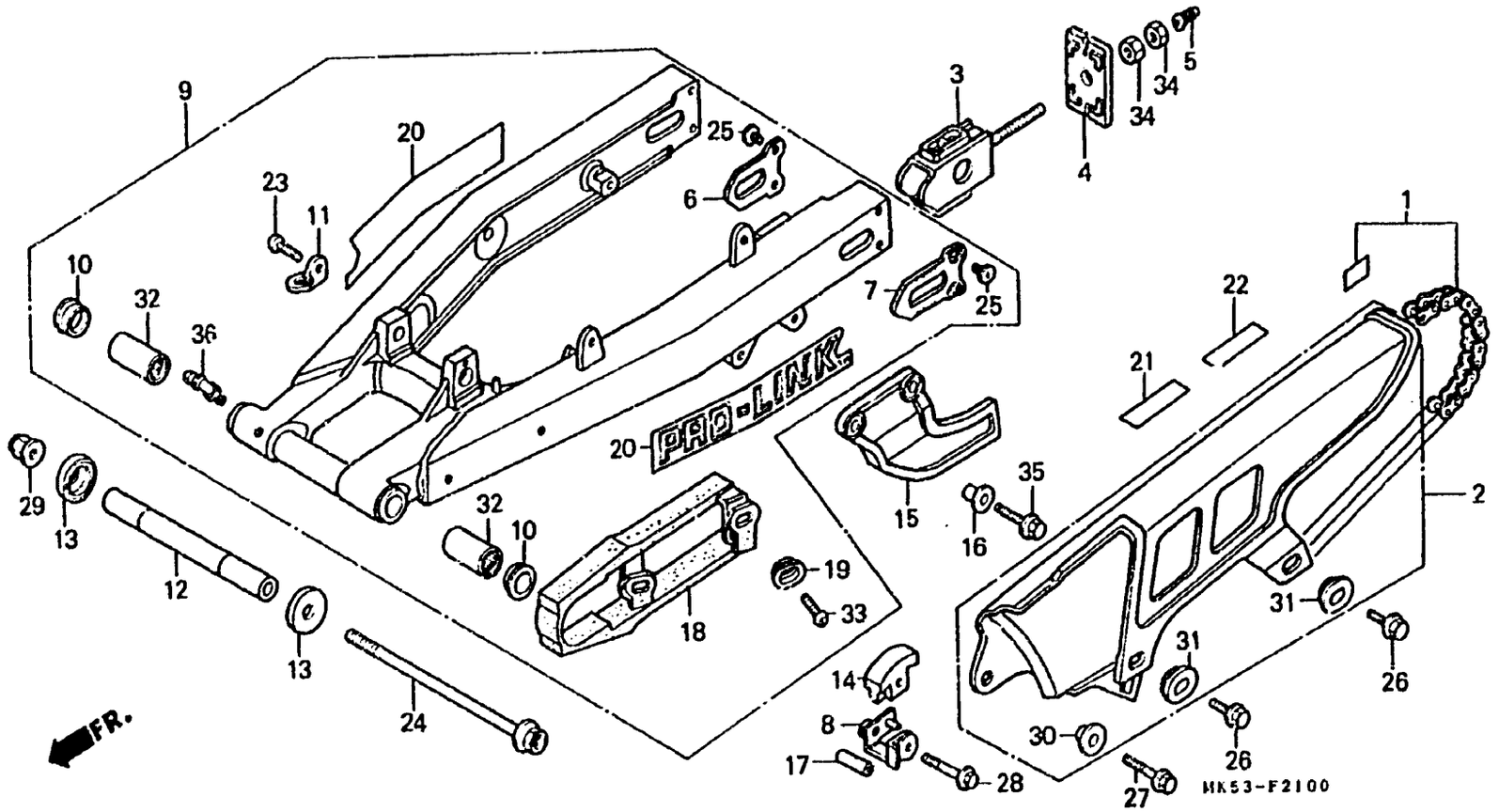

Item d'entretien	T.D.R.
CARTER DE CHAINE DE COMMANDE	0.1
.GARDE DE CHAINE	
JEU DE CHAINE DE COMMANDE	0.7
ENS. FOURCHE AR.	0.9
COLLIER CENTRAL DE FOURCHE AR.	0.6
GLISSIERE DE CHAINE	0.2
(PIECES RELATIVES Y COMPRISES)	
COULISSEAU, CHAINE	0.3
COUSSINET DE PIVOT DE FOURCHE AR.	1.0
(L'ON APPLIQUE LE MEME F.R.T. MEME QUAND ON EFFECTUE L'ENTRETIENT SUR PLUS D'UNE PIECE.)	

N° de réf.	N° de pièce	Description	N° de requis XL600 LMF	RMG	LMH	N° de série		Code de zone
1	405A3-MK5-651	JEU DE CHAINE DE COMMANDE (D.I.D 520VSR-106LE)	1	—	—	.....	5011294	
			—	1	—	.....	5107605	
	405A3-MK5-652	JEU DE CHAINE DE COMMANDE (520SMO-106LE TAKASAGO)	1	1	—			
	405A3-MK5-653	JEU DE CHAINE DE COMMANDE (D.I.D 520V4-106LE)	1	—	—	5011295		
			—	1	—	5107606		
			—	—	1			
2	40510-MK5-000	CARTER DE CHAINE DE COMMANDE	1	1	1			
3	40543-MK5-000	REGLAGE DE CHAINE	2	2	2			
4	40544-KJ1-700	FIXATION DE REGULATEUR DE CHAINE	2	2	2			
6	42307-MK5-000	RONDELLE INTERIEURE DE FOURCHE AR.	2	2	2			
7	42308-MK5-000	RONDELLE EXTERIEURE DE FOURCHE AR.	2	2	2			
8	50143-MA0-770	APPUI DE TENDEUR	1	1	1			
9	52100-MK5-650	ENS. FOURCHE AR.	1	—	—			
	52100-MM0-620	ENS. FOURCHE AR.	—	1	—			
			—	—	1	.....	.....	F2
*	52100-MK5-680	ENS. FOURCHE AR.	—	—	1	.....	.....	F
10	52109-430-300	BAGUE DE BUTEE DE PIVOT	2	2	2			
11	52115-KN5-000	CROCHET DE RESSORT DE FREIN	1	1	1			
12	52141-KF0-000	COLLIER CENTRAL DE FOURCHE AR.	1	1	1			
13	52144-356-003	CHAPEAU DE CACHE-POUSSIERE FOURCHE AR. (ARAI)	2	2	2			

J 2

F-21

Fourche arrière • Carter de chaîne

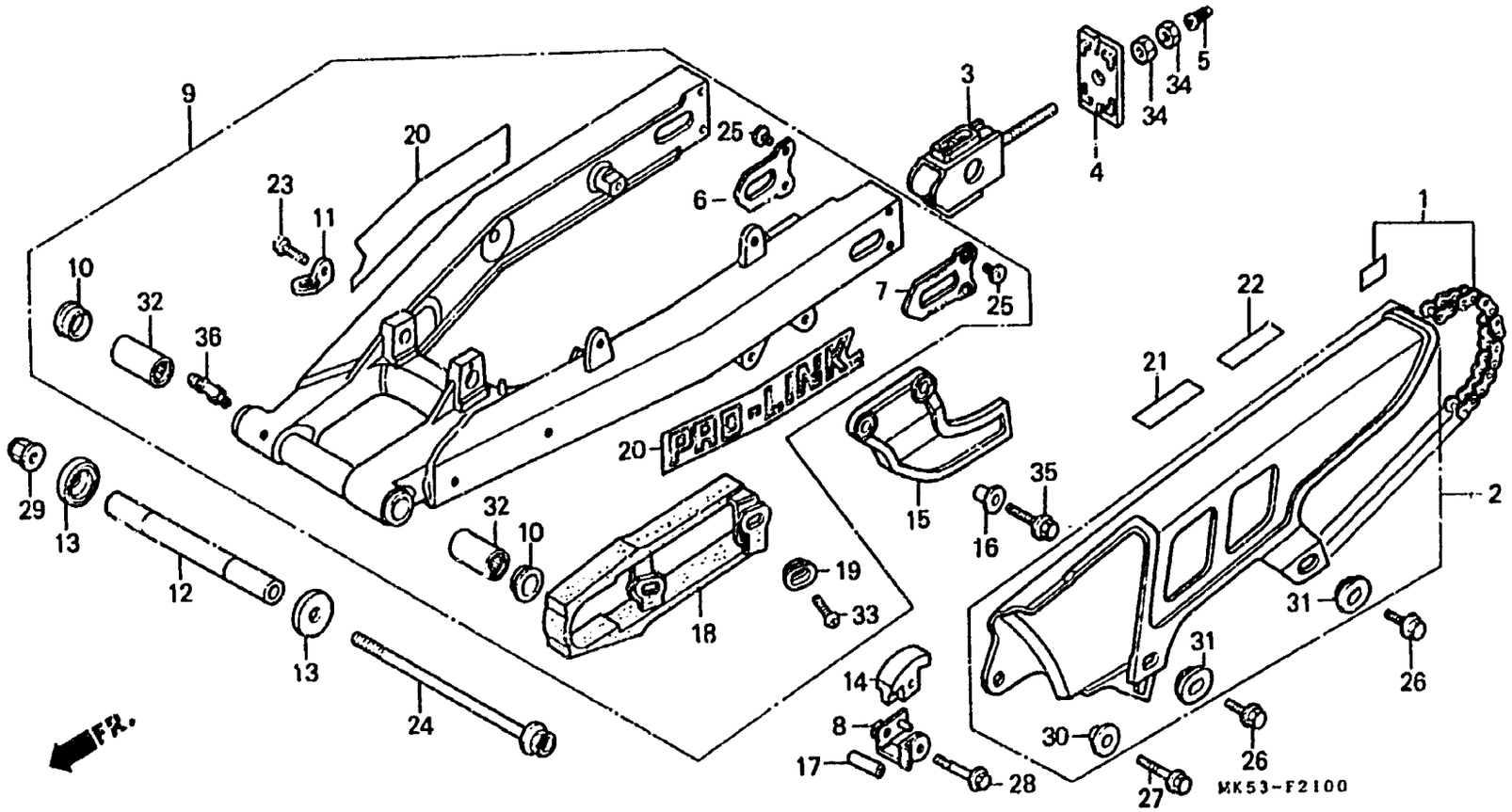

Item d'entretien	T.D.R.	N° de réf.	N° de pièce	Description	N° de requis XL600 LMF	RMG	LMH	N° de série		Code de zone
		13)	52144-356-005	CHAPEAU DE CACHE-POUSSIERE FOURCHE AR. (NOK)	2	2	2			
		14	52155-MG2-891	GLISSIERE DE CHAINE	1	1	1			
		15	52156-KB7-000	GARDE DE CHAINE	1	1	1			
		16	52159-KB7-000	COLLIER DE GARDE DE CHAIN	2	2	2			
		17	52159-169-000	COLLIER DE ROULEAU DE CHAINE	1	1	1			
		18	52170-KN5-000	COULISSEAU, CHAINE	1	—	—			
					—	1	—	.....	5110577	
			52170-KT1-770	COULISSEAU, CHAINE	—	1	—	5110578		
					—	—	1			
		19	52171-KA3-930	RONDELLE DE CONLISSEAU DE CHAINE	2	—	—			
			52171-KR6-000	RONDELLE DE CONLISSEAU DE CHAINE	—	2	2			
		20	87121-KN5-670	MARQUE DE FOURCHE AR.	2	—	—			
			87121-MK2-770	MARQUE DE FOURCHE AR.	—	2	—	.....	5111504	
			87121-KT1-770	MARQUE DE FOURCHE AR.	—	2	—	5111505		
					—	—	2	.....	.....	F2
		*	87121-MK5-680	MARQUE DE FOURCHE AR.	—	—	2	.....	.....	F
		21	87505-MK5-620	PLAQUE D'AVERTISSEMENT DE PNEU	1	—	—			
					—	1	—	.....	5113600	
			87505-MK5-680	PLAQUE D'AVERTISSEMENT DE PNEU	—	1	—	5113601		
					—	—	1	.....	.....	F
		22	87509-MK5-620	ETIQUETTE D'AVERTISSEMENT CHAINE DE COMMANDE (FRANCAIS)	1	1	—			
			87509-MK5-621	ETIQUETTE D'AVERTISSEMENT CHAINE DE COMMANDE (FRANCAIS)	—	—	1			

J 3

F-21

Fourche arrière • Carter de chaîne

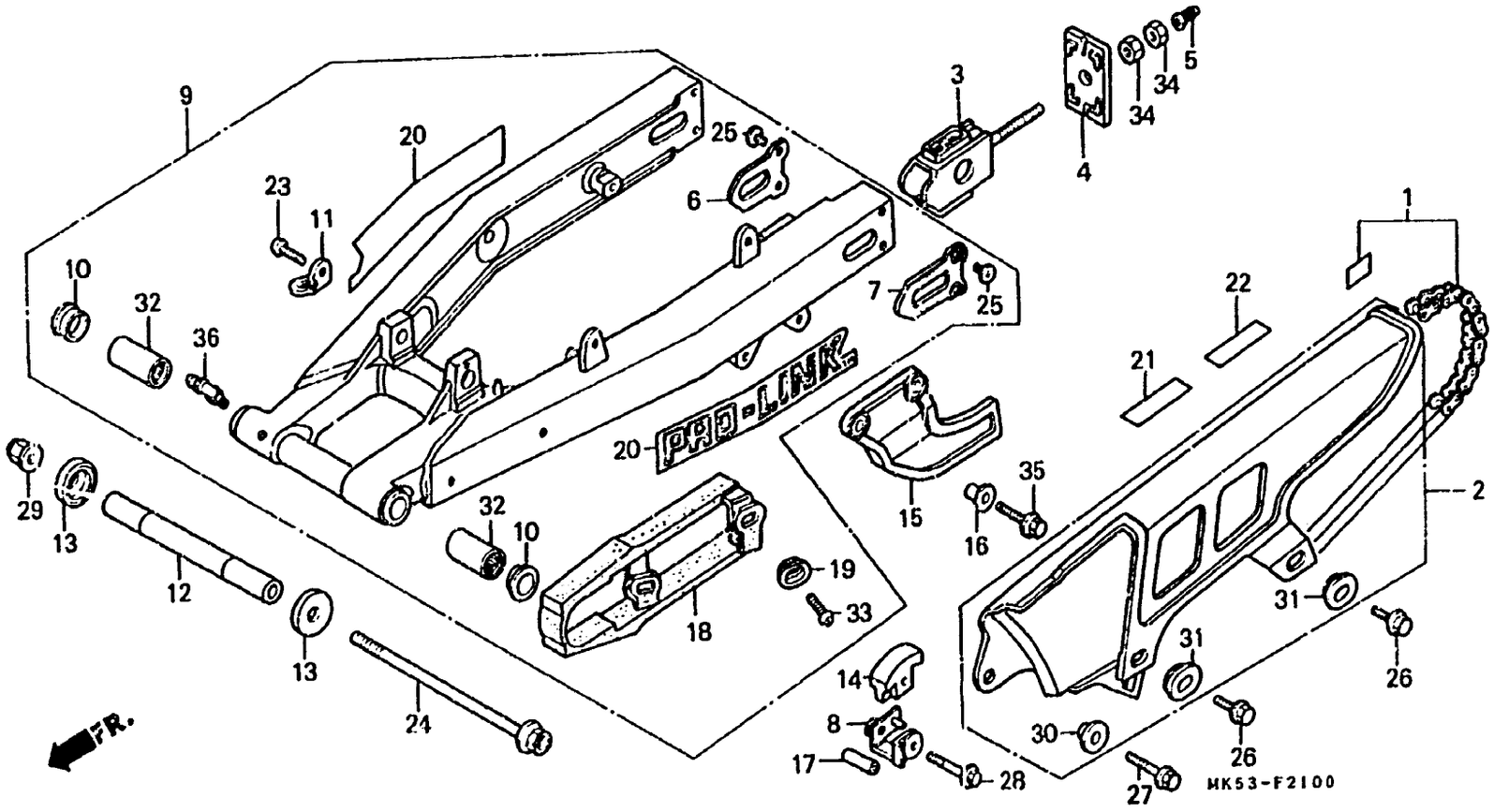

Item d'entretien	T.D.R.	N° de réf.	N° de pièce	Description	N° de requis XL600 LMF	RMG	LMH	N° de série	Code de zone
		23	90109-MK5-000	VIS A TETE CYLINDRIQUE, 5X12	1	1	1		
		24	90121-KN5-000	BOULON DE PIVOT DE FOURCHE AR.	1	1	1		
		25	90124-KA3-711	VIS A TETE PLATE, 5X4	8	8	8		
		26	90170-MG3-000	BOULON DE BRIDE, 6X10	2	2	2		
		27	90172-MG3-000	BOULON DE BRIDE, 6X16	1	1	1		
		28	90176-MG3-000	BOULON DE BRIDE, 6X45	1	1	1		
		29	90305-GE8-003	ECROU U, 14MM	1	1	1		
		30	90512-300-000	RONDELLE, 6X20	1	1	1		
		31	90513-323-000	RONDELLE, 6X9	2	2	2		
		32	91071-MA0-003	COUSSINET DE PIVOT DE FOURCHE AR. (TOYO)	2	2	2		
			91071-MA0-004	COUSSINET DE PIVOT DE FOURCHE AR. (TOMUSON)	2	2	2		
		33	93500-05012-0A	VIS A TETE CYLINDRIQUE, 5X12	2	2	2		
		34	94001-08000-0S	ECROU HEX., 8MM	4	4	4		
		35	96000-06020-00	BOULON DE BRIDE, 6X20	2	—	2		
			96500-06020-00	BOULON DE BRIDE, 6X20	—	2	—		
		36	96201-80000	GRAISSEUR B.T6S	1	1	1		

J 4

F-22

Amortisseur arrière

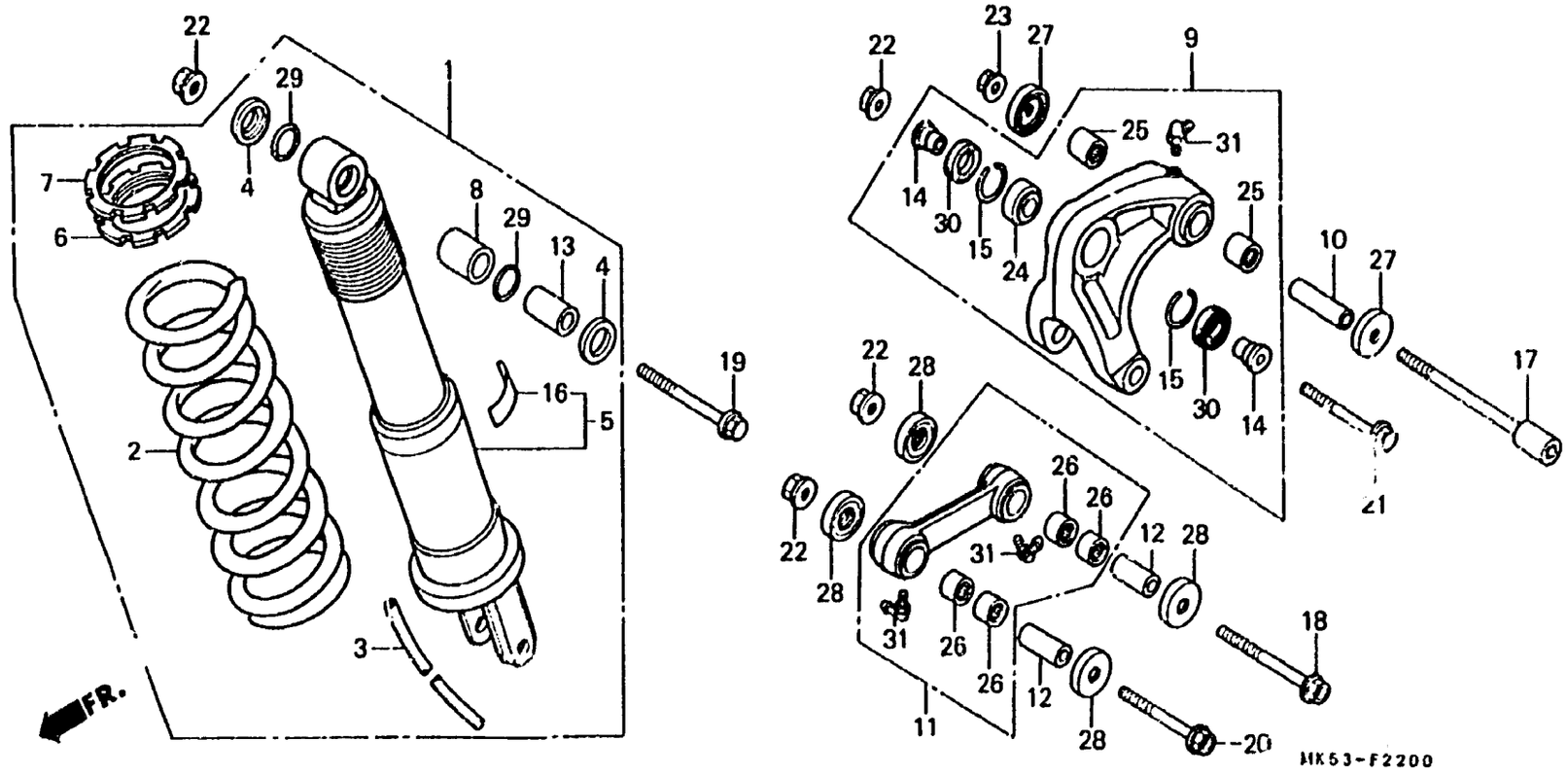

Item d'entretien	T.D.R.
ENS. AMORTISSEUR AR.	0.8
.ROULEMENT SPERIQUE, 14MM	
RESSORT D'AMORTISSEUR AR.	1.1
.AMORTISSEUR COMP. AR.	
BAGUE SUPERIEUR D'AMORTISSEUR	1.0
ENS. BRAS D'AMORTISSEUR	0.6
ENS. TIGE DE RACCORD AMORTISSEUR	0.3
.COLLIER SUPERIEUR D'AMORTISSEUR	
ROULEMENT DE BRASS D'AMORTISSEUP	0.7
PALIER DE BIELLE	0.4

N° de réf.	N° de pièce	Description	N° de requis XL600 LMF	RMS	LMH	N° de série		Code de zone
1	52400-MK5-003ZB	ENS. AMORTISSEUR AR.						
		* B106 * .....BLEU DE CAPRI	1	—	—			
			—	1	—	.....	5111504	
	52400-MK5-003ZA	* R134 * .....ROUGE COMBAT	—	1	—	.....	5111504	
	52400-MK5-681ZA	* B106 * .....BLEU DE CAPRI	—	1	—	5111505		
			—	—	1			
	52400-MK5-681ZB	* R134 * .....ROUGE COMBAT	—	1	—	5111505		
2	52401-MK5-003ZB	RESSORT D'AMORTISSEUR AR.						
		* B106 * .....BLEU DE CAPRI	1	1	1			
	52401-MK5-003ZA	* R134 * .....ROUGE COMBAT	—	1	—			
3	52405-MK5-003	TUYAU DE DRAINAGE	1	1	1			
4	52406-KB7-003	BOUCHON DE CACHE-POUSSIERE	2	2	2			
5	52410-MK5-003	AMORTISSEUR COMP. AR.	1	—	—			
			—	1	—	.....	5111504	
	52410-MK5-681	AMORTISSEUR COMP. AR.	—	—	1			
			—	1	—	5111505		
6	52422-MA0-003	REGLAGE DE RESSORT	1	1	1			
7	52423-KA3-711	ECROU DE REGULATEUR	1	1	1			
8	52452-KB7-003	BAGUE SUPERIEUR D'AMORTISSEUR	1	1	1			
* 9	52460-MK5-000	ENS. BRAS D'AMORTISSEUR	1	—	1	.....	.....	F
	52460-MM0-620	ENS. BRAS D'AMORTISSEUR	—	1	—			
			—	—	1	.....	.....	F2
10	52463-KN5-000	COLLIER DE PIVOT DE BRAS AMORTISSEUR	1	1	1			
11	52470-MK5-000	ENS. TIGE DE RACCORD AMORTISSEUR	1	—	1	.....	.....	F

1991.09.10 F J4

3

J 5

F-22

Amortisseur arrière

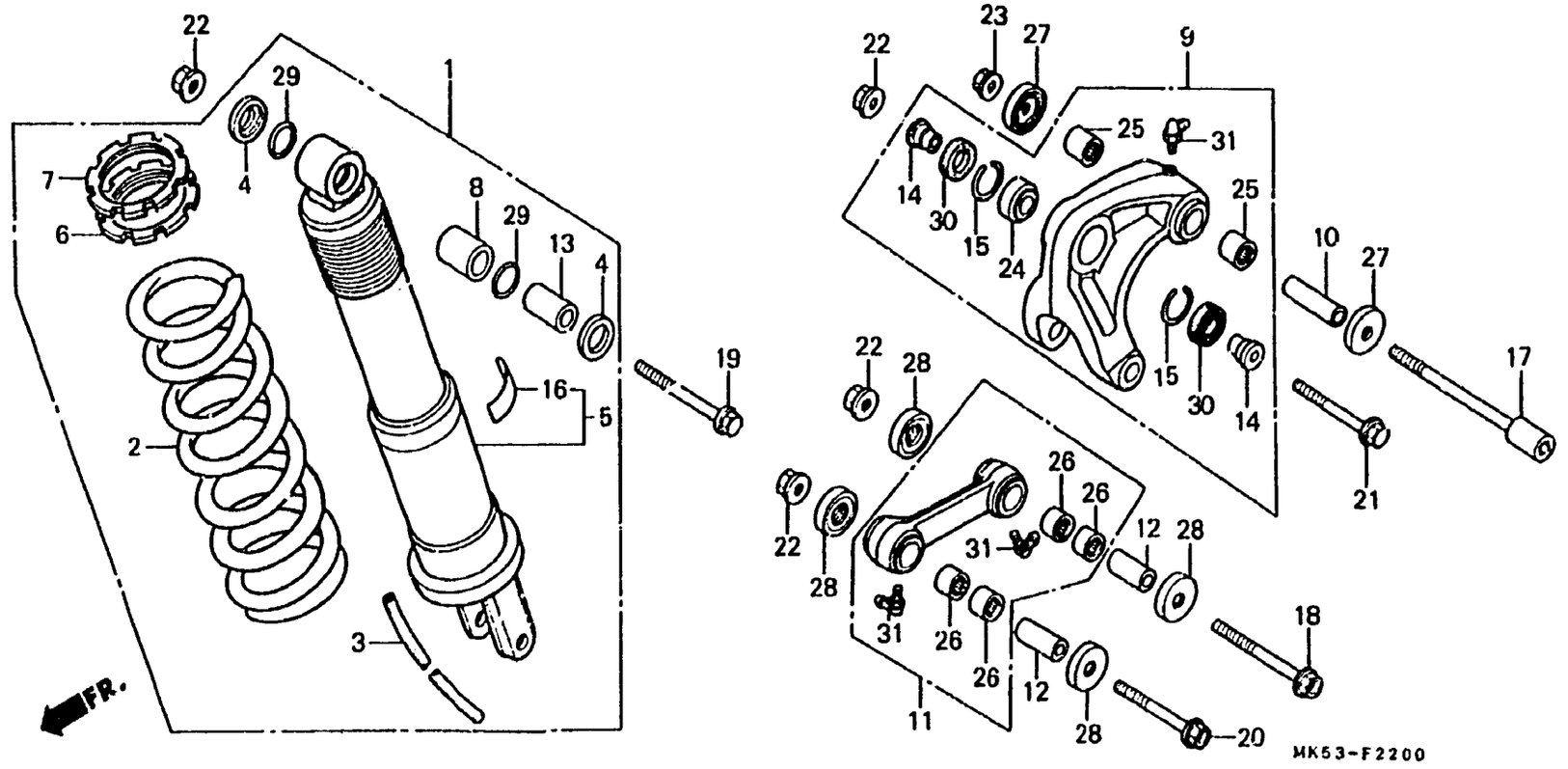

Item d'entretien	T.D.R.	N° de réf.	N° de pièce	Description	N° de requis XL600 LMF	RMG	LMH	N° de série	Code de zone
		11)	52470-KN5-000	ENS. TIGE DE RACCORD AMORTISSEUR	—	1	—		
					—	—	1	....	F2
		12	52473-KN5-000	COLLIER DE PIVOT DE TIGE DE RACCORD D'AMORTISSEUR	2	2	2		
		13	52486-KB7-003	COLLIER SUPERIEUR D'AMORTISSEUR	1	1	1		
		14	52486-KN5-000	COLLIER D'AMORTISSEUR	2	2	2		
		15	52487-KN5-000	ANNEAU DE BUTEE	2	2	2		
		16	87516-MG2-781	ETIQUETTE D'AVERTISSEMENT D'AMORTISSEUR AR. (FRANCAIS)	—	—	1		
					—	1	—	5111505	
		17	90128-KN5-000	BOULON DE DOUILLE, 12X100	1	1	1		
		18	90129-KF0-000	BOULON DE BRIDE, 10X77	1	1	1		
		19	90150-KF0-000	BOULON DE BRIDE, 10X72	1	1	1		
		20	90151-KF0-000	BOULON DE BRIDE, 10X69	1	1	1		
		21	90153-KF0-000	BOULON DE BRIDE, 10X55	1	1	1		
		22	90304-GE8-003	ECROU U, 10MM	4	4	4		
		23	90306-KF0-003	ECROU DE BRIDE, 12MM	1	1	1		
		24	91077-KN5-004	ROULEMENT SPERIQUE, 14MM	1	1	1		
		25	91078-KN6-003	ROULEMENT DE BRASS D'AMORTISSEUR	2	2	2		
		26	91079-KN6-003	PALIER DE BIELLE	4	4	4		
		27	91261-KN6-003	JOINT DE BRAS D'AMORTISSEUR	2	2	2		
		28	91262-KN6-003	JOINT DE PIVOT DE TIGE DE RACCORD D'AMORTISSEUR	4	4	4		

J 6

F-22

Amortisseur arrière

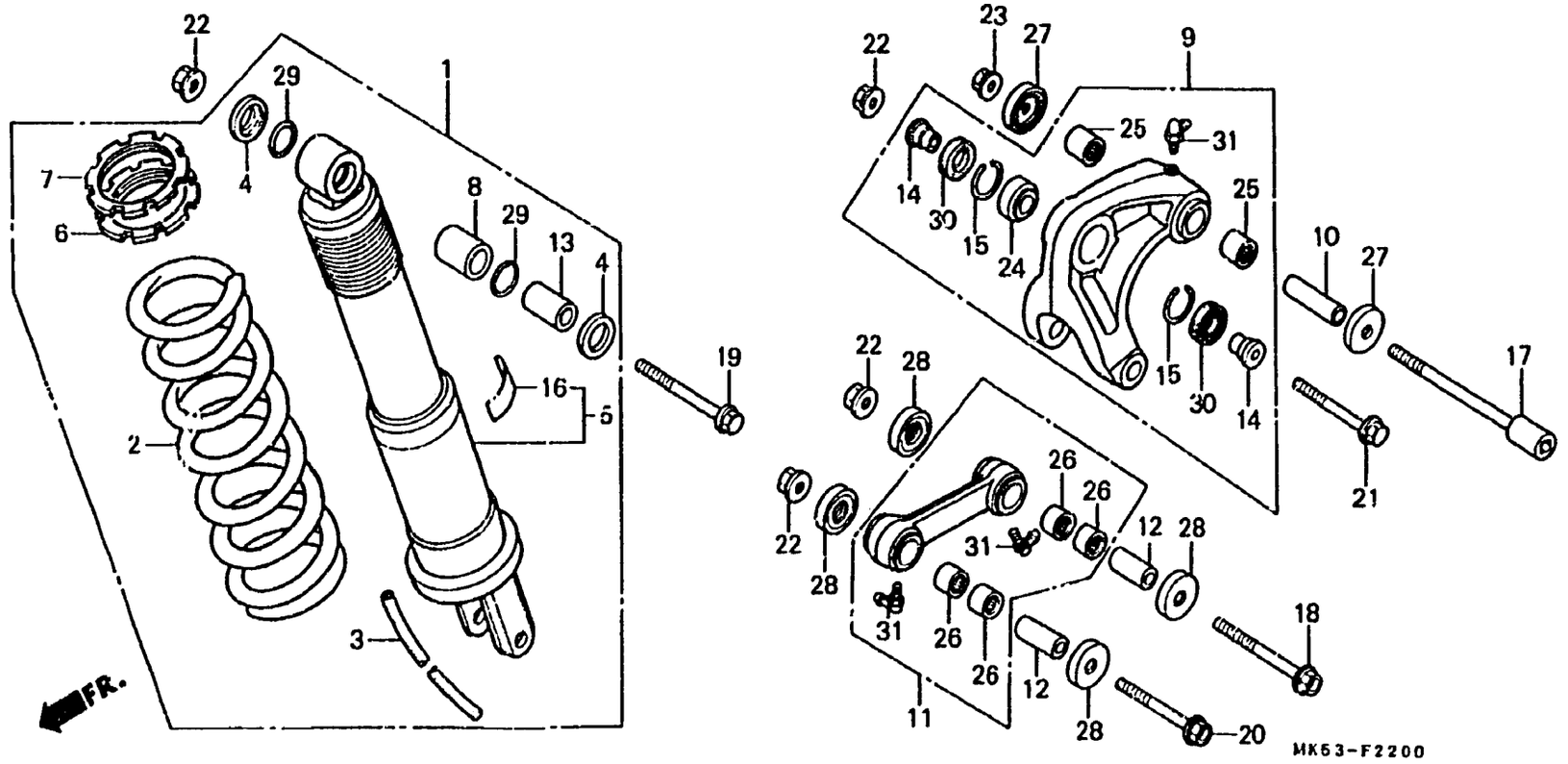

Item d'entretien	T.D.R.	N° de réf.	N° de pièce	Description	N° de sujets XL600 LMF	RMG	LMH	N° de série	Code de zone
		29	91351-KB7-003	CACHE-POUSSIERE B (SHOWA)	2	2	2		
		30	91351-KN5-004	CACHE-POUSSIERE B	2	2	2		
		31	96201-80000	GRAISSEUR B.T6S	3	3	3		

F-23

Garde-boue arrière

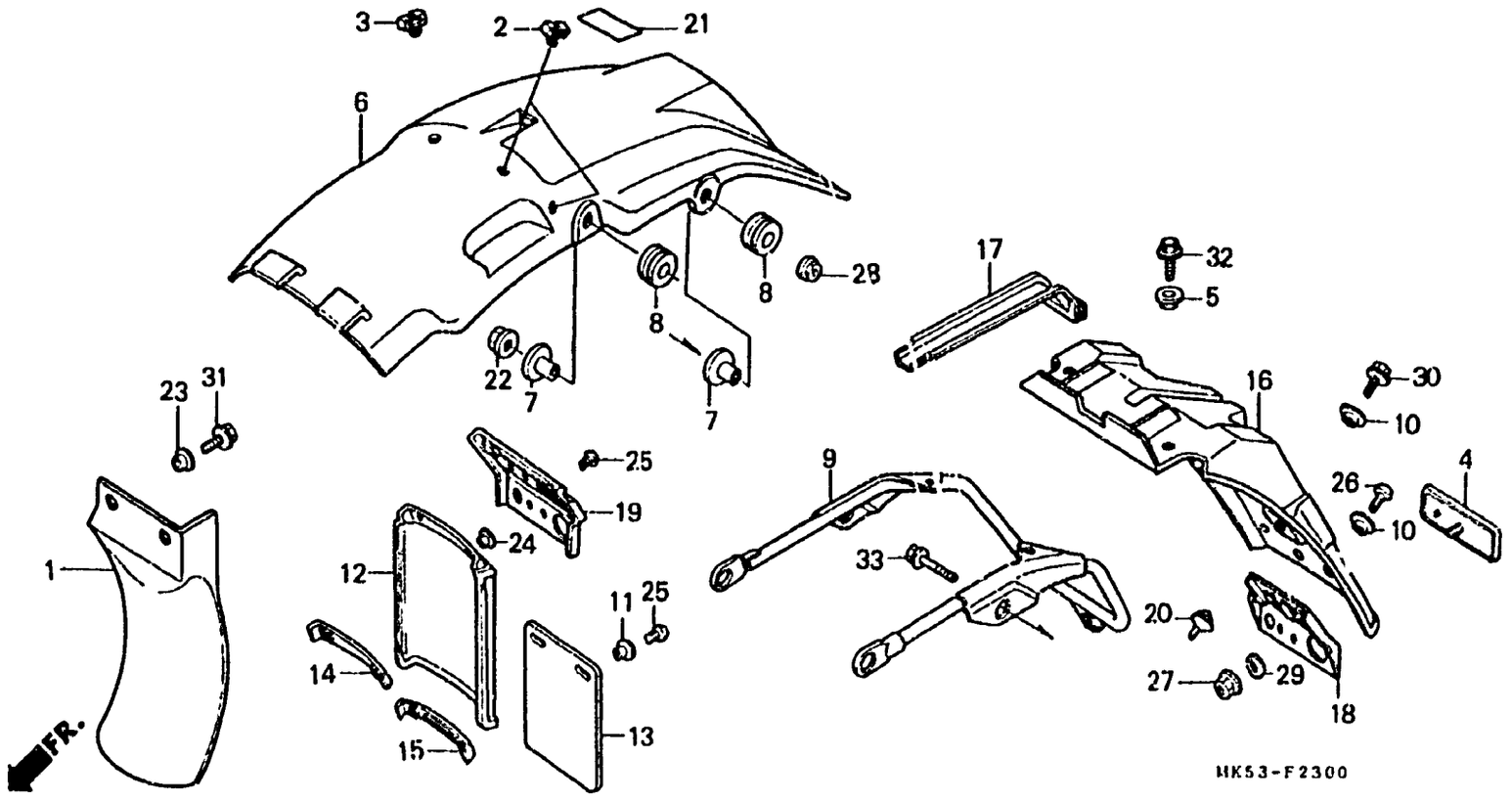

Item d'entretien	T.S.P.
BAVETTE A DE BOITE DE FILTRE A AIR	0.1
.BAVETTE AR.	
GARDE-BOUE AR.	0.4
APPUI DE GARDE-BOUE AR.	0.3
.BAVETTE AR.	

N° de réf.	N° de pièce	Description	N° de requis XL600 LML	RM3	LMH	N° de série	Code de zone
1	17245-MK5-000	BAVETTE A DE BOITE DE FILTRE A AIR	1	1	1		
2	32985-MG2-000	ANNEAU DE FIL	2	2	2		
3	32985-300-000	ANNEAU DE FIL	1	1	1		
4	33741-MC7-612	CATADIOPTRE	1	1	1		
5	61101-441-000	COLLIER DE FIXATION DE GARDE-BOUE AV.	2	2	2		
6	80100-MK5-000ZA	GARDE-BOUE AR.					
		NH138 .....BLANC DE SHASTA	1	1	1	....	F
	80100-MK5-000ZB	*R134* .....ROUGE COMBAT	—	1	—		
	80100-MK5-000ZC	*NH1* .....NOIR	—	1	—		
	80100-MK5-000ZD	*B119* .....BLEU GOELAND	—	—	1	....	F2
7	80101-KB7-000	COLLIER, 8X15	4	4	4		
8	80102-KB7-000	CAOUTCHOUC DE MONTAGE	4	4	4		
9	80110-MK5-000	APPUI DE GARDE-BOUE AR.	1	1	1		
10	80112-443-850	COLLIER	3	3	3		
16	80200-MK5-620	BAVETTE AR.	1	1	1		
17	80201-MK5-000	GUIDE DE FAISCEAU ELECTRIQUE	1	1	1		
18	80400-MG2-620	APPUI DE REFLECTEUR	1	1	1		
20	80501-415-000	BOUCHON D'AUVENT AR.	2	2	2		
21	87512-MK5-620	PLAQUE D'AVERTISSEMENT D'ACCESSOIRES ET DE CHARGE	1	—	1		
	87512-MM0-620	ETIQUETTE D'AVERTISSEMENT ACCESSOIRE ET CHARGE	—	1	—		
22	90309-KF0-003	ECROU DE BRIDE, 8MM	2	2	2		
23	90506-425-000	RONDELLE DE COUVERCLE AR.	2	2	2		

J 8

F-23

Garde-boue arrière

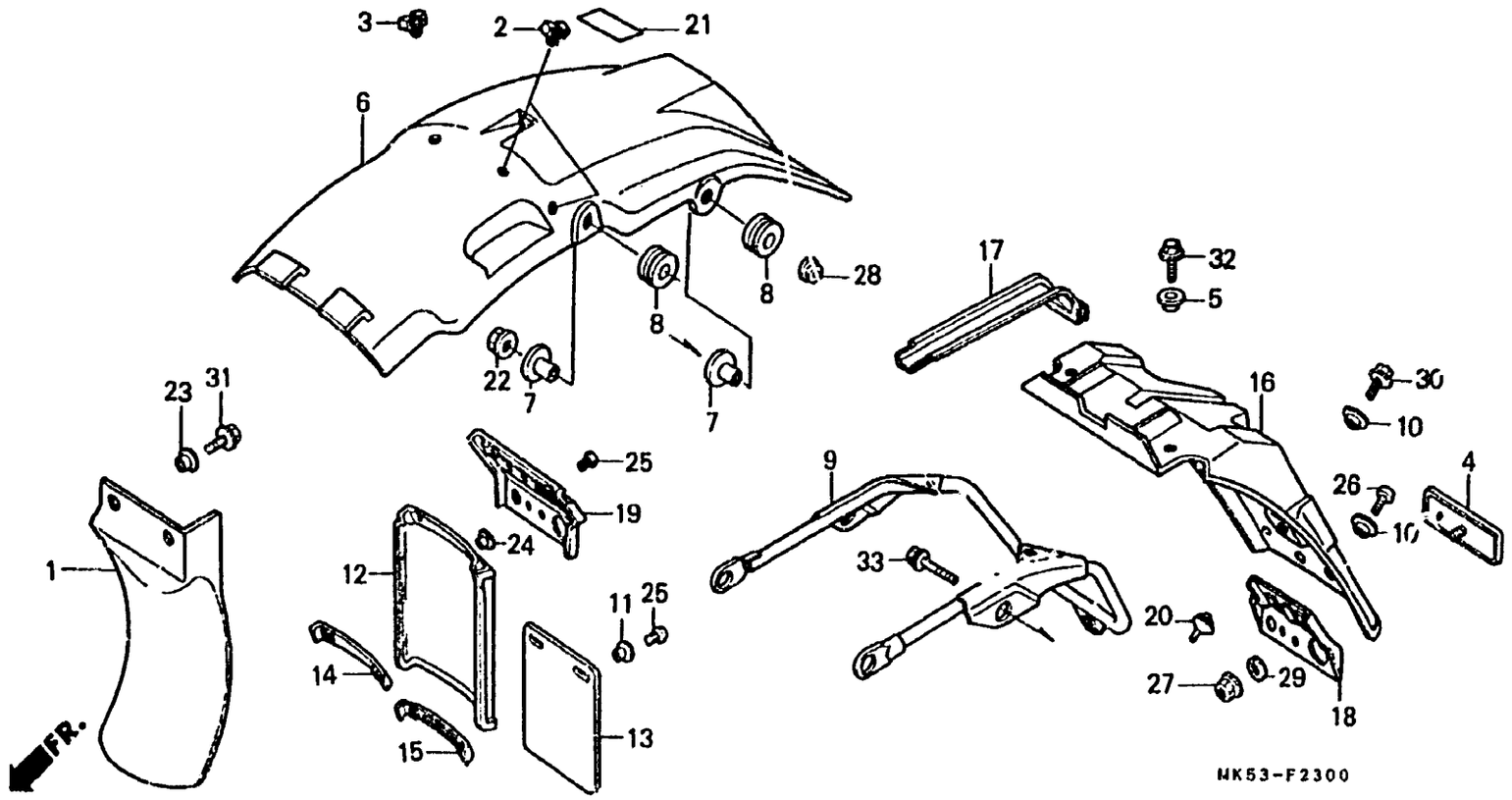

Item d'entretien	T.D.R.	N° de réf.	N° de pièce	Description	N° de requis XL600 LMF	RMG	LMH	N° de série	Code de zone
		26	93500-06012-0A	VIS A TETE CYLINDRIQUE, 6X12	2	2	2		
		27	94050-05000	ECROU DE BRIDE, 5MM	1	1	1		
		28	94050-08000	ECROU DE BRIDE, 8MM	2	2	2		
		29	94111-05000	RONDELLE ELASTIQUE, 5MM	1	1	1		
		30	95700-06012-08	BOULON DE BRIDE, 6X12	1	1	1		
		31	95700-06014-00	BOULON DE BRIDE, 6X14	2	2	2		
		32	95700-06014-00	BOULON DE BRIDE, 6X14	2	2	—		
			96300-06012-00	BOULON DE BRIDE, 6X12	—	—	2		
		33	96400-08035-07	BOULON DE BRIDE, 8X35	2	2	2		

J 9

F-24

Clignotant

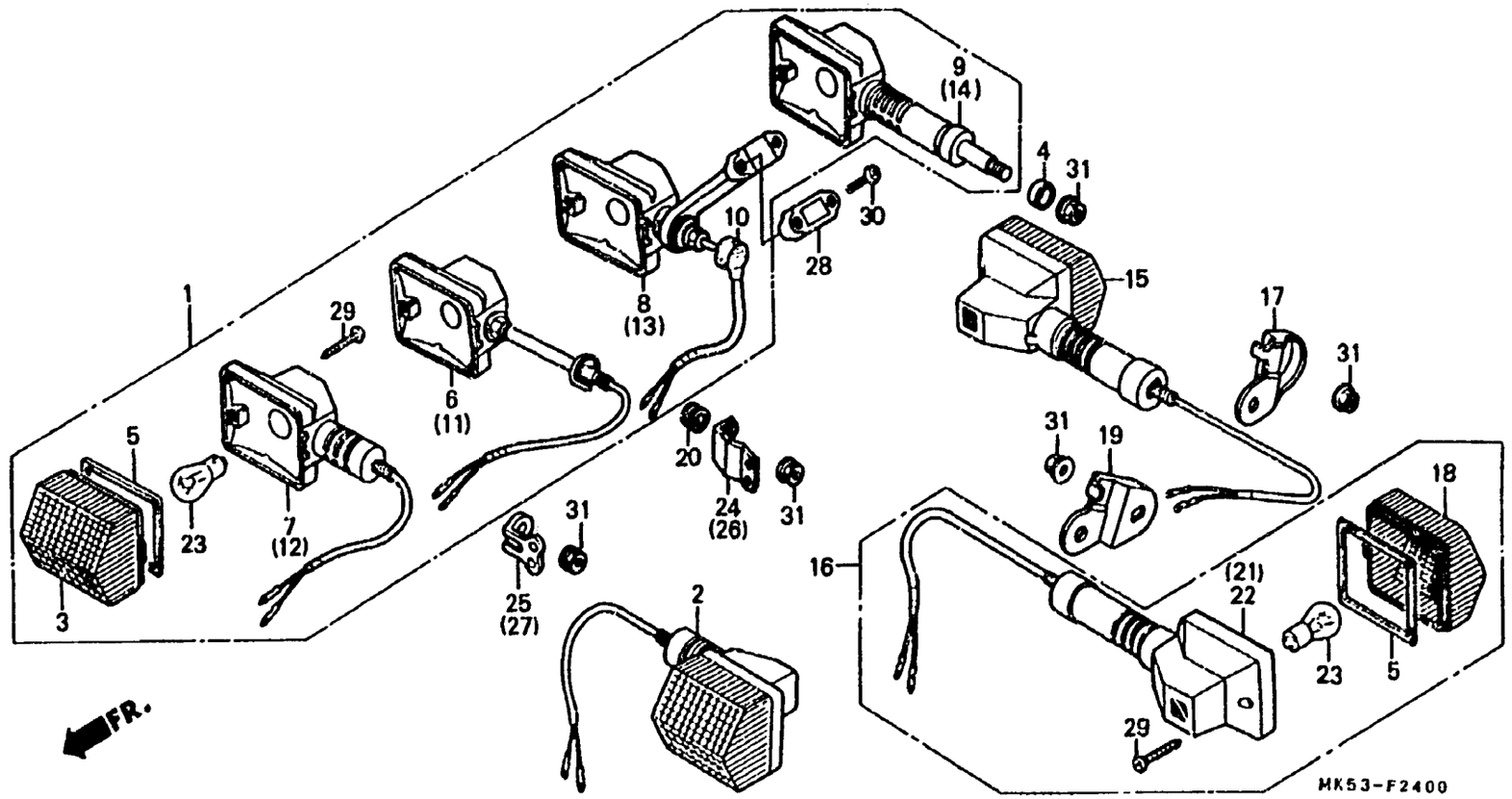

Item d'entretien	T.D.R.	N° de réf.	N° de pièce	Description	N° de requis XL600 LMF	LMG	LMH	N° de série	Code de zone
JEU DE CLIGNOTANT AV. D.	0.2	1	33300-MK5-620	JEU DE CLIGNOTANT AV. D.	1	—	—	.....	5010516
.JEU DE CLIGNOTANT AV. G.			33300-MM0-621	JEU DE CLIGNOTANT AV. D.	—	1	—		
.JEU DE CLIGNOTANT AR.			33300-MK5-621	JEU DE CLIGNOTANT AV. D.	1	—	—	5010517	
(AJOUTER 0,1 POUR CHAQUE.)					—	—	1		
AMPOULE CLIGNOTANT	0.1	2	33350-MK5-620	JEU DE CLIGNOTANT AV. G.	1	—	—	.....	5010516
(L'ON APPLIQUE LE MEME F.R.T.			33350-MM0-621	JEU DE CLIGNOTANT AV. G.	—	1	—		
MEME QUAND ON EFFECTUE			33350-MK5-621	JEU DE CLIGNOTANT AV. G.	1	—	—	5010517	
L'ENTRETIENT SUR PLUS D'UNE					—	—	1		
PIECE.)		3	33402-MG2-003	LENTILLE DE CLIGNOTANT	2	2	2		
		5	33407-MG2-003	JOINT DE LENTILLE	4	4	4		
		7	33420-MK5-620	BASE COMP. CLIGNOTANT AV. D.	1	—	—	.....	5010516
			33420-MM0-621	BASE COMP. CLIGNOTANT AV. D.	—	1	—		
			33420-MK5-621	BASE COMP. CLIGNOTANT AV. D.	1	—	—	5010517	
					—	—	1		
		12	33470-MK5-620	BASE COMP. CLIGNOTANT AV. G.	1	—	—	.....	5010516
			33470-MM0-621	BASE COMP. CLIGNOTANT AV. G.	—	1	—		
			33470-MK5-621	BASE COMP. CLIGNOTANT AV. G.	1	—	—	5010517	
					—	—	1		
		15	33500-MK5-600	JEU DE CLIGNOTANT AR. D.	1	1	1		
		16	33550-MK5-600	JEU DE CLIGNOTANT AR. G.	1	1	1		
		17	33601-MK5-000	SUPPORT CLIGNOTANT AR. D.	1	1	1		
		18	33602-MG2-601	LENTILLE DE CLIGNOTANT	2	2	2		
		19	33602-MK5-000	SUPPORT CLIGNOTANT AR. G.	1	1	1		
		21	33620-MK5-600	BASE COMP. CLIGNOTANT AR. D.	1	1	1		
		22	33670-MK5-600	BASE COMP. CLIGNOTANT AR. G.	1	1	1		
		23	34908-634-611	AMPOULE (12V 21W)(ECE) (STANLEY)	4	4	4		

J 10

F-24

Clignotant

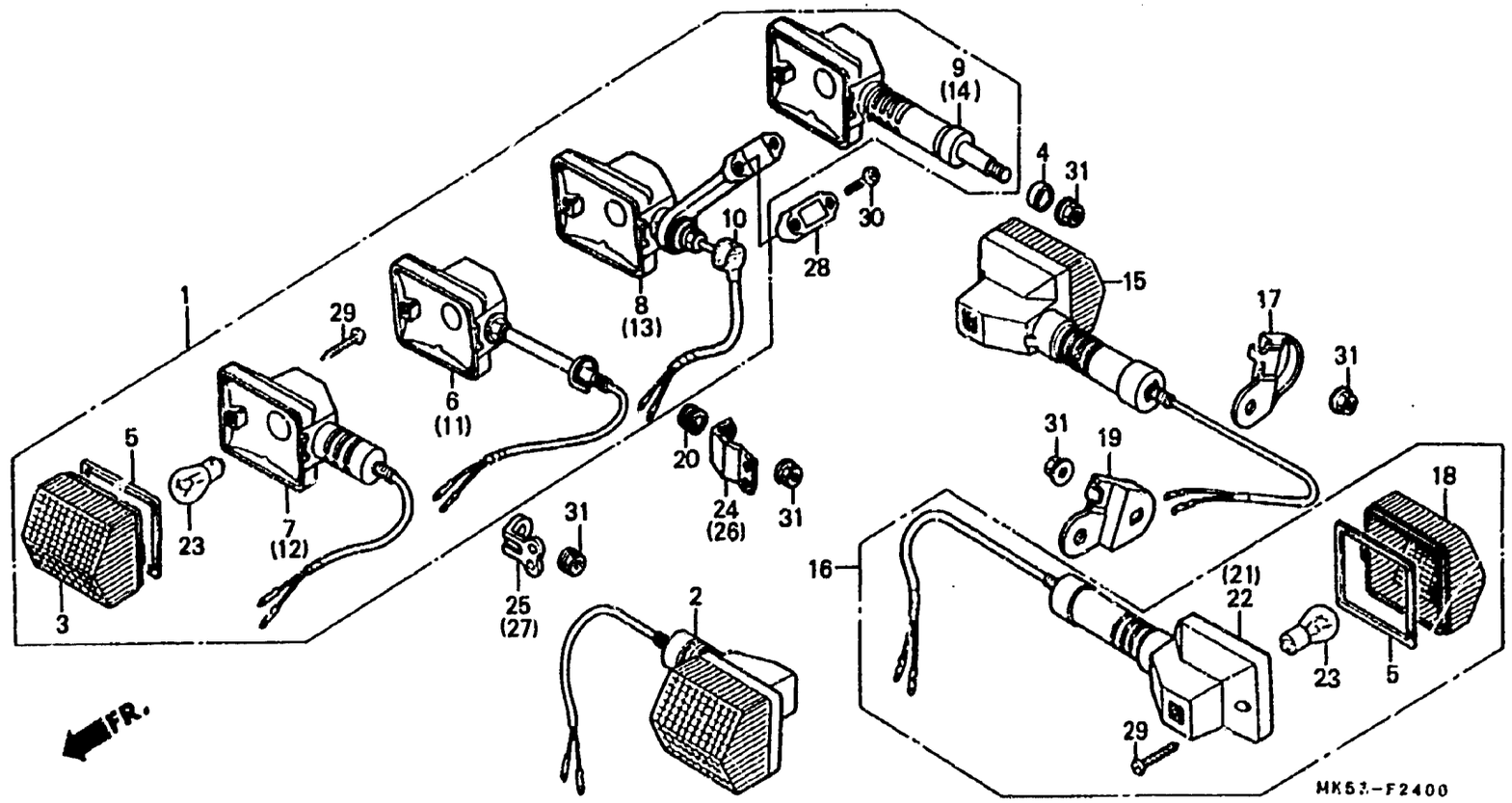

Item d'entretien	T.D.R.	N° de réf.	N° de pièce	Description	N° de requis XL600 LMF	RMG	LMH	N° de série	Code de zone
		25	53101-MM0-620	SUPPORT DE CLIGNOTANT AV. D.	–	1	–		
		27	53102-MM0-620	SUPPORT DE CLIGNOTANT AV. G.	–	1	–		
		29	91901-MG2-003	VIS AUTO-TARAUDEUSE, 3X25	4	4	4		
		31	94050-10000	ECROU DE BRIDE, 10MM	4	4	4		

J 11

F-25

Feu arrière

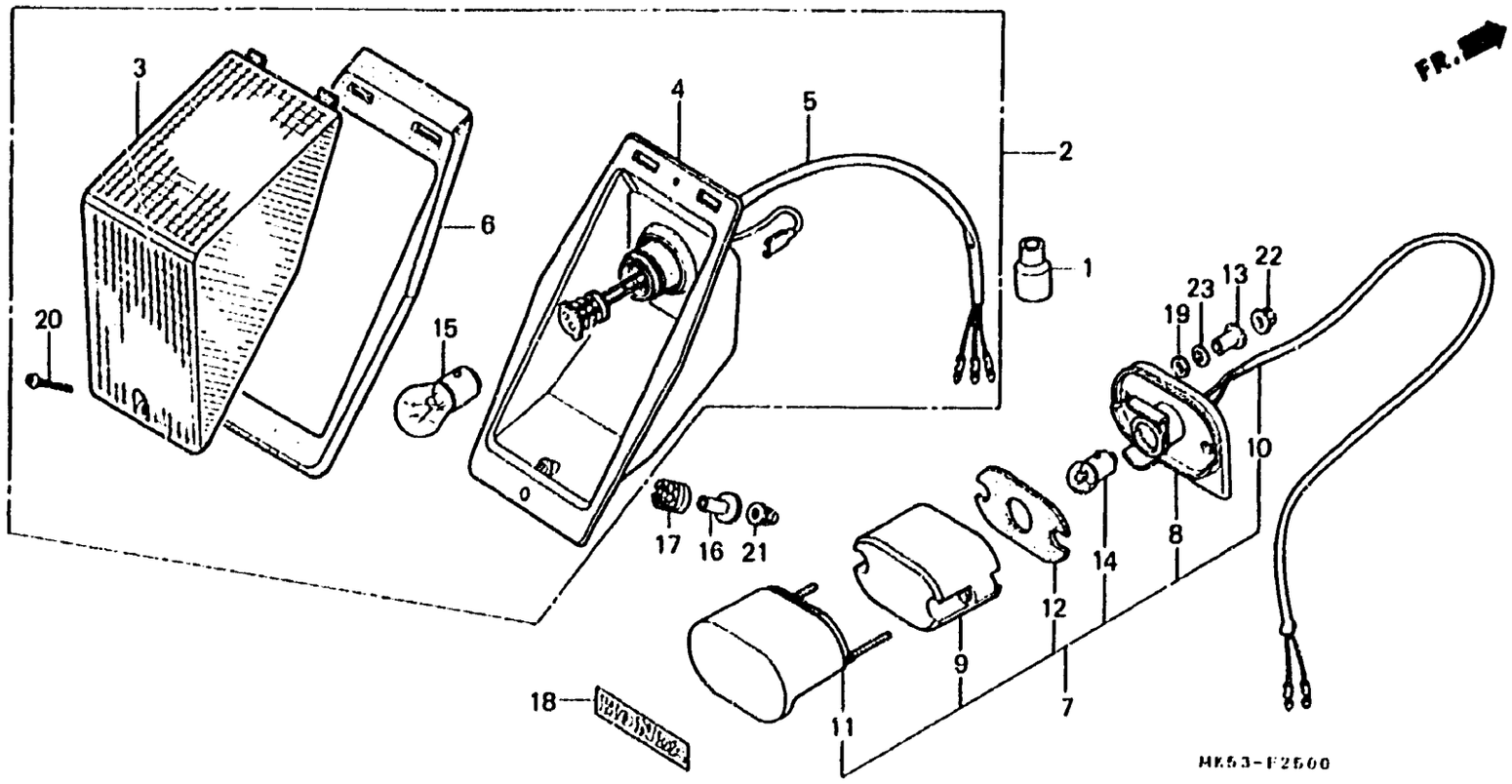

Item d'entretien	T.D.R.	N° de réf.	N° de pièce	Description	N° de requis XL600 LHD	RHG	LHH	N° de série	Code de zone
UNITE DE FEU AR.	0.3	1	32108-046-000	COUVERCLE D'ACCOUPLEMENT FAISCEAU ELECTRIQUE	—	1	—		
.DOUILLE COMP. FEU AR.			32108-046-750	COUVERCLE D'ACCOUPLEMENT FAISCEAU ELECTRIQUE	1	—	1		
.FIL COMP. FEU AR.		2	33701-MK5-601	UNITE DE FEU AR. (12V21/5W)	1	1	1		
.ENS. ECLAIRAGE PLAQUE		3	33702-MK5-601	LENTILLE COMP. FEU AR.	1	1	1		
.BASE COMP.		4	33704-MK5-601	DOUILLE COMP. FEU AR.	1	1	1		
.FIL COMP. MINERALOGIQUE		5	33708-MK5-000	FIL COMP. FEU AR.	1	1	1		
AMPOULE D'ECLAIRAGE PLAQUE	0.1	6	33718-MG7-003	JOINT DE BASE	1	1	1		
.BOMBILLO DE FEU AR		7	33720-MK5-611	ENS. ECLAIRAGE PLAQUE (12V/5W)	1	—	—		
			33720-MK5-612	ENS. ECLAIRAGE PLAQUE (12V/5W)	—	—	1		
		8	33721-MK5-600	BASE COMP	1	—	—		
			33721-MK5-611	BASE COMP	—	1	1		
		9	33722-MB1-003	LENTILLE DE PLAQUE	1	—	—	.....	5006439
			33722-MB1-013	LENTILLE DE PLAQUE .	1	—	—	5006440	
					—	1	1		
		10	33725-MK5-000	FIL COMP. MINERALOGIQUE	1	1	1		
		11	33727-MK5-600	COUVERCLE COMP. PLAQUE MINERALOGIQUE	1	1	1		
		12	33729-MB1-003	JOINT DE LENTILLE	1	1	1		
		13	33731-MK5-600	COLLIER D'ECLAIRAGE D'IMMATRICULATION	2	2	2		
		14	34904-634-611	AMPOULE (12V 6W)(ECE)	1	1	1		
		15	34906-447-711	BOMBILLO DE FEU AR. (12V 21/5W)	1	1	1		
		16	90324-425-010	COLLIER, 6.3X13	2	2	2		

J 12

F-25

Feu arrière

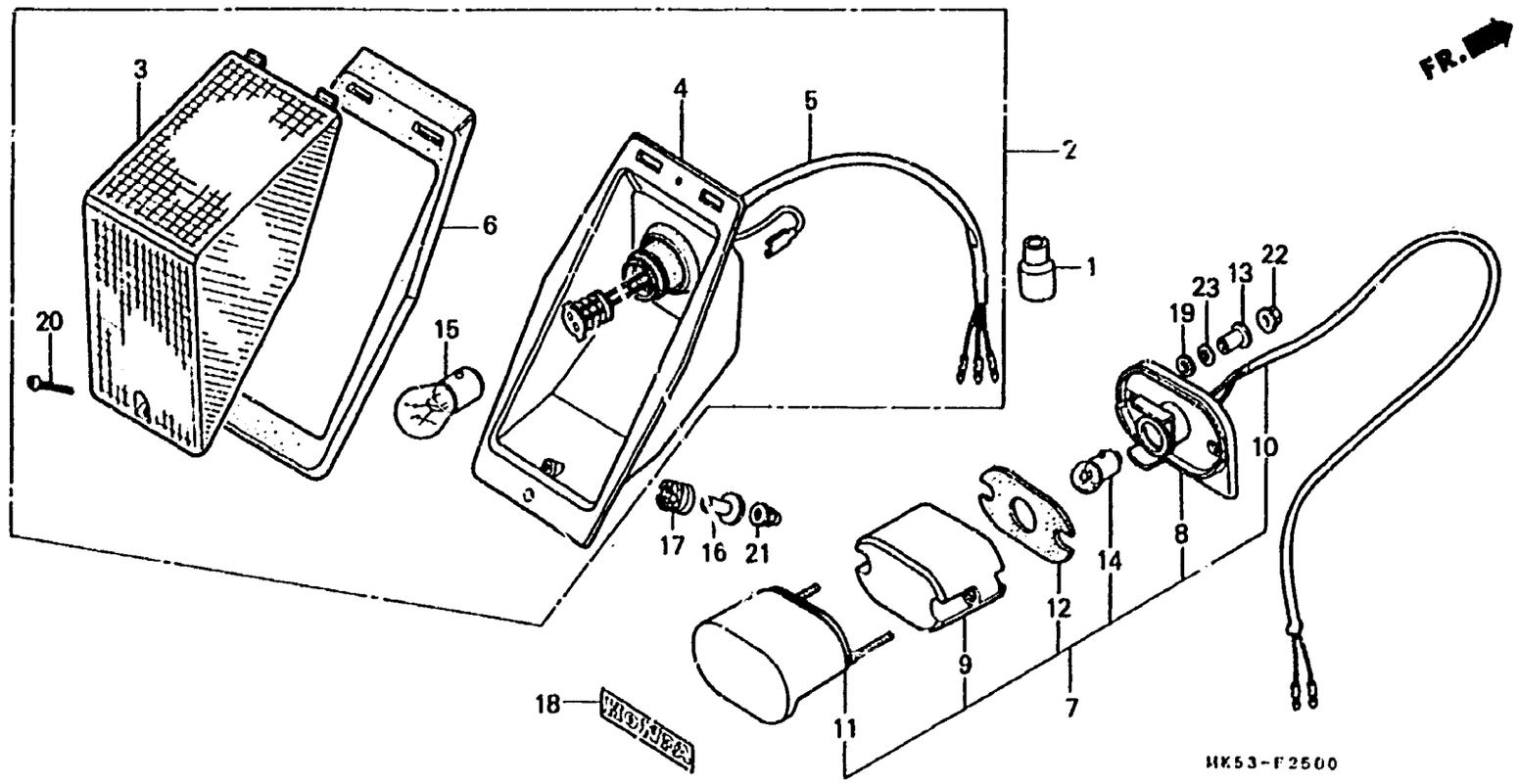

Item d'entretien	T.D.R.	N° de réf.	N° de pièce	Description	N° de requis XL600 LMF	RMG	LMH	N° de série	Code de zone
		17	80106-MG7-000	CAOUTCHOUC DE MONTAGE DE FEU AR.	2	2	2		
		18	87118-MK5-300	MARQUE, CACHE DE PLAQUE DIMMATRICULATION	1	1	1		
		19	90401-KM1-000	RONDELLE DE FIXATION DE COUVERCLE DE CORPS	2	—	—	5009262	
					—	2	2		
		20	93901-34410	VIS AUTO-TARAUDEUSE, 4X16	1	1	1		
		21	94021-06000-0S	ECROU DE CHAPEAU, 6MM	2	2	2		
		22	94050-04000	ECROU DE BRIDE, 4MM	2	2	2		
		23	94101-04800	RONDELLE PLATE, 4MM	2	—	—	5009262	
					—	—	2	....	F

J 13

F-26

Faisceau électrique •
Bobine dállumage

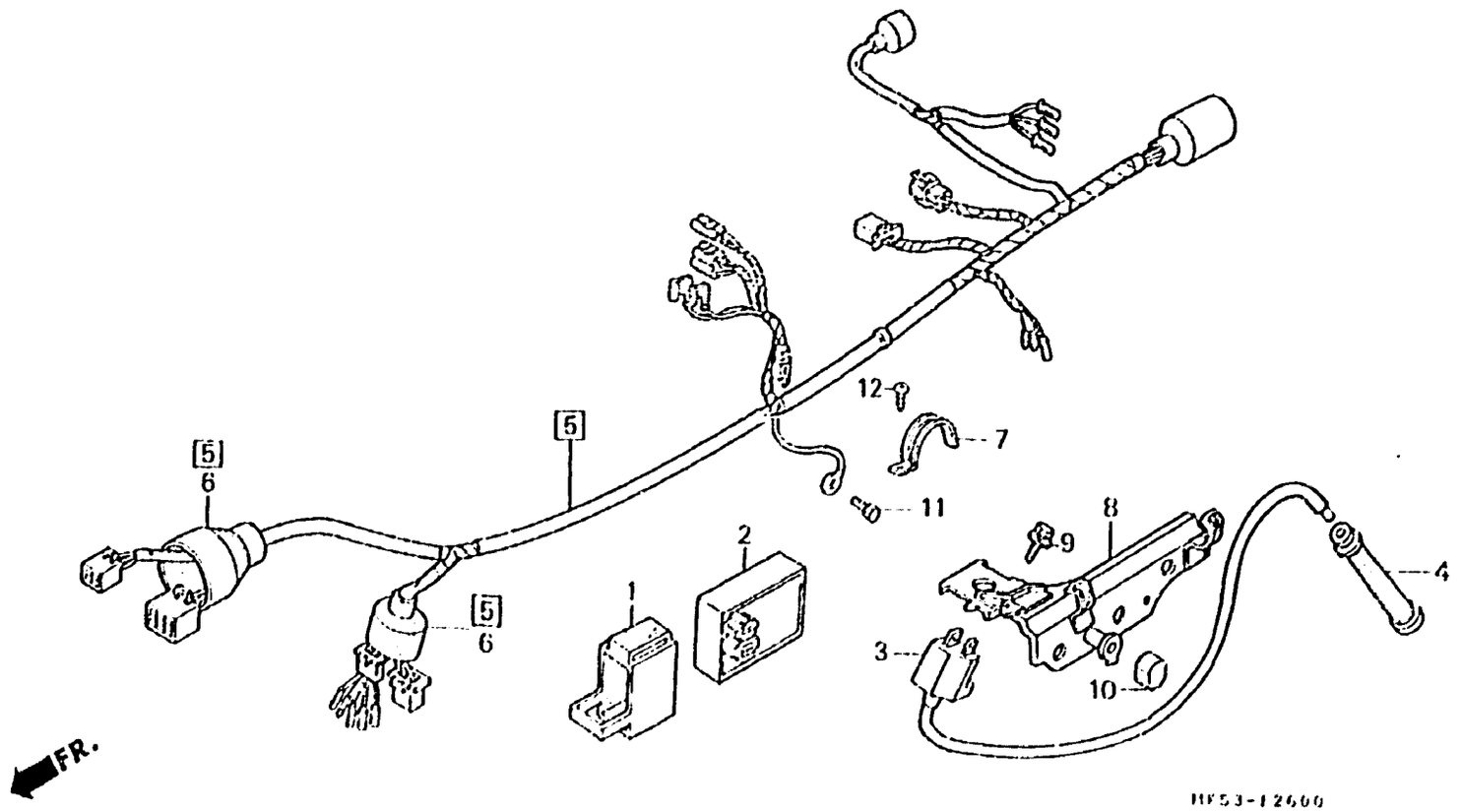

Item d'entretien	T.D.R.
UNITE COMP. C.D.I.	0.4
BOBINE COMP. ALLUMAGE	0.3
FAISCEAU ELECTRIQUE	0.6

N° de réf.	N° de pièce	Description	N° de requis XL500 LMF	RMS	LMH	N° de série	Code de zone
1	30401-MK5-000	COUSSIN D'UNITE DE C.D.I.	1	1	1		
2	30410-MK5-003	UNITE COMP. C.D.I.	1	1	1		
3	30510-MK5-000	BOBINE COMP. ALLUMAGE	1	1	1		
4	30700-KF0-153	ENS. CHAPEAU D'ANTI-PARASITE	1	1	1		
5	32100-MK5-000	FAISCEAU ELECTRIQUE	1	—	1		
	32100-MM0-620	FAISCEAU ELECTRIQUE	—	1	—		
6	32108-080-000	COUVERCLE D'ACCOUPLEMENT FAISCEAU ELECTRIQUE	2	1	2		
7	50179-MK5-000	AGRAFE DE FAISCEAU ELECTRIQUE	1	1	1		
8	50290-MK5-000	GUIDE DE FAISCEAU ELECTRIQUE	1	—	1		
	50290-MM0-620	GUIDE DE FAISCEAU ELECTRIQUE	—	1	—		
9	90189-MG3-000	RONDELLE A BOULON, 5X20	1	1	1		
10	90507-MM0-620	CAOUTCHOUC, BUTEE DE RESERVOIR	—	1	—		
11	92101-05008-0A	BOULON HEX., 5X8	1	1	1		
12	93901-25100	VIS AUTO-TARAUDEUSE, 5X10	1	—	—	-------- 5000226	
	90101-SA4-000	VIS AUTO-TARAUDEUSE, 4X12	1	—	—	5000227	
			—	1	1		

J 14

F-27

Cadre

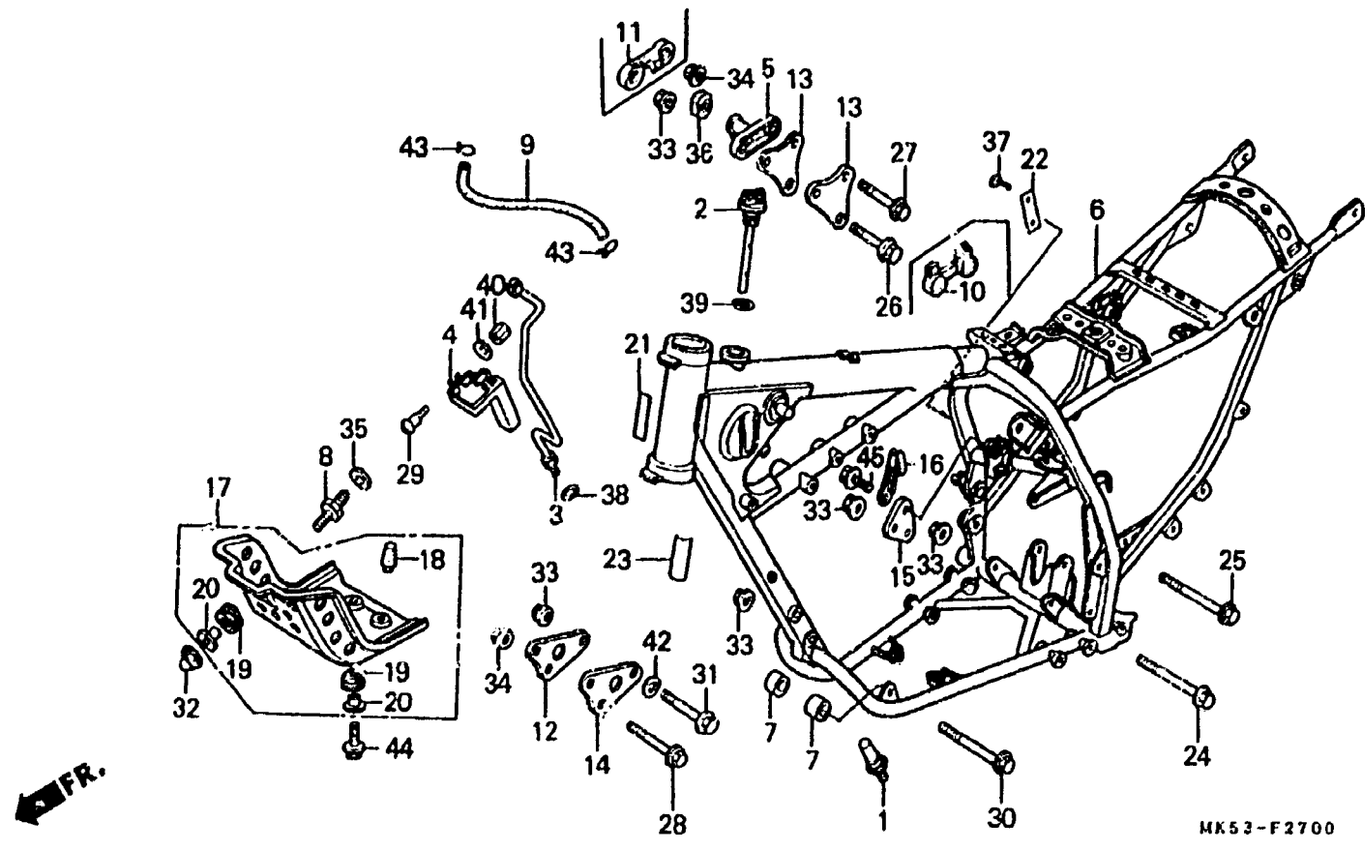

Item d'entretien	T.D.R.
FILTRE A CREPINE COMP. D'HUILE	0.2
TUYAU COMP. D'HUILE	0.4
CORPS COMP. CADRE	*5.8
PLAQUE DE DERAPAGE	0.1

N° de réf.	N° de pièce	Description	N° de requis XL600 LMF	RMG	LMH	N° de série		Code de zone
1	15500-MG3-000	FILTRE A CREPINE COMP. D'HUILE	1	1	1			
2	15650-MK5-000	JAUGE DE NIVEAU D'HUILE	1	1	1			
3	15710-MK5-000	TUYAU COMP. D'HUILE	1	1	1			
4	15711-MK2-670	AGRAFE DE TUYAU D'HUILE	1	—	—			
			—	1	—	.....	5114940	
			—	—	1	.....	5204236	
*	15711-MN1-670	AGRAFE DE TUYAU D'HUILE	—	1	—	5114941		
			—	—	1	5204237		
5	17529-MM0-620	APPUI INFERIEUR DE RESERVOIR D.	—	1	—			
6	50100-MK5-000ZA	CORPS COMP. CADRE *NH138* .....BLANC DE SHASTA	1	—	—	.....	5009261	
	50100-MM0-620ZA	*R134* .....ROUGE COMBAT	—	1	—			
	50100-MM0-620ZB	*NH138* .....BLANC DE SHASTA	—	1	—			
	50100-MM0-620ZC	*NH1* .....NOIR	—	1	—			
	50100-MK5-010ZA	*NH138* .....BLANC DE SHASTA	1	—	—	5009262		
			—	—	1	.....	.....	F
	50100-MK5-010ZB	*B119* .....BLEU GOELAND	—	—	1	.....	.....	F2
7	50140-KF0-000	COLLIET INFERIEUR DE SUSDENSION MOTEUR	2	2	—			
	50140-MK5-680	COLLIET INFERIEUR DE SUSDENSION MOTEUR	—	—	2			
8	50142-MG2-000	BOULON DE DRAINAGE INFERIEUR	1	1	1			
9	50185-MK5-000	TUYAU DE RESPIRATION	1	1	1			
10	50205-MK5-000	CAOUTCHOUC DE GARDE DE RESERVOIR G.	1	—	1			

J 15

F-27

Cadre

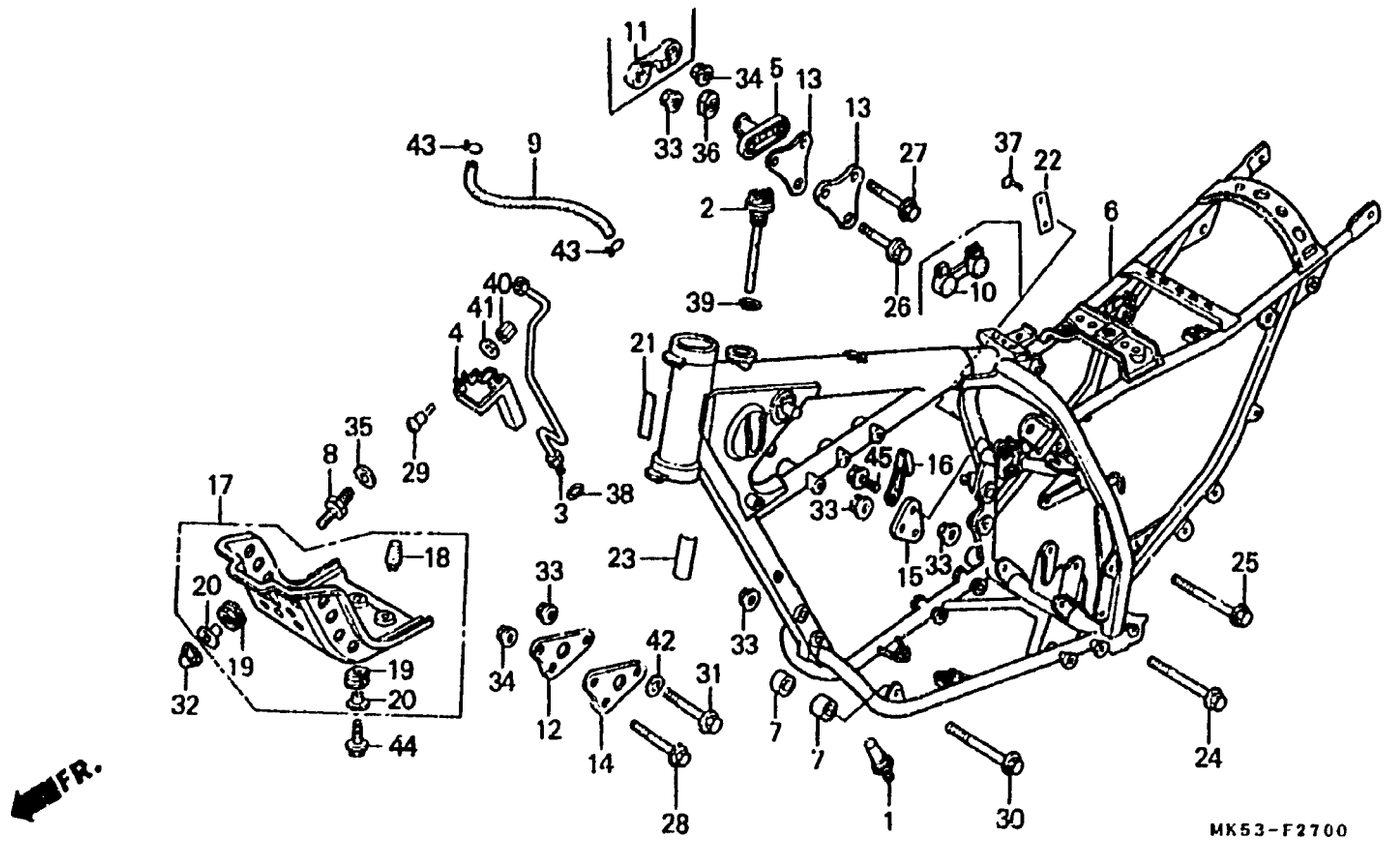

Item d'entretien	T.D.R.	N° de réf.	N° de pièce	Description	N° de requis XL600 LMF	RM3	LMH	N° de série	Code de zone
		11	50211-KN5-670	CAOUTCHOUC DE GARDE DE RESERVOIR D.	1	—	1		
		12	50221-MK2-670	PLAQUE DE SUSPENSION MOTEUR AV. D.	1	1	1		
		13	50222-MK2-670	PLAQUE DE SUSPENSION DE MOTEUR SUPERIEUR	2	2	2		
		14	50223-MK2-670	PLAQUE DE SUSPENSION MOTEUR AV. G.	1	1	1		
		15	50224-MK5-000	PLAQUE DE SUSPENSION MOTEUR SUPERIEURE AR. D.	1	1	1		
		16	50246-MK5-000	AGRAFE DE FAISCEAU DE DEMARREUR	1	1	1		
		17	50351-MK5-000	PLAQUE DE DERAPAGE	1	—	1		
		18	50354-434-000	CAOUTCHOUC B DE BUTEE	2	2	2		
		19	80101-283-000	CAOUTCHOUC DE TAMPON DE GARDE-BOUE AR.	3	3	3		
		20	84706-163-670	COLLIER DE MONTAGE DE FEU AR.	3	3	3		
		22	87501-MK5-610	PLAQUE, NUMERO DIMMATRICULATION	1	—	—	.....	5009261
					—	1	—	.....	5101832
			87501-MK6-611	PLAQUE, NUMERO DIMMATRICULATION	1	—	—	5009262	
					—	1	—	5101833	
					—	—	1		
		24	90105-MG3-000	BOULON DE BRIDE, 10X110	1	1	1		
		25	90105-MK2-670	BOULON DE BRIDE, 10X114	1	1	1		
		26	90108-KL4-000	BOULON DE BRIDE, 10X65	1	1	1		

J 16

F-27

Cadre

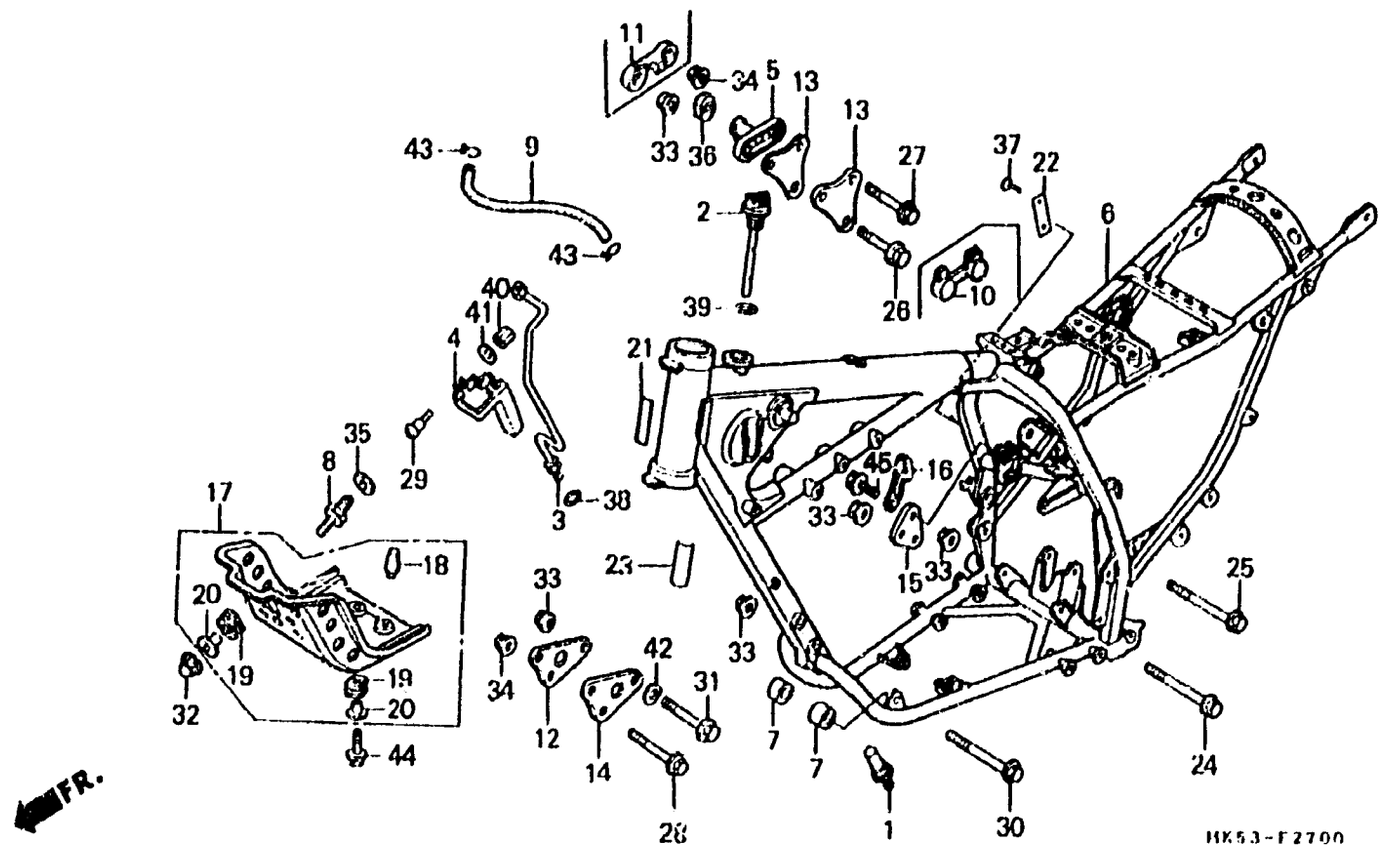

Item d'entretien	T.D.R.	N° de réf.	N° de pièce	Description	N° de requis XL600 L/C	R/S	L/H	N° de série	Code de zone
		27	90112-KF0-000	BOULON DE BRIDE, 8X68	2	—	2		
			90110-GM2-000	BOULON DE BRIDE, 8X75	—	2	—		
		28	90112-KN5-670	BOULON DE BRIDE, 8X78	2	2	2		
		29	90113-GE8-000	VIS DE PIVOT DE LEVIER DE GUIDON	1	—	—		
					—	1	—	 5114940	
					—	—	1	 5204236	
		*	93500-05025-0A	VIS A TETE CYLINDRIQUE, 5X25	—	1	—	5114941	
					—	—	1	5204237	
		30	90117-KF0-000	BOULON DE BRIDE, 10X107	1	1	1		
		31	90123-ME5-000	BOULON DE SUSPENSION DE MOTEUR, 10X75	1	1	1		
		32	90301-693-000	ECROU D'APPUI D'OUVERTURE, 6MM	1	1	1		
		33	90308-382-670	ECROU DE BRIDE, 10MM	5	5	5		
		34	90309-357-000	ECROU HEX., 8MM	4	4	4		
		35	90481-463-000	RONDELLE, 10.2MM	1	1	1		
		36	90507-MM0-620	CAOUTCHOUC, BUTEE DE RESERVOIR	—	1	—		
		37	90841-001-000	VIS DE RIVET, 1.5X5	2	2	2		
		38	91305-384-760	JOINT TORIQUE, 25X3	1	1	1		
		39	91307-MK5-000	JOINT TORIQUE, 28X3	1	1	1		
		* 40	94002-05000-0S	ECROU HEX., 6MM	—	1	—	5114941	
					—	—	1	5204237	
		* 41	94101-06060	RONDELLE PLATE, 6MM	—	1	—	5114941	
					—	—	1	5204237	
		42	94101-10000	RONDELLE PLATE, 10MM	1	1	1		

K 1

F-27

Cadre

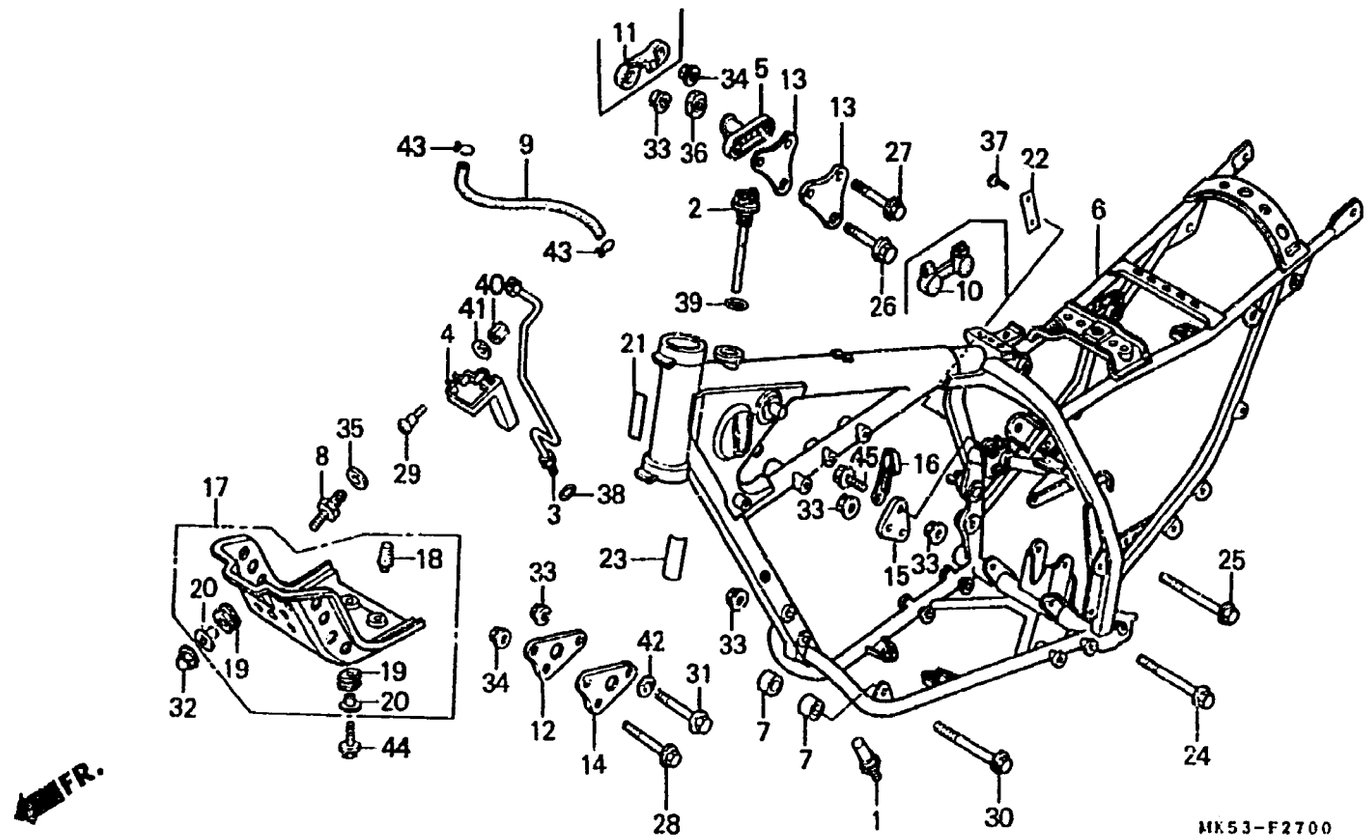

Item d'entretien	T.D.R.	N° de réf.	N° de pièce	Description	N° de requis XL600 LMF	LMG	LMH	N° de série	Code de zone
		43	95002-41250-04	AGRAFE DE TUYAU (D 12.5)	2	2	2		
		44	95700-06018-00	BOULON DE BRIDE, 6X 18	2	2	2		
		45	96500-08018-00	BOULON DE BRIDE, 8X 18	2	2	2		

K 2

F-28

Outils

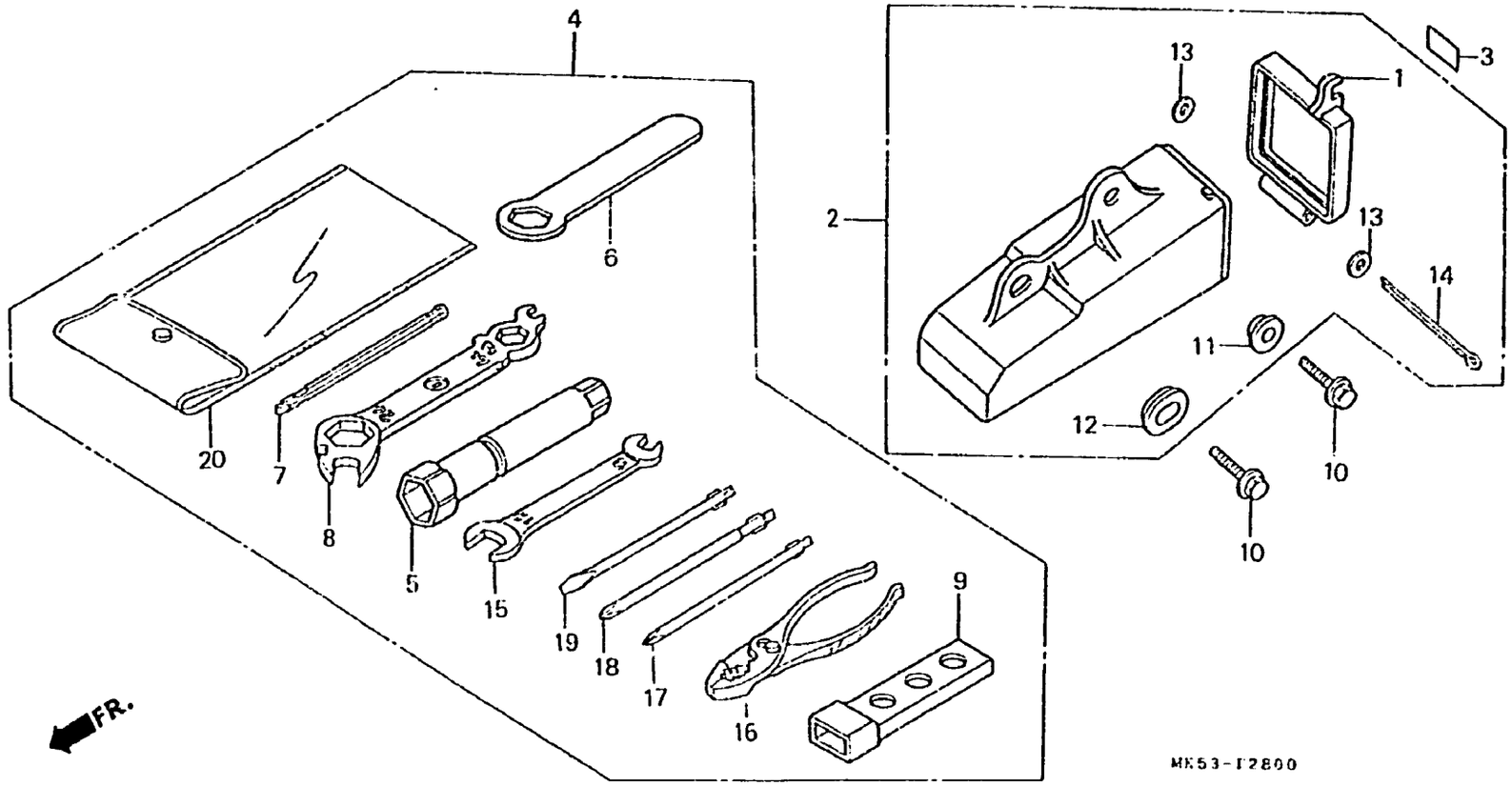

Item d'entretien	T.D.R.	N° de réf.	N° de pièce	Description	N° de requis XL600 LMF	RMG	LMH	N° de série	Code de zone
ENS. BOITIER D'OUTILS	0.1	1	83504-KG0-000	CHAPEAU DE BOITIER D'OUTILS	1	1	1		
		2	83510-KG0-000	ENS. BOITIER D'OUTILS	1	1	1		
		3	87511-415-620	ETIQUETTE DE PORTE-CASQUE (FRANCAIS)	1	1	1		
		4	89010-MK5-000	JEU D'OUTILS	1	1	1		
		5	89216-MB0-000	CLE A BOUGIES	1	1	1		
		6	89218-431-670	CLE A OEIL, 17MM	1	1	1		
		7	89219-MK5-000	CHASSOIR, CLE A POINT A BILLE	1	1	1		
		8	89225-MG2-000	CLE A COMPLEX	1	1	1		
		9	89226-MG2-000	POIGNEE DE SLE A COMPLEX	1	1	1		
		10	90172-MG3-000	BOULON DE BRIDE, 6X16	2	2	2		
		11	90512-300-000	RONDELLE, 6X20	1	--	--		
		*	90512-329-690	RONDELLE, 6X20	--	1	1		
		* 12	90513-405-000	RONDELLE, 6X9	1	1	1		
		13	94101-03000	RONDELLE PLATE, 3MM	2	2	2		
		14	94201-30500	GOUPILLE FENDUE, 3.0X50	1	1	1		
		15	99001-08120	CLE, 8X12	1	1	1		
		16	99002-13500	PINCES, 135	1	1	1		
		17	99003-10000	TOURNEVIS DE 1(+)(NO.2)	1	1	1		
		18	99003-20000	TOURNEVIS DE 2(+)(NO.3)	1	1	1		
		19	99003-30000	TOURNEVIS DE 3(-)(NO.2)	1	1	1		
		20	99008-02000	SAC D'OUTILS, 200MM	1	1	1		

K 3

F-29

Rayure • Marque (XL600LMF • LMH)

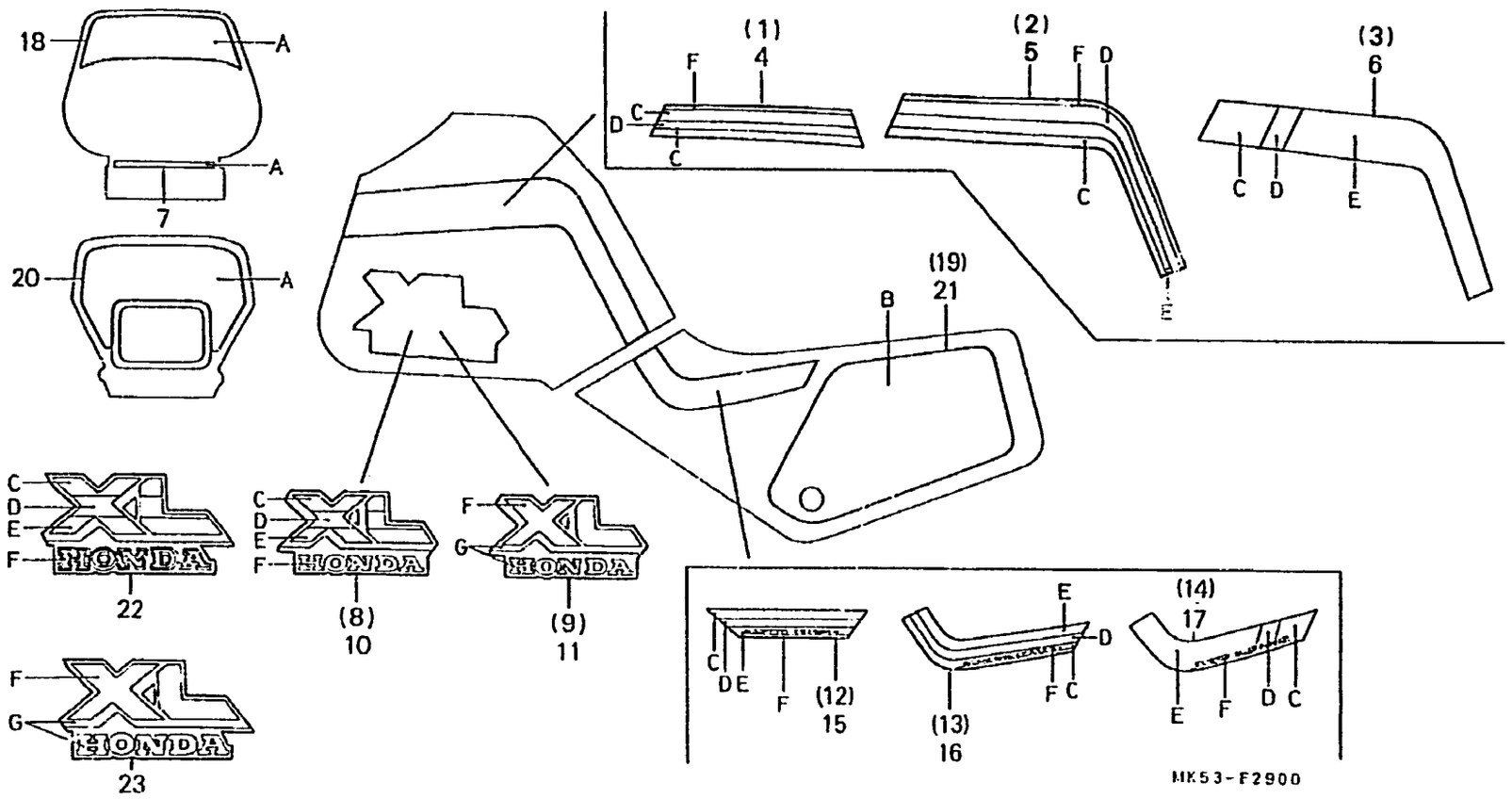

Item d'entretien	T.D.R.	N° de réf.	N° de pièce	Description	N° de requis XL600 LMF RMG LMH	N° de série	Code de zone
		1	87111-MK5-600	RAYURE DE RESERVOIR D'ESSENCE	D. 1 — —		
		2	87111-MK5-680	RAYURE DE RESERVOIR D'ESSENCE	D. — — 1	....	F
		3	87111-MK5-760	RAYURE DE RESERVOIR D'ESSENCE	D. — — 1	....	F2
		4	87112-MK5-600	RAYURE DE RESERVOIR D'ESSENCE	G. 1 — —		
		5	87112-MK5-680	RAYURE DE RESERVOIR D'ESSENCE	G. — — 1	....	F
		6	87112-MK5-760	RAYURE DE RESERVOIR D'ESSENCE	G. — — 1	....	F2
		7	87117-MK5-300	BANDE DE VISIERE AV.	1 — —		
					— — 1	....	F2
		8	87123-MK5-600	MARQUE DE RESERVOIR D'ESSENCE	D. 1 — 1	....	F
		9	87123-MK5-760	MARQUE DE RESERVOIR D'ESSENCE	D. — — 1	....	F2
		10	87124-MK5-600	MARQUE DE RESERVOIR D'ESSENCE	G. 1 — 1	....	F
		11	87124-MK5-760	MARQUE DE RESERVOIR D'ESSENCE	G. — — 1	....	F2
		12	87125-MK5-620	EMBLEME DE COUVERCLE LATERAL	D. 1 — —		
		13	87125-MK5-680	RAYURE DE COUVERCLE LATERAL D.	— — 1	....	F
		14	87125-MK5-760	RAYURE DE COUVERCLE LATERAL D.	— — 1	....	F2

F-29

Rayure • Marque
(XL600LMF • LMH)

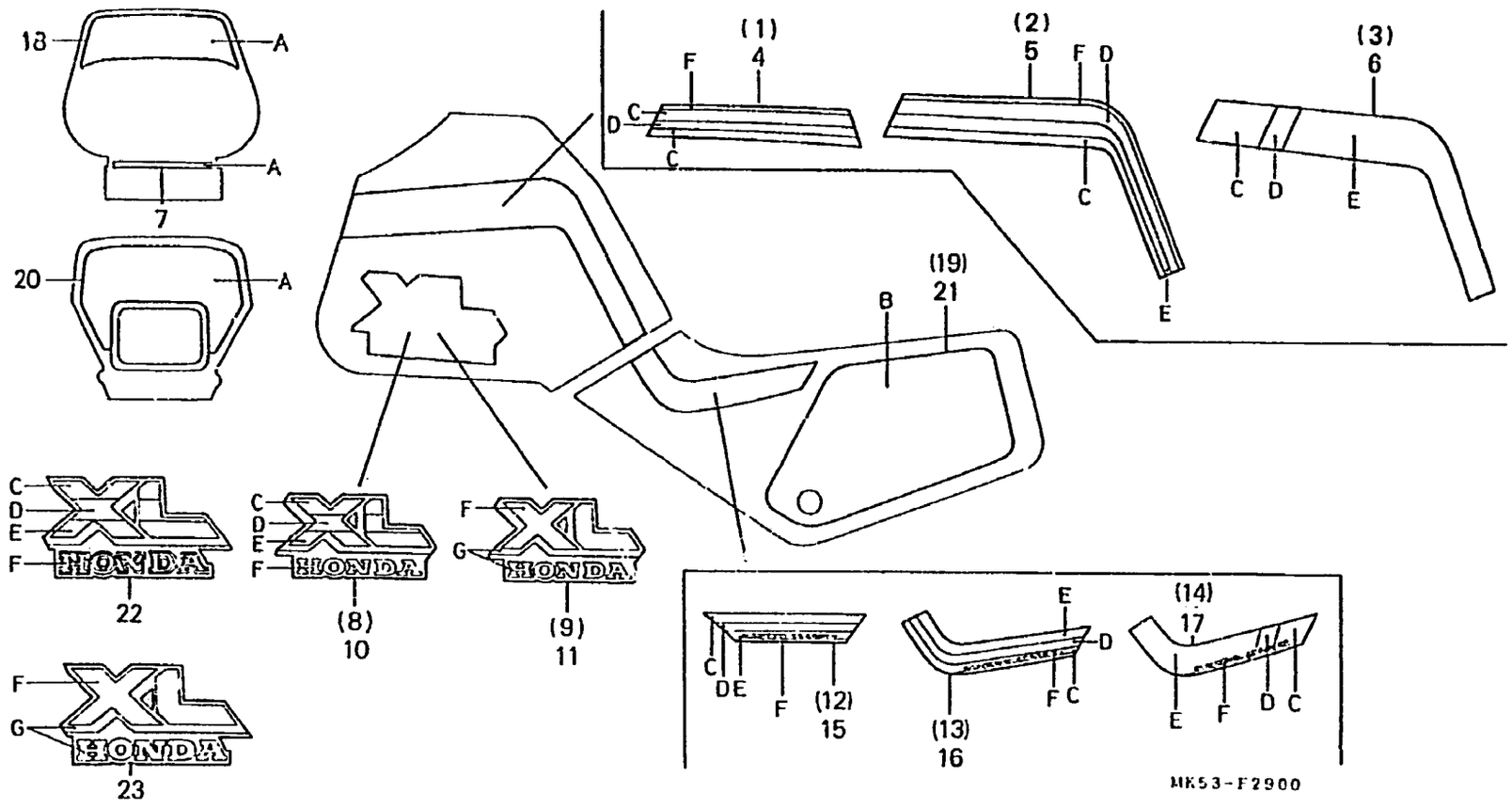

Item d'entretien	T.D.R.

Table de couleur pour marque et rayure

(XL600LMF)

Position / Couleur principal	A	B	C	D	E	F
Blanc de Shasta (NH138)	Noir mat	Noir mat	Orange	Rouge I	Rouge II	Blanc

(XL600LMH-B,ED,F,G,IT,SP,SW)

Position / Couleur principal	A	B	C	D	E	F
Blanc de Shasta (NH138)	Blanc de Shasta	Bleu de Lausanne	Orange	Rouge I	Rouge II	Blanc

(XL600LMH-B2,F2,G2,IT2,N2,SP2)

Position / Couleur principal	A	B	C	D
Bleu goéland (B119)	Noir mat	Noir mat	Orange	Vert de bleu

Position / Couleur principal	E	F	G
Bleu goéland (B119)	Bleu III	Blanc	Bleu de Lausanne

N° de réf.	N° de pièce	Description	N° de requis XL600 LMF	RMG	LMH	N° de série	Code de zone
15	87126-MK5-620	EMBLEME DE COUVERCLE LATERAL G.	1	—	—		
16	87126-MK5-680	RAYURE DE COUVERCLE LATERAL G.	—	—	1	....	F
17	87126-MK5-760	RAYURE DE COUVERCLE LATERAL G.	—	—	1	....	F2
18	87127-MK5-300	FEUILLE DE BOITIER DE PHARE	1	—	—		
	87127-MK5-680ZA	FEUILLE DE BOITIER DE PHARE *TYPE1*	—	—	1	....	F
	87127-MK5-680ZB	FEUILLE DE BOITIER DE PHARE *TYPE2*	—	—	1	....	F2
19	87128-MK5-300	FEUILLE DE COUVERCLE LATERAL D.	1	—	—		
			—	—	1	....	F2
	87128-MK5-680	FEUILLE DE COUVERCLE LATERAL D.	—	—	1	....	F
21	87129-MK5-300	FEUILLE DE COUVERCLE LATERAL G.	1	—	—		
			—	—	1	....	F2
	87129-MK5-680	FEUILLE DE COUVERCLE LATERAL G.	—	—	1	....	F
22	87131-MK5-600	MARQUE DE GARDE-BOUE AV.	1	—	1	....	F
23	87131-MK5-760	MARQUE DF GARDE-BOUE AV.	—	—	1	....	F2

F-29-1

Rayure • Marque (XL600RMG)

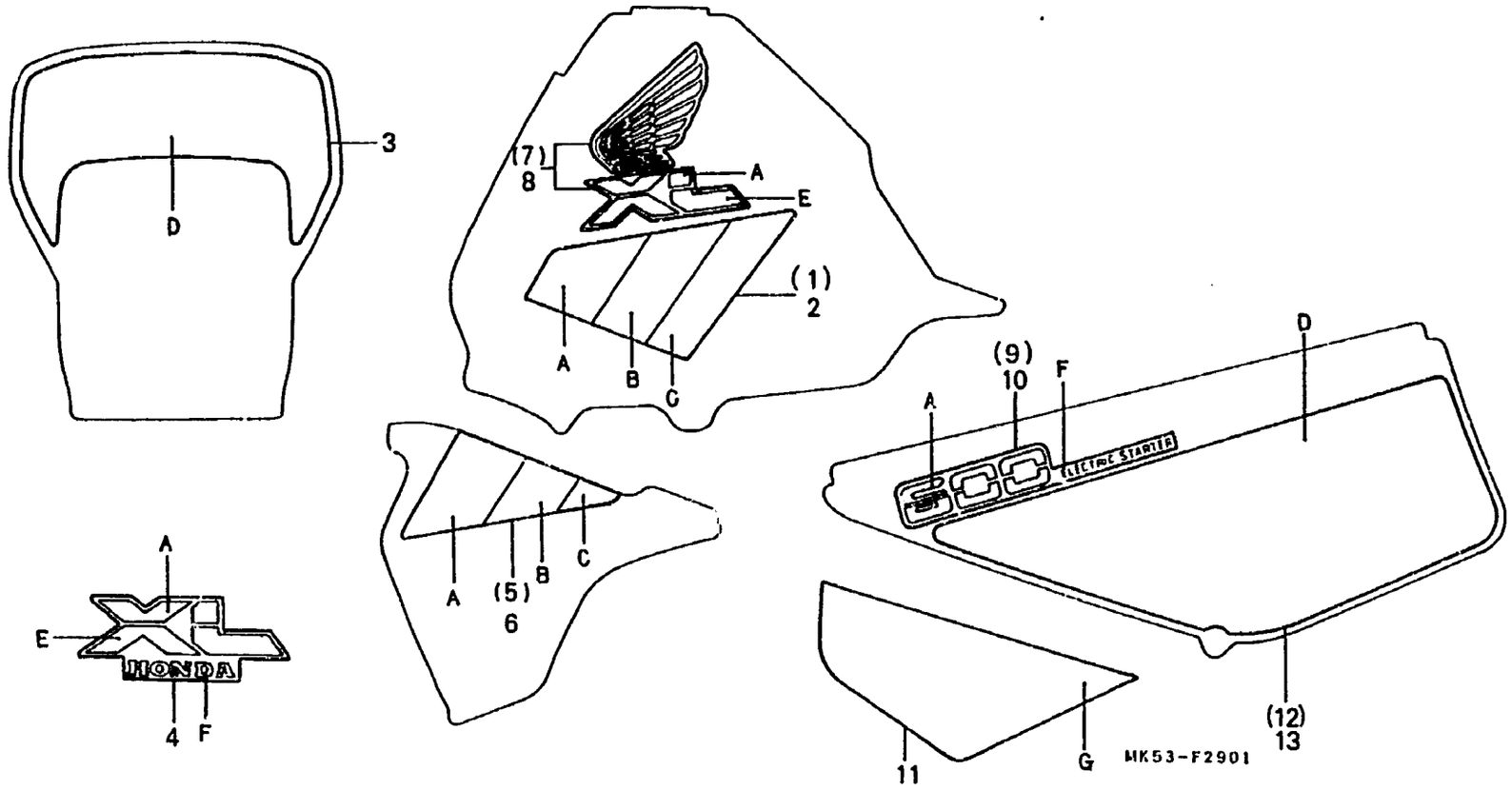

Item d'entretien	T.D.R.	N° de réf.	N° de pièce	Description	N° de requis XL600 LMF	RMG	LMH	N° de série	Code de zone
		1	87111-MM0-620ZA	RAYURE DE RESERVOIR D'ESSENCE D. *TYPE1*	—	1	—		
			87111-MM0-620ZB	RAYURE DE RESERVOIR D'ESSENCE D. *TYPE2*	—	1	—		
			87111-MM0-620ZC	RAYURE DE RESERVOIR D'ESSENCE D. *TYPE3*	—	1	—		
		2	87112-MM0-620ZA	RAYURE DE RESERVOIR D'ESSENCE G. *TYPE1*	—	1	—		
			87112-MM0-620ZB	RAYURE DE RESERVOIR D'ESSENCE G. *TYPE2*	—	1	—		
			87112-MM0-620ZC	RAYURE DE RESERVOIR D'ESSENCE G. *TYPE3*	—	1	—		
		3	87113-MM0-620ZA	FEUILLE DE VISIERE AV. *TYPE1*	—	1	—		
			87113-MM0-620ZB	FEUILLE DE VISIERE AV. *TYPE2*	—	1	—		
		4	87114-MM0-620ZA	MARQUE DE GARDE-BOUE AV. *TYPE1*	—	1	—		
			87114-MM0-620ZB	MARQUE DE GARDE-BOUE AV. *TYPE2*	—	1	—		
			87114-MM0-620ZC	MARQUE DE GARDE-BOUE AV. *TYPE3*	—	1	—		
		5	87115-MM0-620ZA	BANDE, BOUCLIER D. *TYPE1*	—	1	—		
			87115-MM0-620ZB	BANDE, BOUCLIER D. *TYPE2*	—	1	—		
			87115-MM0-620ZC	BANDE, BOUCLIER D. *TYPE3*	—	1	—		
		6	87116-MM0-620ZA	BANDE, BOUCLIER G. *TYPE1*	—	1	—		
			87116-MM0-620ZB	BANDE, BOUCLIER G. *TYPE2*	—	1	—		
			87116-MM0-620ZC	BANDE, BOUCLIER G. *TYPE3*	—	1	—		
		7	87123-MM0-620ZA	MARQUE DE RESERVOIR D'ESSENCE D. *TYPE1*	—	1	—		

F-29-1

Rayure • Marque (XL600RMG)

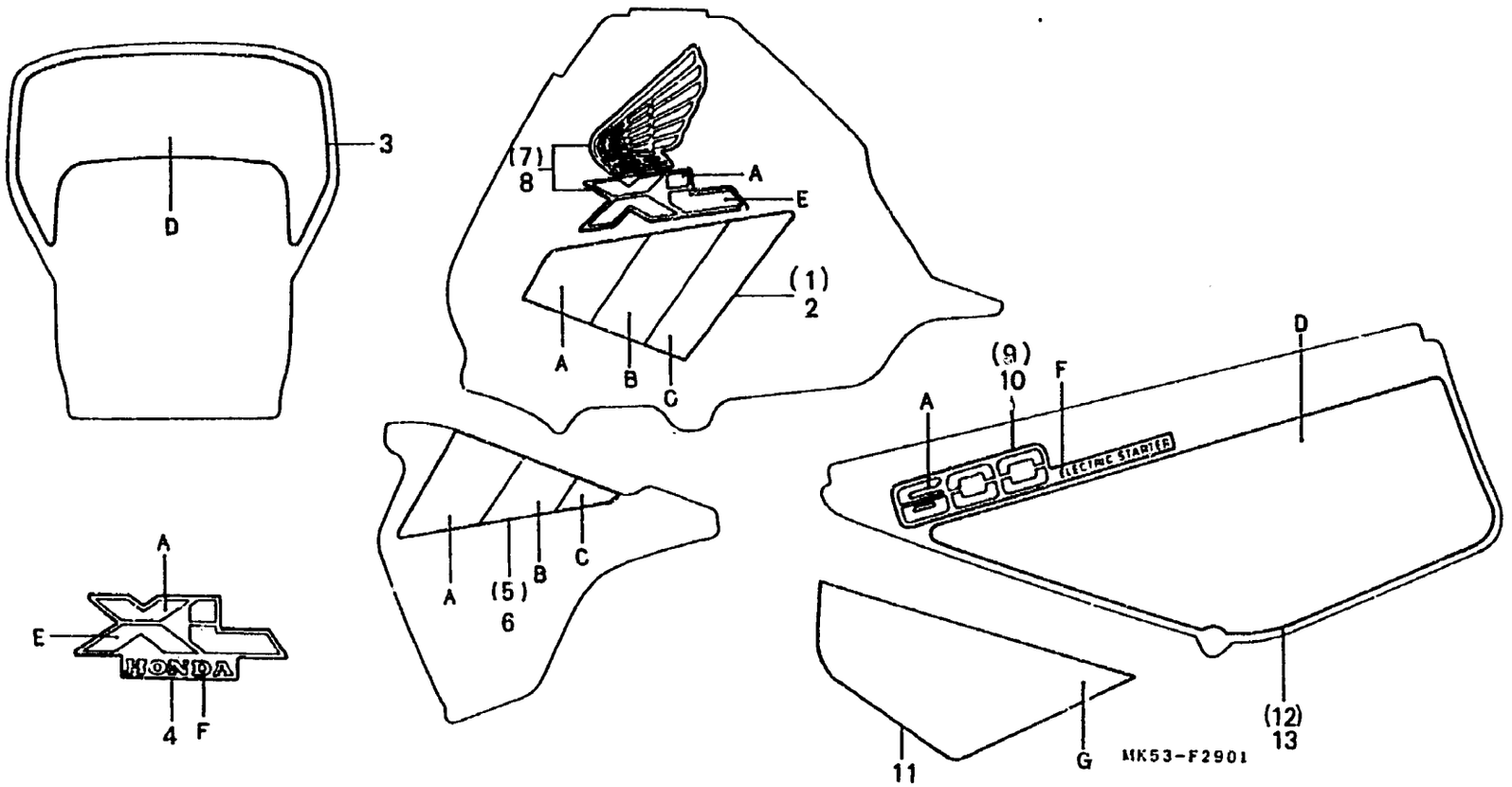

Item d'entretien — T.D.R.

Table de couleur pour marque et rayure

Type \ Position	Couleur principal	A	B	C	D
TYPE 1	Rouge combat (R134)	Blanc	Bleu clair	Bleu	Gris
TYPE 2	Blanc de Shasta (NH138)	Rouge	Rouge foncé	Bleu	Bleu foncé
TYPE 3	Noir (NH1)	Blanc	Rouge	Bleu foncé	Gris

Type \ Position	Couleur principal	E	F	G
TYPE 1	Rouge combat (R134)	Bleu	Blanc	Noir mât
TYPE 2	Blanc de Shasta (NH138)	Bleu	Noir	Noir mât
TYPE 3	Noir (NH1)	Rouge	Blanc	Noir mât

N° de réf.	N° de pièce	Description	N° de requis XL600 LMF	RMG	LMH	N° de série	Code de zone
(7)	87123-MM0-620ZB	MARQUE DE RESERVOIR D'ESSENCE D. *TYPE2*	—	1	—		
	87123-MM0-620ZC	MARQUE DE RESERVOIR D'ESSENCE D. *TYPE3*	—	1	—		
8	87124-MM0-620ZA	MARQUE DE RESERVOIR D'ESSENCE G. *TYPE1*	—	1	—		
	87124-MM0-620ZB	MARQUE DE RESERVOIR D'ESSENCE G. *TYPE2*	—	1	—		
	87124-MM0-620ZC	MARQUE DE RESERVOIR D'ESSENCE G. *TYPE3*	—	1	—		
9	87125-MM0-620ZA	MARQUE DE COUVERCLE LATERAL D. *TYPE1*	—	1	—		
	87125-MM0-620ZB	MARQUE DE COUVERCLE LATERAL D. *TYPE2*	—	1	—		
	87125-MM0-620ZC	MARQUE DE COUVERCLE LATERAL D. *TYPE3*	—	1	—		
10	87126-MM0-620ZA	MARQUE DE COUVERCLE LATERAL G. *TYPE1*	—	1	—		
	87126-MM0-620ZB	MARQUE DE COUVERCLE LATERAL G. *TYPE2*	—	1	—		
	87126-MM0-620ZC	MARQUE DE COUVERCLE LATERAL G. *TYPE3*	—	1	—		
11	87127-MM0-620	FEUILLE B., CACHE LATERAL AR.	—	1	—		
12	87128-MM0-620ZA	FEUILLE DE COUVERCLE LATERAL D. *TYPE1*	—	1	—		
	87128-MM0-620ZB	FEUILLE DE COUVERCLE LATERAL D. *TYPE2*	—	1	—		

K 7

F-29-1

Rayure • Marque (XL600RMG)

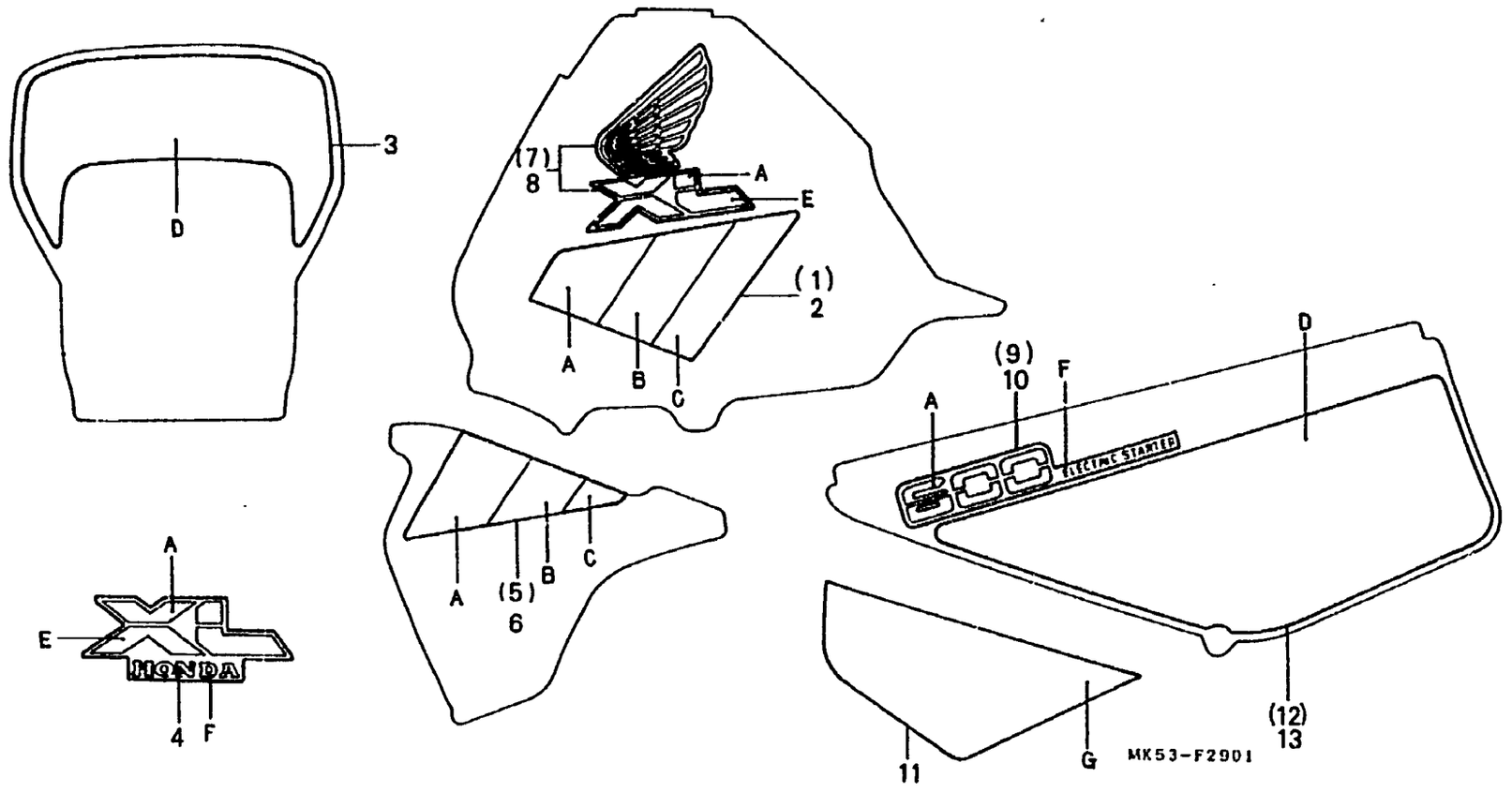

Item d'entretien	T.D.R.	N° de réf.	N° de pièce	Description	N° de requis XL600 LMF RMG LMH	N° de série	Code de zone
		13	87129-MM0-620ZA	FEUILLE DE COUVERCLE LATERAL G. *TYPE1*	— 1 —		
			87129-MM0-620ZB	FEUILLE DE COUVERCLE LATERAL G. *TYPE2*	— 1 —		

N° de pièce	N° de Adresse
06000	
061A1-MK5-651	F10
061A1-MK5-653	F10
061A1-MK5-654	F10
061B1-MK5-651	F11
061B1-MK5-652	F11
061B1-MK5-653	F11
11000	
11100-MK5-000	E10
11100-MK5-010	E10
11100-MK5-030	E10
11100-MM0-000	E10
11100-MM0-020	E10
11191-MK2-000	E10
	F11
11200-MK5-000	E10
11200-MK5-010	E10
11200-MM0-000	E10
11215-MG2-000	E12
11330-MG2-790	D12
11330-MG2-791	D12
11330-MK5-000	D12
11333-MG3-000	D12
11333-MK5-000	D12
11333-ML6-770	D12
11335-MK5-000	D12
11336-MK2-000	D12
11341-MK5-000	E3
11341-MM0-000	E3
11344-MB0-000	I8
11351-MK5-000	E3
11351-MM0-000	E3
11361-MK5-000	E3
11362-MK5-000	E3
11362-MM0-000	E3
11363-MK5-000	E6
11363-MM0-000	E6
11367-MK5-000	E3
	F11
11394-MK2-000	D12
	F11
11395-MK5-000	E3
	F11
12000	
12101-MK2-000	D11
12101-MK2-010	D11
12101-MK2-020	D11
12101-MK5-000	D11
12101-MK5-010	D11
12101-MK5-020	D11
12191-MG3-000	D11
	F10
12191-MK2-000	D11
	F10
12200-MK2-000	D3
12200-MK2-030	D3
12200-MK2-040	D3
12200-MK5-000	D3
12200-MK5-010	D3
12200-MK5-020	D3
12200-MK5-030	D3
12200-MK5-040	D3
12200-MM0-000	D3
12209-MB9-003	D6
	F10
12231-MG2-306	D3
12241-MG2-306	D3
12251-MK2-005	D3
	F10
12251-MK2-015	F10
12299-MK6-010	D11
12311-MG3-030	D1
12311-MK5-000	D1
12311-MK5-010	D1
12319-MG3-000	D1
12319-MK4-601	D1
12321-MK4-601	D1
12321-MK5-000	D1
12324-MG3-000	D1
12324-MK4-600	D1
12327-MG3-000	D1
12330-MG3-000	D3
12330-MK5-000	D3
12361-KF0-000	D1
12361-KF0-010	D1
12391-MG2-790	D1
	F10
13000	
13000-MK5-000	E12
13000-MK5-010	E12
13000-MK5-020	E12
13000-MK5-030	E12
13010-MK2-305	E12
13011-MK2-305	E12
13021-MK2-305	E12
13101-MK2-033	E12
13101-MK5-680	E12
13101-MK5-681	E12
13102-MK2-305	E12
13102-MK5-305	E12
13103-MK2-305	E12
13103-MK5-305	E12
13111-MG2-000	E12
13111-MK5-680	E12
13331-357-000	E12
13419-MG2-000	E14
13419-MG2-790	E14
13420-MK2-000	E14
13420-MK2-010	E14
13423-MG2-003	E14
14000	
14100-MK2-000	D6
14100-MK5-680	D6
14312-MG3-000	D15
14312-MK4-600	D15
14321-KF0-000	D9
14322-KN5-670	D9
14333-KF0-000	E14
14401-MG3-003	D9
14401-MK4-601	D9
14431-MG3-030	D6
14431-MG3-040	D6
14441-MG3-030	D6
14441-MG3-040	D6
14445-KE5-003	D6
14445-KF0-000	D6
14446-MK5-000	D6
14447-MK5-000	D6
14451-MK2-000	D6
14455-KF0-000	D6
14456-KF0-000	D7
14456-KF0-010	D7
14511-MG3-000	D9
14511-MG3-010	D9
14512-MG3-000	D9
14514-MG3-000	D9
14515-KF0-000	D9
14516-MG3-000	D9
14516-MG3-010	D9
14620-MG3-003	D9
14620-MK4-601	D9
14620-MK4-620	D9
14711-MG3-000	D7
14721-MG3-000	D7
14761-MG3-003	D7
14761-MG3-003	D7
14771-679-000	D7
14781-MB9-000	D7
15000	
15100-MG3-000	E1
15101-MG3-000	E1
15102-MG3-000	E1
15103-MG3-000	E1
15104-MG3-000	E1
15105-MG3-000	E1
15106-MG3-000	E1
15107-MG3-000	E1
15108-MG3-000	E1
15109-MG3-000	E1
15111-MG3-000	E1
15115-MG3-000	E1
15116-MG3-000	E1
15121-MG3-000	E1
15122-MG3-000	E1
15130-MG3-000	D15
15171-KN8-000	E10
15239-463-000	I8
15412-KF0-010	D12
15413-MC8-000	D12
15414-KF0-000	D12
15421-MG3-003	E10
15421-MN1-671	E10
15500-MG3-000	J14
15510-MK2-000	E1
15531-KN8-730	D12
15532-MA6-000	D12
15532-MG3-000	D12
15610-MG3-003	E10
15620-MK5-000	E10
15630-MG3-000	E10
15650-MK5-000	J14
15710-MK5-000	J14
15711-MK2-670	J14
15711-MN1-670	J14
15771-551-000	I9
	I15
15772-MB3-000	I15
15772-292-010	I8
16000	
16010-MK5-651	F7
16011-382-004	F7
16012-MK5-651	F7
16013-GC4-701	F7
16014-MG2-601	F7
16015-MK5-651	F7
16016-MG3-004	F7
16023-MK5-651	F7
16026-KF0-004	F7
16027-MK5-651	F7
16027-MK5-681	F7
16028-KF0-004	F7
16029-KG0-004	F7
16030-KF0-004	F7
16030-MK5-004	F7
16031-MG3-004	F7
16032-MK2-014	F7
16032-MK5-651	F7
16035-MK2-004	F7
16035-MK5-004	F7
16037-MG3-004	F8
16042-KK0-771	F8
16046-MK5-651	F8
16048-KF0-004	F8
16100-MK5-653	F8
16100-MK5-654	F8
16100-MK5-682	F8
16101-MK5-651	F8
16101-MK5-652	F8
16101-MK5-682	F8
16102-MK5-651	F8
16102-MK5-652	F8
16102-MK5-682	F8
16111-MK5-651	F8
16112-MG3-004	F8
16112-MK5-681	F8
16165-MG2-761	F8
16168-KF0-004	F8
16173-001-004	H12
	H14
16193-KB4-671	F9
16211-MG3-010	D3
16211-MK5-000	I8
16212-MK5-000	I8
16213-MK5-000	I8
16215-MG2-881	D3
16215-MG2-882	D3
16223-KA4-740	D4
16223-357-010	D3
16235-MG2-880	I8
16950-MG2-005	H12
	H14
16951-KB7-005	H12
	H14
16952-MG2-005	H12
	H14
16958-MA1-731	H12
	H14
16959-471-831	H12
	H14
16967-MA2-771	H12
	H14
17000	
17210-MK5-000	I8
17210-MK5-010	I8
17210-MK5-020	I8
17213-MG2-000	I8
17215-MG2-000	I8
17220-MK5-000	I8
17221-MK5-000	I8
17222-MK5-000	I8
17232-MK5-000	I8
17240-MG2-000	I8
17245-MK5-000	J7
17246-MK5-000	I8
17247-MK5-000	I8
17248-MK5-000	I9
17249-MK5-000	I9
17256-MG3-000	I9
17316-611-000	I9
17357-MK5-000	I9
17357-MM0-620	I9
17359-MA2-000	I15
17359-MK5-000	I15
17361-MK5-000	I9
17366-098-850	I9
17370-MK5-000	I9
17370-MM0-620	I9
17370-MM0-621	I9
17402-MK5-000	I9
17500-MK5-600ZA	H12
17500-MK5-680ZA	H12
17500-MK5-760ZA	H12
17500-MM0-620ZA	H14
17500-MM0-620ZB	H14
17500-MM0-620ZC	H14
17503-KG0-000	H14
17503-MK5-000	H12
17504-MK5-000	H12
17504-MM0-620	H14
17516-MK5-000ZA	H12
17516-MK5-000ZB	H12
17521-429-000	H12
	H14
17526-MK5-000	H13
17529-MM0-620	J14
17532-MM0-620	H14
17533-MM0-620	H14
17554-MB0-000	I9
17611-MG2-000	H14
17611-MK5-000	H13
17612-MK5-000	H13
17620-KE1-003	H14
17620-MG2-731	H13
17681-MK5-000	H13
17681-MM0-620	H15
17724-102-700	I9
17910-MK5-000	G7
17910-MK5-010	G7
17913-KB7-000	G7
17920-MK5-000	G7
17920-MK5-010	G7
17950-MK5-000	G7
17958-197-300	E1
17961-MG2-000	G7
18000	
18231-MG3-000	I11
18233-436-000	I11
18291-216-000	F10
	I11
18292-416-000	I11
18295-429-000	I11
18310-MK5-620	I11
18310-MK5-621	I11
18320-MK5-000	I11
18325-MG3-000	I11
18325-MK5-000	I11
18355-MK5-000	I11
18371-MA0-770	I11
18391-429-000	I11
18392-MK5-000	I11
19000	
19010-MM0-620	H15
19020-MM0-620	H15
19030-MM0-620ZA	H15
19030-MM0-620ZB	H15
19030-MM0-620ZC	H15
19035-MM0-620	H15
19040-MM0-620ZA	H15
19040-MM0-620ZB	H15
19040-MM0-620ZC	H15
19045-MM0-620	H15
19508-KA3-710	H15
22000	
22100-MK2-000	D15
22100-MK2-010	D15
22100-MK2-020	D15
22100-MK5-680	D15
22116-KN8-000	D15
22116-MG3-000	D15
22120-MK2-000	D15
22201-MK2-000	D15
22321-MG3-000	D15
22350-MG3-000	D15
22401-MK2-003	D15
22810-MK5-000	E3
22815-MG3-000	E3
22838-MK5-000	E6
22850-MG3-000	D15
22852-MK5-000	D15
22853-MG3-000	D15
22870-MK5-000	G7
22870-MK5-010	G7
22890-MG2-730	G7
23000	
23121-MG2-000	D16
23121-MK2-000	D16
23211-MG3-000	E15
23220-MK2-000	E15
23411-MG2-790	E15
23421-MK2-000	E15
23422-MG2-000	E15
23431-MK2-000	E15
23431-MK2-010	E15
23432-MG3-000	E15
23432-MK2-000	E15
23441-MK2-000	E15
23451-MG2-790	E15
23461-MG2-790	E15
23471-MG2-790	E15
23481-MK2-000	E16

L 2

N° de pièce	N° de Adresse
23485-369-000	E16
23491-MK2-000	E16
23491-MK2-010	E16
23521-MG3-000	E10
23523-MG2-790	E10
23531-MG2-790	E16
23801-MC4-000	E16
23801-MK5-620	E16
23811-292-000	E16
24000	
24211-MG3-000	F4
24212-MG3-000	F4
24213-MG3-000	F4
24213-MK2-680	F4
24241-MK2-000	F4
24300-MG2-000	F4
24411-MG3-020	F4
24430-MG3-000	F4
24435-MG3-010	F4
24610-MG3-010	F4
24610-MK5-000	F4
24624-KA4-000	F4
24651-KF0-013	F5
24652-028-000	F5
24700-MK5-000	I13
24781-KE1-000	I13
28000	
28110-KN8-000	E6
28110-KN8-010	E6
28110-MK5-010	E6
28121-MK4-621	E6
28121-MK5-010	E6
28125-MK5-013	E6
28125-MK5-023	E6
28132-MK5-000	E6
28133-MK5-000	E6
28134-MK5-000	E6
28140-MM0-003	E7
28211-KN8-000	F2
28211-MG3-000	F2
28211-ML6-770	F2
28212-MK2-680	F2
28213-KF0-000	F2
28215-MK2-000	F2
28221-KN8-000	E16
28221-MG3-000	E16
28222-MG3-000	E16
28223-KF0-004	F2
28232-MK5-000	E7
28232-MM0-000	E7
28233-MK5-000	E7
28234-MK5-000	E7
28235-MM0-000	E7
28250-MG3-000	F2
28255-MG3-010	F2
28261-MK2-000	F2
28271-428-000	D12
28272-MK2-000	F2
28272-MK2-003	F2
28274-KF0-000	D12
28280-MG3-000	D12
28283-MK2-681	F2
28283-428-000	F2
28284-428-000	F2
28287-MK5-000	D12
28294-MG3-000	D1
28300-MM0-620	I13
28333-124-000	I13
30000	
30220-MK5-000	D16
30300-MK5-000	D13
30401-MK5-000	J13
30410-MK5-003	J13
30510-MK5-000	J13
30700-KF0-153	J13
31000	
31031-MK5-000	E7
31100-MK5-005	E3
31100-MK5-015	E3
31100-MK5-681	E3
31110-MK5-005	E4
31110-MK5-681	E4
31120-MK5-005	E4
31120-MK5-015	E4
31190-MK5-000	E7
31190-MM0-000	E7
31200-MK5-008	E7
31200-MK5-018	E7
31200-MM0-601	E7
31201-MK4-601	E7
31201-MM0-601	E7
31203-MK5-008	E7
31203-MM0-601	E7
31205-MK5-008	E7
31206-MG8-009	E8
31207-179-711	E8
31500-MB1-601	I5
31500-MB1-602	I5
31503-MK5-000	I5
31503-MK5-010	I5
31511-MK5-000	I5
31511-MM0-620	I5
31600-MK5-000	I5
32000	
32100-MK5-000	J13
32100-MM0-620	J13
32108-046-000	J11
32108-046-760	J11
32108-080-000	G7
	J13
32109-MK5-000	G5
32111-MK5-000	E4
32161-404-000	G7
	I9
32401-MK5-000	I5
32404-MK5-000	I5
32410-MK5-000	I5
32411-MG9-000	I5
32411-MK5-000	I5
32412-443-900	I5
32415-MK5-000	I5
32417-MK5-000	I6
32419-MK5-000	I5
32601-MK5-000	I6
32601-MM0-620	I6
32972-MK2-000	E11
32985-MG2-000	J7
32985-300-000	J7
33000	
33100-MG2-622	G3
33102-MG2-000	G3
33102-MK5-300	G1
33103-MG2-371	G3
33107-KR0-003	G1
33107-MG2-671	G3
33108-MJ0-000	G1
33110-MK5-621	G1
33114-MJ0-000	G1
33117-415-003	G3
33120-MG2-612	G3
33120-MK5-621	G1
33121-MK5-621	G1
33128-471-003	G3
33131-471-901	G3
33136-MK5-620	G1
33136-426-830	G3
33150-MG2-003	G3
33153-MG2-671	G3
33155-166-003	G3
33156-MK5-611	G1
33170-MA6-710	G1
33180-471-901	G3
33300-MK5-620	J9
33300-MK5-621	J9
33300-MM0-621	J9
33350-MK5-620	J9
33350-MK5-621	J9
33350-MM0-621	J9
33402-MG2-003	J9
33407-MG2-003	J9
33420-MK5-620	J9
33420-MK5-621	J9
33420-MM0-621	J9
33470-MK5-620	J9
33470-MK5-621	J9
33470-MM0-621	J9
33500-MK5-600	J9
33550-MK5-600	J9
33601-MK5-000	J9
33602-MG2-601	J9
33602-MK5-000	J9
33620-MK5-600	J9
33670-MK5-600	J9
33701-MK5-601	J11
33702-MK5-601	J11
33704-MK5-601	J11
33708-MK5-000	J11
33712-GC2-000	G3
33713-GC2-000	I9
33718-MG7-003	J11
33720-MK5-611	J11
33720-MK5-612	J11
33721-MK5-600	J11
33721-MK5-611	J11
33722-MB1-003	J11
33722-MB1-013	J11
33725-MK5-000	J11
33727-MK5-600	J11
33728-MB1-003	J11
33731-MK5-000	J11
33741-MC7-612	J7
33905-371-601	G1
34000	
34901-369-621	G1
34901-371-621	G3
34903-388-611	G1
	G3
34904-634-611	J11
34906-447-711	J11
34908-MB0-003	G5
34908-634-611	J9
35000	
35010-MK5-000	G12
35010-MK5-010	G12
35010-MM0-620	G12
35100-MK5-007	G12
35100-MK5-017	G12
35100-MK5-771	G12
35101-MK5-007	G12
35101-MK5-017	G12
35101-MK5-771	G12
35105-MG9-681	G12
35121-KB7-810	G12
35122-KB7-810	G12
35130-MK5-003	G7
35130-MK5-771	G7
35200-MK5-620	G7
35200-MK5-650	G7
35330-MK5-003	G7
35340-MA5-671	G10
35350-MK5-000	I13
35350-MK5-010	I13
35357-KJ9-000	I13
35600-413-013	F5
35600-413-023	F5
35601-KG0-000	F5
35610-MK5-000	E4
35850-KR0-007	I6
35850-MK5-000	I6
35851-MF5-751	I6
35855-MF5-751	I6
35856-MK5-007	I6
37000	
37121-MJ4-000	G5
37200-MG2-621	G5
37200-MG2-622	G5
37206-471-000	G5
37212-MG7-000	G5
37212-MJ1-670	G5
37213-MG2-000	G5
37226-MK5-600	G5
37226-MK5-770	G5
37242-MG7-000	G5
37243-MG2-000	G5
37250-MK5-600	G5
37250-MK5-601	G5
37250-MM0-620	G5
37250-MM0-621	G5
37252-MG7-000	G6
37312-KB7-008	G6
37622-MK5-000	G6
38000	
38110-MG2-621	G1
38110-MK5-620	G1
38110-MM0-620	G14
38120-MM0-620	G14
38200-MK5-005	G6
38200-MK5-770	G6
38301-KJ6-742	I6
38301-MG2-008	I6
38306-GE7-000	I6
38306-KJ6-740	I6
38307-GJ1-000	I6
38307-GJ1-004	I6
40000	
405A3-MK5-651	J1
405A3-MK5-652	J1
405A3-MK5-653	J1
40510-MK5-000	J1
40543-MK5-000	J1
40544-KJ1-700	J1
41000	
41201-MK5-650	H9
41231-MC4-000	H9
41241-MC4-000	H9
41241-MC4-010	H9
41241-MK5-680	H9
42000	
42301-MK5-000	H8
42306-MK5-000	H8
	H9
42307-MK5-000	J1
42308-MK5-000	J1
42312-MC4-000	H9
426A0-MK5-003	H9
426A0-MM0-621	H9
426B0-MK5-003	H9
426B0-MM0-621	H9
426C0-MK5-003	H9
426C0-MM0-621	H9
426D0-MK5-003	H9
426D0-MM0-621	H9
42601-MK5-000	H10
42603-MK5-305	H9
42604-MK5-305	H9
42605-MK5-305	H9
42606-MK5-305	H9
42611-MG2-000	H10
42620-MG2-000	H10
42620-MK5-680	H10
42625-MC4-000	H10
42701-MK5-003	H10
42701-MM0-621	H10
42704-MJ0-000	H6
	H10
42705-MJ0-000	H6
42706-MJ0-000	H6
	H10
42710-MK5-004	H10
42710-MK5-005	H10
42710-MK5-014	H10
42753-415-006	H6
	H10
42753-425-004	H6
	H10
43000	
43100-MK5-000	H8
43100-MK5-020	H8
43100-MK5-030	H8
43105-MJ6-004	H4
43105-MJ6-014	H4
43107-MA7-006	H4
43120-429-000	H8
43120-429-010	H8
43141-MC4-000	H8
43145-130-650	H8
43151-329-000	H8
43352-568-003	G10
	H4
43353-461-771	G10
	H4
43410-MK5-000	H8
43451-MK5-650	I13
43453-MC4-000	I13
43459-434-000	I13
43472-KB9-750	I14
44000	
44301-KF0-000	H6
44311-MG3-000	H6
446A0-MK5-003	H6
446A0-MM0-621	H6
44601-MK5-010	H6
44603-MK5-305	H6
44610-MK5-000	H6
44620-MG3-000	H6
44680-MA0-000	H6
44701-MK5-003	H6
44701-MM0-621	H6
44710-MK5-005	H6
44710-MK5-014	H6
44800-KF0-013	H6
44800-MK5-003	H7
44800-MK5-013	H7
44806-KF0-000	H7
44809-402-000	H7
44830-MK5-000	G6
44831-MK5-000	G6
44832-MG2-700	G16
45000	
45100-MK5-004	H4
45100-MK5-681	H4
45100-MK5-683	H4
45101-MK5-006	H4
45101-MK5-681	H4
45108-MA3-006	H4
45109-MA7-006	H4
45110-MK5-006	H4
45111-MA3-003	H4

N° de piéce	N° de Adresse
45112-445-631	H4
45125-MK5-003	G10
45125-MK5-651	G10
45127-KA3-831	G10
45127-MG3-013	G10
45131-MA3-006	H4
45133-MA3-006	H4
45133-166-016	H4
45134-KB7-005	H8
45142-KB7-000	H8
45209-MA7-006	H4
45215-MA3-006	H4
45217-MJ0-006	H4
45351-MK5-010	H7
45461-KG0-000	G16
45461-MG3-650	G16
45462-KG0-000	G16
45462-MG3-650	G16
45466-KA4-000	G12
	G14
45466-MG2-000	G14
45468-MK5-000	G14
45469-MK5-000	G12
45500-MK5-651ZA	G10
45500-MK5-651ZB	G10
45500-MM0-621	G10
45504-410-003	G10
45513-HA2-006	G10
45517-166-006	G10
45518-MG3-016	G10
45520-MG7-000	G10
45521-HA2-006	G10
45530-MG3-305	G10
46000	
46472-568-000	G11
46500-MK5-000	I13
46513-MK5-000	I13
46514-KN5-670	I13
46515-KL4-000	I13
50000	
50100-MK5-000ZA	J14
50100-MK5-010ZA	J14
50100-MK5-010ZB	J14
50100-MM0-620ZA	J14
50100-MM0-620ZB	J14
50100-MM0-620ZC	J14
50140-KF0-000	J14
50140-MK5-680	J14
50142-MG2-000	J14
50143-MA0-770	J1
50177-MA0-000	G8
50179-MK5-000	J13
50185-MK5-000	J14
50205-MK5-000	J14
50211-KN5-670	J15
50221-MK2-670	J15
50222-MK2-670	J15
50223-MK2-670	J15
50224-MK5-000	J15
50246-MK5-000	J15
50280-MK5-000	J13
50280-MM0-620	J13
50310-MK5-000	I1
50311-MK5-000	I1
50313-MK5-000	I1
50315-MK5-000	I1
50316-MK5-000	I1
50320-MK5-000	I1
50324-425-010	J11
50351-MK5-000	J15
50354-434-000	J15
50535-429-000	I13
50540-MK5-000	I13
50540-MK5-680	I13
50548-356-700	I14
50549-356-700	I14
50603-KB4-000	I15
50603-MC4-000	I15
50610-MK5-000ZA	I15
50615-MK5-000ZA	I15
50616-MG2-000	I15
50617-MC4-000	I15
50620-MK5-000ZA	I15
50622-KG1-000	I1E
50624-MG2-890ZA	I15
50642-MC4-000	I15
50644-MC4-000	I15
50710-KB7-000	I15
50710-MG2-003	I1
50710-MK5-000	I16
50711-MK5-000ZA	I16
50711-MK5-000ZB	I16
50711-MK5-000ZC	I16
50712-MK5-000ZA	I16
50712-MK5-000ZB	I16
50712-MK5-000ZC	I16
50712-405-000	I16
50715-MK5-000	I16
51000	
51400-MK5-003ZA	G16
51400-MK5-681ZA	G16
51400-MK5-681ZB	G16
51400-MM0-621ZA	G16
51400-MM0-621ZB	G16
51400-MM0-622ZA	G16
51400-MM0-622ZB	G16
51401-MK5-003	G16
51402-MG2-701	G16
51403-KF0-003	G16
51410-MK5-003	G16
51410-MK5-681	G16
51412-KF0-003	G16
51414-MB4-003	G16
51415-MG2-701	H1
51416-KF0-003	H1
51420-MG2-701	H1
51420-MK5-003ZA	H1
51420-MK5-003ZB	H1
51432-KF0-003	H1
51437-KF0-003	H1
51440-MK5-003	H1
51440-MK5-681	H1
51440-MM0-621	H1
51440-MM0-622	H1
51447-KA4-711	H1
51450-KF0-003	H1
51450-MK5-681	H1
51490-KF0-305	H1
51500-MK5-003ZA	H1
51500-MK5-681ZA	H2
51500-MK5-681ZB	H2
51500-MM0-621ZA	H1
51500-MM0-621ZB	H1
51500-MM0-622ZA	H2
51500-MM0-622ZB	H2
51520-MK5-003ZA	H2
51520-MK5-003ZB	H2
51520-MM0-621	H2
51611-MG2-701ZA	H2
51611-MG2-701ZB	H2
51611-MG2-701ZD	H2
51612-KF0-003	H2
51613-KF0-003	H2
51634-MA0-003	H2
51634-MK5-003ZA	H2
51634-MK5-003ZB	H2
52000	
52100-MK5-650	J1
52100-MK5-680	J1
52100-MM0-620	J1
52109-430-300	J1
52115-KN5-000	J1
52141-KF0-000	J1
52144-356-003	J1
52144-356-005	J2
52155-MG2-891	J2
52158-KB7-000	J2
52159-KB7-000	J2
52159-169-000	J2
52170-KN5-000	J2
52170-KT1-770	J2
52171-KA3-830	J2
52171-KR6-000	J2
52400-MK5-003ZA	J4
52400-MK5-003ZB	J4
52400-MK5-681ZA	J4
52400-MK5-681ZB	J4
52401-MK5-003ZA	J4
52401-MK5-003ZB	J4
52405-MK5-003	J4
52406-KB7-003	J4
52410-MK5-003	J4
52410-MK5-681	J4
52422-MA0-003	J4
52423-KA3-711	J4
52452-KB7-003	J4
52460-MK5-000	J4
52460-MM0-620	J4
52463-KN5-000	J4
52470-KN5-000	J5
52470-MK5-000	J4
52473-KN5-000	J5
52486-KB7-003	J5
52486-KN5-000	J5
52487-KN5-000	J5
53000	
53100-MK5-000	G12
53101-MM0-620	J10
53102-MM0-620	J10
53132-KL3-670	G12
53133-KB4-000	G3
53135-KA3-730	G12
53136-MM0-620	G12
53141-429-000	G8
53165-MK5-000	G8
53165-MK5-010	G8
53166-MK5-000	G8
53166-MK5-010	G8
53167-KB7-000	G8
53168-MG7-000	G8
53169-KB7-000	G8
53172-MK5-000	G8
53173-435-730	G8
53174-KE1-000	G8
53175-MG7-006	G10
53176-MG7-006	G10
53176-MK5-000	G8
53177-MG7-000	G8
53177-MK5-000	G8
53178-MG7-003	G8
53180-MG2-010	G8
53180-MK5-000ZA	G10
53180-MK5-000ZB	G11
53180-MK5-000ZC	G11
53180-MK5-000ZD	G11
53185-MK5-000ZA	G8
53185-MK5-000ZB	G9
53185-MK5-000ZC	G9
53185-MK5-000ZD	G9
53192-KA4-710	G9
53200-MG2-700	G14
53208-MC4-000	G12
53214-KA4-701	G14
53220-KA4-700	G14
53220-MK5-000	G12
53220-MM0-620	G13
61000	
61100-KN5-670ZB	G15
61100-KN5-670ZC	G15
61100-KN5-670ZD	G15
61100-KN5-670ZF	G15
61101-KB7-910	H15
	I1
61101-441-000	I9
	J7
61103-430-000	G1
61104-KA4-700	G15
61104-MK5-000	G15
613A0-MK5-640ZA	G1
613A0-MK5-680ZA	G2
613A0-MM0-620ZA	G3
613A0-MM0-620ZB	G3
613A0-MM0-620ZC	G4
61301-KL4-670ZB	G4
61301-KL4-670ZC	G4
61301-KL4-670ZF	G4
61301-MK5-000ZA	G2
61301-MK5-000ZB	G2
61301-MK5-000ZC	G2
61315-MK5-770	G4
61316-MK5-000	G2
61316-MK5-770	G4
61317-KG0-000	G2
	G4
61317-MG2-000	G2
61317-MK5-000	G2
61320-MK5-000	G2
61320-MK5-770	G4
64000	
64202-MK5-000	G2
64521-MC7-000	G2
77000	
77200-MK5-620	I1
77200-MK5-680ZA	I1
77200-MK5-680ZB	I1
77200-MM0-620ZA	I1
77200-MM0-620ZB	I1
77204-128-000	I1
77204-312-000	I1
77206-KG1-000	I1
80000	
80100-MK5-000ZA	J7
80100-MK5-000ZB	J7
80100-MK5-000ZC	J7
80100-MK5-000ZD	J7
80101-KB7-000	J7
80101-283-000	J15
80102-KB7-000	J7
80106-MG7-000	J12
80110-MK5-000	J7
80112-443-850	J7
80200-MK5-620	J7
80201-MK5-000	J7
80400-MG2-620	J7
80501-415-000	J7
83000	
83500-MK5-010ZA	I3
83500-MM0-620ZA	I3
83500-MM0-620ZB	I3
83500-MM0-620ZC	I3
83500-MM0-621ZA	I3
83500-MM0-621ZB	I3
83500-MM0-621ZC	I3
83502-MK5-000	I1
83504-KG0-000	K2
83510-KG0-000	K2
83510-MK5-680ZA	I3
83510-MK5-681ZA	I3
83510-MK5-760ZA	I3
83510-MK5-761ZA	I3
83510-MM0-620ZA	I3
83510-MM0-620ZB	I3
83510-MM0-620ZC	I3
83551-300-000	I3
83600-MK5-000ZA	I3
83600-MM0-620ZA	I3
83600-MM0-620ZB	I3
83600-MM0-620ZC	I4
83600-MM0-621ZA	I4
83600-MM0-621ZB	I4
83600-MM0-621ZC	I4
83610-MK5-680ZA	I4
83610-MK5-760ZA	I4
83610-MM0-620ZA	I4
83610-MM0-620ZB	I4
83610-MM0-620ZC	I4
83642-GM2-000	I4
83642-MK5-000	I4
83643-355-300	I4
84000	
84706-163-670	J15
87000	
87111-MK5-600	K3
87111-MK5-680	K3
87111-MK5-760	K3
87111-MM0-620ZA	K5
87111-MM0-620ZB	K5
87111-MM0-620ZC	K5
87112-MK5-600	K3
87112-MK5-680	K3
87112-MK5-760	K3
87112-MM0-620ZA	K5
87112-MM0-620ZB	K5
87112-MM0-620ZC	K5
87113-MM0-620ZA	K5
87113-MM0-620ZB	K5
87114-MM0-620ZA	K5
87114-MM0-620ZB	K5
87114-MM0-620ZC	K5
87115-MM0-620ZA	K5
87115-MM0-620ZB	K5
87115-MM0-620ZC	K5
87116-MM0-620ZA	K5
87116-MM0-620ZB	K5
87116-MM0-620ZC	K5
87117-MK5-300	K3
87118-MK5-300	J12
87121-KN5-670	J2
87121-KT1-770	J2
87121-MK2-770	J2
87121-MK5-680	J2
87123-MK5-600	K3
87123-MK5-760	K3
87123-MM0-620ZA	K5
87123-MM0-620ZB	K6
87123-MM0-620ZC	K6
87124-MK5-600	K3
87124-MK5-760	K3
87124-MM0-620ZA	K6
87124-MM0-620ZB	K6
87124-MM0-620ZC	K6
87125-MK5-620	K3
87125-MK5-680	K3
87125-MK5-760	K3
87125-MM0-620ZA	K6
87125-MM0-620ZB	K6
87125-MM0-620ZC	K6
87126-MK5-620	K4
87126-MK5-680	K4
87126-MK5-760	K4
87126-MM0-620ZA	K6
87126-MM0-620ZB	K6
87126-MM0-620ZC	K6
87127-MK5-300	K4
87127-MK5-680ZA	K4
87127-MK5-680ZB	K4
87127-MM0-620	K6

L 4

N° de pléce	N° de Adresse
87128-MK5-300	K4
87128-MK5-680	K4
87128-MM0-620ZA	K6
87128-MM0-620ZB	K6
87129-MK5-300	K4
87129-MK5-680	K4
87129-MM0-620ZA	K7
87129-MM0-620ZB	K7
87131-MK5-600	K4
87131-MK5-760	K4
87501-MK5-610	J15
87501-MK5-611	J15
87505-MK5-620	J2
87505-MK5-680	J2
87506-MK5-620	I6
87507-429-620	I10
87509-MK5-620	J2
87509-MK5-621	J2
87511-415-620	K2
87512-MK5-620	J7
87512-MM0-620	J7
87513-MK5-620	I2
87515-MK5-620	H13
87515-MM0-620ZA	H15
87515-MM0-620ZB	H15
87516-MG2-781	J5
87560-463-830ZA	H15
87560-463-830ZB	H13
	H15
88000	
88110-MG2-621	G9
89000	
89010-MK5-000	K2
89216-MB0-000	K2
89218-431-670	K2
89219-MK5-000	K2
89225-MG2-000	K2
89226-MG2-000	K2
90000	
90003-KN8-730	D10
90010-MK5-000	E8
90011-729-000	I4
90012-MK2-000	D7
90015-KA3-711	E11
90023-471-000	E4
90025-MK2-000	D1
90035-964-000	G2
	G14
	H13
90041-MB0-000	F5
90041-MG3-000	D13
90044-MK4-600	D1
90044-428-000	D1
90071-MB0-000	E8
90071-MF5-000	E16
90082-MG3-003	D4
90083-MG3-003	D4
90084-471-000	E4
90085-MG3-000	D11
90086-MG3-000	D11
90087-471-000	E4
90088-KF0-000	D9
90088-MG3-000	E11
90088-MK4-600	D9
90091-KF0-000	D4
	D13
	E8
90091-MG3-000	E4
	E11
90092-KK1-000	E4
90093-KF0-000	D13
	E4
	E11
90093-KK1-000	E8
90093-MG3-000	D13
	E11
90094-MG3-000	E8
	E11
90095-MG3-000	E4
90097-MK2-000	D10
90097-MK5-000	E4
90098-KF0-000	D13
90098-MK5-000	E5
90101-SA4-000	J13
90101-329-000	I14
90102-MG2-000	G6
90103-KF0-000	G13
90103-MM0-620	G13
90104-MJ1-000	G13
90105-MG3-000	J15
90105-MK2-670	J15
90105-MK5-010	H7
90107-KF0-000	G14
90107-MA1-000	I2
90107-428-000	I2
90108-KG0-000	I14
90108-KL4-000	J15
90108-MK5-000	I12
90108-180-000	H13
90109-MK5-000	J3
90110-GM2-000	J16
90110-MK5-611	G2
90111-KM1-000	I4
90111-362-000	G13
90112-KF0-000	J16
90112-KN5-670	J16
90113-GE8-000	J16
90113-KF0-770	G11
90113-MG2-000	G9
90114-MK5-000	G9
90114-166-006	G11
90115-147-000	G9
90118-KB7-910	I2
90116-383-721	H2
90117-KF0-000	J16
90118-858-003	F1
90121-KN5-000	J3
90123-ME5-000	J16
90124-KA3-711	J3
90125-MM0-620	H15
90127-KF0-770	G9
	G11
90128-KN5-000	J5
90128-MG2-000	H10
90129-KF0-000	J5
90130-KA4-C00	H13
	H15
90131-MA7-000	F2
90131-MG3-000	H5
90145-KM3-750	G11
90145-961-010	G11
90150-KF0-000	J5
90151-KF0-000	J5
90153-KF0-000	J5
90170-MG3-000	G14
	J3
90172-MG3-000	H3
	J3
	K2
90173-MG3-000	G15
	I14
90176-MG3-000	J3
90180-MA3-006	H5
90181-KF0-003	H3
90189-MG3-000	J13
90204-KA3-730	H7
90206-657-000	D7
90211-KF0-770	I16
90211-KN5-670	I16
90215-KF0-000	I14
90235-KA4-000	D16
90301-MG3-000	D13
90301-473-003	H3
90301-693-000	J16
90304-GE8-003	I14
	J5
90304-ME1-670	I11
90304-425-000	G13
90305-GE8-003	J3
90305-ME5-003	H10
90306-KF0-003	J5
90308-382-670	J16
90309-KF0-003	G13
	H10
	J7
90309-357-000	J16
90311-KF0-003	H3
90321-KA4-700	G9
90344-MM0-620	H15
90401-KM1-000	J12
90401-MK5-000	E8
90402-MK5-000	E8
90402-PB2-000	E5
90403-MK5-000	E8
90404-MM0-000	E8
90405-463-000	G9
90406-KF0-000	D7
90406-KF0-003	D7
90407-MB0-000	F5
90407-MG3-000	F5
90412-ZE5-000	F1
90417-360-000	D10
90425-300-000	D13
90432-KE5-000	D16
90432-MK2-000	D16
90432-428-000	D16
90443-KR0-000	F5
90451-MG3-000	F1
90451-413-000	F1
90452-VM0-000	F2
90452-471-000	D16
90453-MG2-790	D11
90453-MK4-600	D11
90453-428-000	F2
90453-473-000	D7
90456-323-000	F2
90456-333-000	E1
90461-MG3-000	D13
90465-MC4-000	H11
90481-259-000	D16
90481-463-000	J16
90501-KF0-000	F3
90501-MC4-000	I10
90501-MK2-000	D4
90501-MK4-600	D4
90502-KG0-000	H16
90502-MG2-790	D4
90502-MK5-000	D4
90503-425-000	G13
90505-MC4-000	G2
	G4
	I10
90506-425-000	J7
90507-MM0-620	J13
	J16
90508-MM0-620	H16
90509-MM0-620	H16
90512-300-000	J3
	K2
90512-329-690	K2
90513-323-000	J3
90513-405-000	K2
90522-028-000	I4
90528-229-000	I16
90534-MM0-620	G13
90535-KB9-000	G13
90543-273-000	H3
90544-KF0-000	D7
90544-283-000	H3
90544-439-930	D13
	F10
90545-KF0-000	D7
90545-292-000	G15
90545-300-000	G11
90554-700-000	F3
90563-365-000	G15
90601-GB2-000	E8
90601-107-000	F1
90601-329-000	F3
90602-MG2-000	E12
90602-MK5-680	E13
90651-MA5-671	G11
90701-KF0-000	D7
90701-MG3-000	E1
90702-MG3-000	E1
90704-MK5-000	D4
90755-229-003	H7
90755-229-005	H7
90802-MG3-000	E2
90841-001-000	J16
91000	
91001-MG2-003	E13
91001-MK2-003	E13
91001-MN1-671	E13
91002-KF0-008	D8
91002-MG2-791	F1
91002-MK5-008	D8
91002-422-008	F1
91003-KF0-008	D8
91003-MG2-791	F1
91003-MG2-792	F1
91003-MK2-680	F1
91005-MK2-003	E14
91005-MK4-701	E14
91015-425-832	G14
91022-MG2-791	F1
91031-MK5-004	E8
91032-MK5-003	E8
91032-MK5-004	E9
91033-MK5-003	E9
91033-MK5-004	E9
91053-719-005	E5
	F5
91058-MG9-681	G13
91059-MK4-601	G13
91061-MK5-013	E9
91071-MA0-003	J3
91071-MA0-004	J3
91077-KN5-004	J5
91078-KN5-003	J5
91079-KN5-003	J5
91101-MG3-000	D1
91102-MG3-000	D10
91106-KF0-008	D13
91201-KF0-003	D16
91201-KF0-004	D16
91201-360-005	D13
91201-360-013	D13
91201-965-000	D13
91202-MG3-003	D1
91202-MG3-005	D2
91202-965-003	F5
91204-KK0-003	E5
91204-MG3-C03	F1
91204-216-003	F1
91251-444-000	I14
91252-MC4-003	H11
91252-MC4-005	H11
91254-KF0-003	H3
91258-410-006	H7
91258-410-013	H7
91261-KN5-003	J5
91262-KN5-003	J5
91301-MG2-791	D4
	F10
91301-MG3-003	D4
	F10
91301-200-000	D4
91301-473-003	E2
	F11
91302-KF0-003	D13
	F11
91302-MG2-791	E11
	F11
91302-MG2-792	E11
	F11
91302-PJ4-004	E2
	F11
91302-317-700	H11
91303-MG2-791	D10
	F10
91303-MG2-792	D10
	F10
91303-377-000	E5
	F11
91305-KF0-003	E5
	F11
91305-384-750	J16
91306-MG3-000	E2
	F11
91307-MK5-000	J16
91309-425-003	E9
	F11
91312-PC6-003	E9
	F12
91351-KB7-003	J8
91351-KN5-004	J8
91352-MG2-791	D2
	F10
91352-MG2-792	D2
	F10
91356-KF0-003	H3
91901-MG2-003	J10
92000	
92000-06008-0A	H3
92000-06028-0A	I14
92025-06025-0A	D16
92101-05008-0A	J13
92200-05012-0A	G9
92225-06025-0A	I14
92300-06012-0A	I7
92700-06035-0E	E11
92700-08040-0B	D4
92800-12000	E11
92900-06025-0E	D11
	H3
92900-06035-0E	E11
93000	
93500-03008-1H	F9
93500-03020-0A	H3
93500-04008-1H	F9
93500-04010-1H	F9
93500-04014-1H	F9
93500-04025-0A	I10
93500-04032-0G	G9
93500-04045-0G	G9
93500-05010-0H	G4
93500-05012-0A	J3
93500-05012-1H	F9
93500-05016-0A	G9
93500-05020-0A	G9
	H3
93500-05025-0A	J16
93500-05028-0G	D4
93500-05040-0A	E2
93500-06012-0A	J8
93500-06016-0G	I10
93500-06025-0A	G9
93600-04012-1G	G11
93700-05020-0A	H7
93891-04012-07	G2
93891-05012-07	G6
93892-04010-08	F9
93892-04012-1H	F9
93892-04016-18	F9
93892-04020-18	F9
93892-05012-08	F9
93892-05014-18	F9
93893-04012-17	G11
93901-25100	J13

N° de pièce	N° de Adresse
93901-34410	J12
94000	
94001-04080-0S	F5
94001-05000-0S	H3
94001-06000-0S	G9
94001-08000-0S	J3
94002-04000-0S	G6
94002-05000-0S	J16
94002-06000-0S	I14
94002-06080-0S	I7
94021-06000-0S	J12
94021-06070-0S	G6
94050-04000	J12
94050-05000	G9
	J8
94050-06000	G11
	H8
	I10
94050-06080	D4
	E2
94050-08000	H13
	J8
94050-10000	J10
94101-03000	K2
94101-04800	J12
94101-05000	J16
94101-06000	I14
94101-06700	I2
94101-08000	I14
	I16
94101-10000	J16
94103-06000	G15
94109-12000	E11
	F12
94111-04000	G6
94111-04800	F5
94111-05000	E9
	J8
94111-06800	I7
94201-03200	E2
94201-16150	I14
	I16
94201-20200	I14
94201-30500	K2
94251-12400	I14
94301-08140	E5
94301-08200	D2
	D13
94301-10200	D4
94301-12200	D11
94301-14200	E11
94303-05080	E9
94305-25182	E2
94510-10000	D13
94510-14000	F5
94510-24000	F3
94510-32100	E14
94520-24000	D16
94520-32000	E9
94520-47000	H11
94591-25000	G6
95000	
95002-02080	I10
95002-02100	H13
	H16
	I10
95002-02120	I10
	I16
95002-41250-04	K1
95002-50000	H13
	H16
95005-45120-20	I10
95005-55040-20	I10
95005-55230-20	I10
95014-22200	G13
95014-61100	I10
95014-73100	I14
95100-08012-00	G4
95700-06010-07	H5
95700-06012-00	H16
95700-06012-02	I11
95700-06012-07	G2
95700-06012-08	J8
95700-06014-00	G2
	J8
95700-06016-00	D14
95700-06016-07	D14
95700-06018-00	I10
	K1
95700-06020-00	F5
95800-06055-07	E9
95800-08020-00	F6
95800-08025-07	I2
95800-08035-00	H13
95800-08050-07	I2
95900-06012-02	I11
96000	
96000-06012-00	G2
96000-06014-00	E5
	E11
96000-06016-07	D2
	E9
	E11
96000-06018-00	I2
	I10
96000-06018-07	D14
	H16
96000-06020-00	J3
96000-06025-00	G11
96000-06028-07	D4
96000-06032-00	H8
96000-06032-07	D2
	D4
	D11
96000-06035-00	E5
96000-06035-07	D2
96000-06040-07	D2
96000-06050-07	D2
96000-06055-00	E2
96000-06060-00	E2
96000-06065-07	D2
96100-60010-00	D16
	E5
	E9
96100-62010-00	E9
96140-62020-10	H7
96140-62030-10	H11
96140-62040-10	H11
96201-80000	J3
	J6
96211-08000	I14
96220-30080	F6
96220-30085	F6
96220-40158	E2
96300-06012-00	G4
	J8
96400-08020-00	I11
96400-08028-00	H16
96400-08035-07	H13
	J8
96400-08040-00	I11
96400-10025-00	I12
96500-06012-00	I10
96500-06020-00	J3
96500-06032-00	H8
96500-08018-00	I16
	K1
98000	
98069-57916	D5
98069-57926	D5
98069-58916	D5
98069-58926	D5
98069-59916	D5
98069-59926	D5
98200-31000	G6
98200-32000	I7
98200-33000	I7
99000	
99001-08120	K2
99002-13500	K2
99003-10000	K2
99003-20000	K2
99003-30000	K2
99008-02000	K2
99101-393-1150	F9
99101-393-1180	F9
99103-GC7-0480	F9

M 1

INDEX DES DÉNOMINATIONS DE PIÈCES

(F)

Description	N°de Adresse	N°de réf.
(A)		
AGRAFE A DE CABLE DE FREIN AV.	G16	2
AGRAFE B DE CABLE DE FREIN AV.	G16	3
AGRAFE DE CABLE	G5	1
AGRAFE DE CABLE DE COMPTEUR VITESSE	G14	3
AGRAFE DE FAISCEAU DE DEMARREUR	J15	16
AGRAFE DE FAISCEAU ELECTRIQUE	G5	3
	J13	7
AGRAFE DE FIL	E4	12
AGRAFE DE FIL D'INTERRUPTEUR POINTMORT	E4	13
AGRAFE DE FLEXIBLE DE RESERVOIRAUXILIAIRE	I9	30
AGRAFE DE TUYAU	I10	40
	I15	2
	K1	43
AGRAFE DE TUYAU D'HUILE	J14	4
AGRAFE DE TUYAU DE RESPIRATION	I8	3
AMORTISSEUR COMP. AR.	J4	5
AMPOLE DE FEU POSITION	G1	14
	G3	16
AMPOULE	J9	23
	J11	14
AMPOULE DE BASE DE COIN	G5	2
AMPOULE DE PHARE	G1	13
	G3	15
ANNEAU A DE BOITIER DE FILTRE AAIR	G2	27
	G4	25
	I10	36
ANNEAU A DE COUVERCLE AR.	I8	1
ANNEAU COMP. MONTAGE	G3	11
ANNEAU D'INTERRUPTEUR COMBINE	G6	14
ANNEAU DE BOITIER DE FILTRE A AIR	I3	3
ANNEAU DE BUTEE	J5	15
ANNEAU DE BUTEE DE JOINT D'ETANCHEITEAHUILE	H1	17
ANNEAU DE COUVERCLE D'ALLUMAGE	G3	17
ANNEAU DE COUVERCLE LATERAL	H16	32
ANNEAU DE FIL	J7	2
ANNEAU DE JOINT	E8	22
ANNEAU DE POMPE A HUILE	I8	2
ANNEAU DE REFOULEMENT	G16	9
APPUI COMP. PHARE	G2	22
APPUI COMP. PHARE SIMPLE	G4	23
APPUI DE BOITE A OUTILS	I1	14
APPUI DE BUSE G.	H15	18
APPUI DE COMPTEUR	G5	6
APPUI DE GARDE-BOUE AR.	J7	9
APPUI DE PHARE D.	G2	19
APPUI DE PHARE D.	G4	20
APPUI DE PHARE G.	G2	21
	G4	21
APPUI DE REFLECTEUR	J7	18
APPUI DE TENDEUR	J1	8
APPUI INFERIEUR DE RESERVOIR D.	J14	5
ARBRE A CAMES COMP.	D6	2
ARBRE A DE CULBUTEUR AUXILIAIRE	D6	9
ARBRE A DE PIGNON FOU	E6	7
ARBRE B DE CULBUTEUR AUXILIAIRE	D7	10
ARBRE B DE PIGNON FOU	E6	8
ARBRE C DE PIGNON FOU	E6	6
ARBRE COMP. DE BALANCIEUR	E14	2
ARBRE COMP. GALET	D12	13
ARBRE DE COMMANDE	D9	8
ARBRE DE GUIDE DE FOURCHETTE CHANGEMENTDEVITESSE	F4	4
ARBRE DE POMPE A HUILE	E1	5
ARBRE DE RENVOI COMP. TRANSMISSION	E15	2
ARBRE PIVOT FREIN	I13	11
ARBRE PRINCIPAL DE TRANSMISSION	E15	1
ARMATURE, BOUCLIER D.	H15	17
ATTACHE D'AXE DE PISTON	E13	7
ATTACHE DE TUBE DE VIDANGE D'HUILE	I9	21
	I15	1
AVERTISSEUR SONORE COMP.	G1	15
	G14	1
AXE DE JOINT DE REPOSE-PIEDS	I15	5
AXE DE ROUE AR.	H8	1
AXE DE ROUE AV.	H6	3
AXE, PISTON	E12	5
(B)		
BAGUE DE BUTEE DE PIVOT	J1	10
BAGUE DE CANNELURE, 28MM	E16	14
BAGUE DE GUIDE	G16	10
BAGUE DE PISTON	H1	15
BAGUE SUPERIEUR D'AMORTISSEUR	J4	8
BAGUE, JOINT POT ECHAPPEMENT	I11	2
BAGUE, 16MM	E16	20
BAGUE, 20MM	E15	5
BAGUE, 25MM	E15	7
BANDE A1 DE CABLE	I10	46
BANDE B DE SOUFFLET DE FOURCHE AV.	H2	24
BANDE B1 DE CABLE	G7	9
BANDE B1 DE CABLE	I9	31
BANDE D'AUTO-BLOCAGE	G13	24
BANDE D'ISOLANT	D4	8
BANDE DE CABLE	H13	22
	H15	29
BANDE DE POT D'ECHAPPEMENT	I11	10
BANDE DE SOUFFLET DE FOURCHE AV.	H2	23
BANDE DE VISIERE AV.	K3	7
BANDE, BOUCLIER D.	K5	5
BANDE, BOUCLIER G.	K5	6
BARRE MARCHE-PIED SELLE AR.	I16	25
BASE COMP	J11	8
BASE COMP. CLIGNOTANT AR. D.	J9	21
BASE COMP. CLIGNOTANT AR. G.	J9	22
BASE COMP. CLIGNOTANT AV. D.	J9	7
BASE COMP. CLIGNOTANT AV. G.	J9	12
BASE COMP. CONTACT	G12	4
BASE DE POMPE A HUILE	E1	2
BASE DE PORTE-BAGAGES AR.	I1	5
BATTERIE	I5	1
BAVETTE A DE BOITE DE FILTRE A AIR	J7	1
BAVETTE AR.	J7	16
BILLE D'ACIER, #8	I14	35
BOBINE COMP. ALLUMAGE	J13	3
BOITE DE VITESSE, RALENTI	E16	19
BOITIER COMP. FILTRE A AIR	I8	8
BOITIER COMP. INFERIEUR D.	H1	13
BOITIER COMP. INFERIEUR G.	H2	21
BOITIER D'ACCELERATEUR INFERIEUR	G8	18
BOITIER D'ACCELERATEUR SUPERIEUR	G8	17
BOITIER DE BATTERIE	I5	3
BOITIER DE PHARE	G2	18
BOMBILLO DE FEU AR.	J11	15
BOSSE DE GENERATEUR D'IMPULSIONS	D16	14
BOUCHON COMP. REMPLISSAGE ESSENCE	H13	16
	H14	15
BOUCHON D'AUVENT AR.	J7	20
BOUCHON D'ETANCHEITE, 11MM	E2	21
BOUCHON DE CACHE-POUSSIERE	J4	4
BOUCHON DE TIGE DE DIRECTION	G12	14
BOUGIE D'ALLUMAGE	D5	23
BOULON B SPECIAL, 6MM	I2	16
BOULON D'ARBRE DE CULBUTEUR	D6	8
BOULON D'ASSEMBLAGE HEX., 7X11	D9	2
BOULON D'HUILE, 10X22	G11	19
BOULON DE BRAS DE KICK	I14	20
BOULON DE BRIDE SPECIAL, 6X20	E4	21
BOULON DE BRIDE SPECIAL, 6X60	E5	22
BOULON DE BRIDE, 10X107	J16	30
BOULON DE BRIDE, 10X110	D11	5
	J15	24
BOULON DE BRIDE, 10X114	J15	25
BOULON DE BRIDE, 10X25	I12	17
BOULON DE BRIDE, 10X30	I12	17
BOULON DE BRIDE, 10X45	I16	26
BOULON DE BRIDE, 10X55	J5	21
BOULON DE BRIDE, 10X65	J15	26
BOULON DE BRIDE, 10X66	D11	4
BOULON DE BRIDE, 10X69	J5	20
BOULON DE BRIDE, 10X72	J5	19
BOULON DE BRIDE, 10X77	J5	18
BOULON DE BRIDE, 12X50	E4	14
BOULON DE BRIDE, 6MM	I4	8
BOULON DE BRIDE, 6X10	G14	10
	H5	20
	J3	26
BOULON DE BRIDE, 6X115	D1	9
BOULON DE BRIDE, 6X12	F1	22
	G2	29
	G4	24
	H16	36
	I10	49
	I11	13
	J8	30
BOULON DE BRIDE, 6X14	E5	29
	E11	23
	G2	30
	J8	31
BOULON DE BRIDE, 6X16	D2	15
	D14	31
	E9	43
	E11	24
	H3	27
	J3	27
	K2	10
BOULON DE BRIDE, 6X18	D14	33
	H16	37
	I2	23
	I10	47
	K1	44
BOULON DE BRIDE, 6X20	D10	11
	F5	23
	G15	6
	I14	22
	J3	35
BOULON DE BRIDE, 6X25	D9	10
	G11	25
BOULON DE BRIDE, 6X28	D4	21
BOULON DE BRIDE, 6X32	D2	16
	D4	22
	D11	9
	H8	12

M 2

INDEX DES DÉNOMINATIONS DE PIÈCES

(F)

Description	N°de Adresse	N°de réf.
BOULON DE BRIDE, 6X35	D2	16
	E5	30
BOULON DE BRIDE, 6X40	D2	18
BOULON DE BRIDE, 6X45	J3	28
BOULON DE BRIDE, 6X50	D2	19
BOULON DE BRIDE, 6X55	E2	29
	E9	42
BOULON DE BRIDE, 6X60	E2	30
BOULON DE BRIDE, 6X65	D2	20
BOULON DE BRIDE, 8X10	G2	25
	G14	8
	H13	20
BOULON DE BRIDE, 8X100	D4	10
BOULON DE BRIDE, 8X105	H13	21
BOULON DE BRIDE, 8X18	I16	31
	K1	45
BOULON DE BRIDE, 8X19	G13	17
BOULON DE BRIDE, 8X20	F(	24
	I11	15
BOULON DE BRIDE, 8X25	I2	20
BOULON DE BRIDE, 8X28	H16	38
	I14	23
BOULON DE BRIDE, 8X30	D12	9
BOULON DE BRIDE, 8X35	H13	23
	J8	33
BOULON DE BRIDE, 8X36	G13	18
BOULON DE BRIDE, 8X40	G14	9
	H5	18
	I11	16
BOULON DE BRIDE, 8X45	G13	16
BOULON DE BRIDE, 8X49	H5	19
BOULON DE BRIDE, 8X50	I2	22
BOULON DE BRIDE, 8X53	G13	16
BOULON DE BRIDE, 8X68	J16	27
BOULON DE BRIDE, 8X70	D1	10
	D4	9
BOULON DE BRIDE, 8X75	J16	27
BOULON DE BRIDE, 8X78	J16	28
BOULON DE DISQUE, 8X22	H7	16
BOULON DE DOUILLE DE BRIDE, 6X14	E16	21
BOULON DE DOUILLE DE BRIDE, 6X25	D4	11
	D13	17
	E8	25
BOULON DE DOUILLE DE BRIDE, 6X28	D13	20
BOULON DE DOUILLE DE BRIDE, 6X32	E4	17
	E11	14
BOULON DE DOUILLE DE BRIDE, 6X40	D13	18
	E4	19
	E11	15
BOULON DE DOUILLE DE BRIDE, 6X45	D13	19
	E11	16
BOULON DE DOUILLE DE BRIDE, 6X50	E8	27
	E11	17
BOULON DE DOUILLE DE BRIDE, 6X70	E4	18
BOULON DE DOUILLE DE BRIDE, 6X90	E8	26
BOULON DE DOUILLE, 12X100	J5	17
BOULON DE DOUILLE, 6X20	D10	11
BOULON DE DOUILLE, 8MM	E8	23
	H2	26
BOULON DE DOUILLE, 8X20	F2	12
BOULON DE DRAINAGE INFERIEUR	J14	8
BOULON DE DRAINAGE, 12MM	E11	12
BOULON DE FIXATION	E7	20
BOULON DE GOUPILLE	H4	12
BOULON DE PIVOT DE FOURCHE AR.	J3	24
BOULON DE PIVOT DE LEVIER	G9	30
BOULON DE PIVOT DE LEVIER POIGNEE	G9	30
	G11	17
BOULON DE REGLAGE DE CABLE	G9	28
BOULON DE SUSPENSION DE MOTEUR, 10X75	J16	31
BOULON DE VERROU DE SIEGE	I2	16
BOULON FIXATIF DE PIGNON	H10	18
BOULON HEX., 5X12	G9	35
BOULON HEX., 5X8	J13	11
BOULON HEX., 6X25	D16	22
	I14	27
BOULON HEX., 6X28	I14	26
BOULON HEX., 6X8	H3	35
BOULON HEX., 8X12	G4	27
BOULON SPECIAL, 12MM	E11	12
BOULON SPECIAL, 6MM	D13	16
BOULON SPECIAL, 6X14	I4	8
BOULON SPECIAL, 7X18	F5	15
BOULON SPECIAL, 8MM	E11	13
BOULON UBS, 8X70	D1	10
BOULON, 8MM	I2	18
BRAS COMP. REPOSE PIEDS G.	I15	16
BRAS DE FREIN AR.	H8	8
BRAS DE REPOSE PIEDS D.	I15	9
BRIDE MENEE FINALE	H10	11
BROCHE COMP. CHANGEMENT DE VITESSE	F4	9
BROCHE DE KICK DE DEMARRAGE	F2	8
BUSE D.	H16	19
BUSE G.	H16	21
BUTEE COMP. TAMBOUR DE CHANGEMENTDEVITESSE	F4	7
BUTEE DE TUYAU D'HUILE	D12	4

(C)

CABLE COMP. A D'ACCELERATEUR	G7	1
CABLE COMP. B D'ACCELERATEUR	G7	3
CABLE COMP. DECOMPRESSION	D1	8
	G7	7
CABLE COMP. EMBRAYAGE	G7	6
CABLE COMP. STARTER	G7	4
CABLE DE BATTERIE-INTERRUPTEUR MAGNETIQUEDEDEMARREUR	I5	5
CABLE DE MOTEUR DE DEMARREUR	I5	6
CABLE INTERIEUR DE COMPTEUR DE VITESSE	G6	18
CABLE-MASSE DE BATTERIE	I6	12
CACHE COMP. DE CULASSE	D1	1
CACHE-POUSSIERE	H4	8
CACHE-POUSSIERE B	J6	29
CACHE-POUSSIERE DE CAME DE FREIN	H8	9
CACHE-POUSSIERE DE FOURCHE AV.	H3	33
CACHE-POUSSIERE DE TETE DIRECTION	G14	6
CACHE-POUSSIERE, 15X20X2.5	I14	25
CACHE-POUSSIERE, 40X50X5	H7	19
CALORIFUGE	D3	7
CAME D'ARBRE DE KICK	F2	9
CAME DE CHANGEMENT VITESSE	F4	6
CAME DE FREIN AR.	H8	5
CAOUTCHOUC A DE COUSSIN DE SIEGE	I1	11
CAOUTCHOUC B DE BUTEE	J15	18
CAOUTCHOUC B DE FIXATION DE RESERVOIR	H12	10
CAOUTCHOUC D DE FIXATION DE SIEGE	I1	13
CAOUTCHOUC D'AMORTISSEUR DE ROUEAR.	H9	3
CAOUTCHOUC D'AMORTISSEUR DE CENTRALECLIGNOTANTE	I6	18
CAOUTCHOUC D'INSERTION	D11	3
CAOUTCHOUC DE BEQUILLE	I14	18
CAOUTCHOUC DE CHOC	I6	16
CAOUTCHOUC DE FILTRE	D12	7
CAOUTCHOUC DE FIXATION DE SIEGE	I1	12
CAOUTCHOUC DE GARDE DE RESERVOIRD.	J15	11
CAOUTCHOUC DE GARDE DE RESERVOIRG.	J14	10
CAOUTCHOUC DE JOINT	G1	12
	G3	12
CAOUTCHOUC DE JOINT	I6	19
CAOUTCHOUC DE MARCHE-PIED SELLEAR.	I15	21
CAOUTCHOUC DE MONTAGE	J7	8
CAOUTCHOUC DE MONTAGE DE GARDE-BOUEAV.	G1	16
CAOUTCHOUC DE MONTAGE DE COMPTEURDEVITESSE	G5	11
CAOUTCHOUC DE MONTAGE DE FEU AR.	J12	17
CAOUTCHOUC DE MOTEUR DE DEMARREUR	E7	15
CAOUTCHOUC DE PEDALE CHANGEMENT	I13	2
CAOUTCHOUC DE PROTECTION	H16	33
CAOUTCHOUC DE RESERVOIR AR.	H12	9
	H14	9
CAOUTCHOUC DE TAMPON DE GARDE-BOUEAR.	J15	19
CAOUTCHOUC, AVANT DU SUPPORT DERESERVOIR	H14	13
CAOUTCHOUC, BUTEE DE RESERVOIR	J13	10
	J16	36
CAOUTCHOUC, COUSSINET AUX. DE GUIDON	G12	13
CAOUTCHOUC, COUSSINET DE RESERVOIRAR.	H14	10
CAOUTCHOUC, COUSSINET DE SUPPORTDERESERVOIR	H14	12
CARTER DE CHAINE DE COMMANDE	J1	2
CARTER MOTEUR COMP. D.	E10	1
CARTER MOTEUR COMP. G.	E10	3
CATADIOPTRE	J7	4
CENTRAGE COMP. D'EMBRAYAGE	D15	5
CHAINE DE CAMES	D9	3
CHAPEAU DE BASE DE PORTE-BAGAGES	I1	6
CHAPEAU DE BOITIER D'OUTILS	K2	1
CHAPEAU DE CACHE-POUSSIERE FOURCHEAR.	J1	13
CHAPEAU DE GENERATEUR DE C.A.	E4	15
CHAPEAU DE MAITRE CYLINDRE	G10	8
CHAPEAU DE TROU DE REGLAGE SOUPAPE	D1	6
CHAPEAU DE TUYAU DE POIGNEE	G12	12
CHAPEAU, PURGEUR	G10	3
	H4	4
CHAPEAU, 30MM	E4	16
CHASSOIR, CLE A POINT A BILLE	K2	7
CIRCLIP	G11	21
CIRCLIP EXTERIEUR, 10MM	D13	30
CIRCLIP EXTERIEUR, 14MM	F5	22
CIRCLIP EXTERIEUR, 24MM	F3	18
CIRCLIP EXTERIEUR, 32MM	E14	6

M 3

INDEX DES DÉNOMINATIONS DE PIÈCES

(F)

Description	N°de Adresse	N°de réf.
CIRCLIP INTERIEUR, 24MM	D16	23
CIRCLIP INTERIEUR, 32MM	E9	41
CIRCLIP INTERIEUR, 47MM	H11	24
CIRCLIP, 22MM	F3	17
CIRCLIP, 25MM	F1	26
CLAVETTE DE SOUPAPE	D7	16
CLAVETTE DE WOODRUFF SPECIALE, 25X18	E12	6
CLE A BOUGIES	K2	5
CLE A COMPLEX	K2	8
CLE A OEIL, 17MM	K2	6
CLE, 6X12	K2	15
CLEF DE BLANC	G12	7
CLIP DE FIL DE GENERATEUR	E11	11
COLLIER	J7	10
COLLIER A D'ENTRETOISE D'AXE AR.	H10	12
COLLIER A DE BOITIER DE FILTRE AAIR	I10	35
COLLIER A DE FEU AR.	G3	14
COLLIER B D'ENTRETOISE D'AXE AR.	H10	13
COLLIER B DE FEU AR.	I9	32
COLLIER CENTRAL DE FOURCHE AR.	J1	12
COLLIER D'AMORTISSEUR	J5	14
COLLIER D'APPUI DE COMPTEUR	G5	8
COLLIER D'ECARTEMENT DE ROUE AV.	H6	8
COLLIER D'ECLAIRAGE D'IMMATRICULATION	J11	13
COLLIER D'INSTALLATION DE COMPTEUR	G5	5
COLLIER DE FIXATION DE CAOUTCHOUCDEBEQUILLE	I14	19
COLLIER DE FIXATION DE GARDE-BOUEAV	H15	24
	I1	9
	I9	33
	J7	5
COLLIER DE FIXATION DE REPOSE PIEDS	I15	15
COLLIER DE GARDE DE CHAIN	J2	16
COLLIER DE KICK DE DEMARREUR	F2	7
COLLIER DE MONTAGE DE RESERVOIRD'ESSENCE	H13	13
COLLIER DE MONTAGE DE FEU AR	J15	20
COLLIER DE MONTAGE DE GARDE-BOUE	G15	2
COLLIER DE PIVOT DE BRAS AMORTISSEUR	J4	10
COLLIER DE PIVOT DE TIGE DE RACCORDD AMORTISSEUR	J5	12
COLLIER DE RESSORT	G16	6
COLLIER DE ROUE AR	H8	5
COLLIER DE ROUE AV.	H6	4
COLLIER DE ROULEAU DE CHAINE	J2	17
COLLIER DE TENDEUR 6X9	D9	7
COLLIER SUPERIEUR D'AMORTISSEUR	J5	13
COLLIER, 6.3X13	J11	16
COLLIER, 6X4	G9	32
	G11	18
COLLIER, 8.3X16.5	H16	31
COLLIER, 8X15	J7	7
COLLIET INFERIEUR DE SUSDENSIONMOTEUR	J14	7
CONDUITE D'ENTREE D'AIR	I8	15
CORPS COMP. CADRE	J14	6
CORPS COMP. ROBINET	H13	3
	H14	3
CORPS DE POMPE A HUILE	E1	4
COULEUR, JOUE DE PIGNON 6MM	H15	28
COULEUR, PIGNON DE KICKSTARTER	F2	2
COULISSEAU DE CABLE D'ACCELERATEUR	G8	19
COULISSEAU, CHAINE	J2	18
COUSSIN D'UNITE DE C.D.I.	J13	1
COUSSIN DE FILTRE A AIR	I8	17
COUSSIN DE TACHYMETRE	G6	13
COUSSINET DE PIVOT DE FOURCHE AR.	J3	32
COUVERCLE A D'INTERRUPTEUR MAGNETIQUE	I5	9
COUVERCLE B MAGNETIQUE DE DEMARREUR	I5	9
COUVERCLE COMP. CARTER MOTEUR D.	D12	1
COUVERCLE COMP. CARTER MOTEUR G.	E3	1
COUVERCLE COMP. LATERAL D.	I3	1
COUVERCLE COMP. PLAQUE MINERALOGIQUE	J11	11
COUVERCLE D'ACCOUPLEMENT FAISCEAUELECTRIQUE	G7	8
	J11	1
	J13	6
COUVERCLE D'INTERRUPTEUR	G12	5
COUVERCLE D'INTERRUPTEUR ALLUMAGE	G8	15
COUVERCLE DE BOITIER DE FILTRE AAIR	I8	11
COUVERCLE DE CABLE D'ACCELERATEUR	G7	2
COUVERCLE DE CAOUTCHOUC	G3	13
COUVERCLE DE CARTER MOTEUR AR G	E3	2
COUVERCLE DE CARTER MOTEUR G	E3	1
COUVERCLE DE COSSE DE MASSE	I6	11
COUVERCLE DE COSSE DE MOTEUR DEMARRAGE	I5	7
COUVERCLE DE DECOMPRESSION	D3	5
COUVERCLE DE DEMARREUR	E3	3
COUVERCLE DE FILTRE A HUILE	D12	2
COUVERCLE DE JOINT	I6	19
COUVERCLE DE LEVIER DE GUIDON D.	G10	15
COUVERCLE DE LEVIER DE GUIDON G.	G8	24
COUVERCLE DE MOYEU AV.	H6	7
COUVERCLE DE PIGNON DE DEMARREUR	E6	1
COUVERCLE DE SOUPAPE DE CUT-OFFD'AIR	F9	28
COUVERCLE DE VIS	G1	9
	G3	9
COUVERCLE LATERAL G.	I4	4
COUVERCLE, AIMANT DE DEMARREUR	I5	10
COUVERCLE, LIMITEUR DE COUPLE	E6	1
CREPINE DE FILTRE A HUILE	E10	5
CROCHET DE RESSORT DE FREIN	J1	11
CULASSE	D3	1
CULASSE COMP.	D3	1
CULBUTEUR A	D6	3
CULBUTEUR AUXILIAIRE DE SOUPAPED'ADMISSION	D6	5
CULBUTEUR AUXILIAIRE DE SOUPAPED'ECHAPPEMENTD.	D6	7
CULBUTEUR AUXILIAIRE DE SOUPAPED'ECHAPPEMENTG.	D6	6
CULBUTEUR B	D6	4
CUVETTE, FILTRE A ESSENCE	H12	7
	H14	7
CYLINDRE COMP.	D11	1

(D)

DIAPHRAGME	G10	11
DISQUE DE FREIN AV.	H7	15
DISQUE DE FRICTION D'EMBRAYAGE	D15	6
DISQUE DE PRESSION D'EMBRAYAGE	D15	8
DOUILLE COMP.	G5	9
DOUILLE COMP. FEU AR.	J11	4
DOUILLE COMP. FEU POSITION	G1	11
DURITE B D'HUILE	E10	7
DURITE D'HUILE	E10	6
DURITE DE FREIN AV.	G10	4

(E)

ECROU CARRE, 3MM	H3	30
ECROU COMP. SUPERIEUR DE TETE DIRECTION	G14	7
ECROU D'APPUI D'OUVERTURE, 6MM	J16	32
ECROU D'ETRIER, 4MM	G2	24
ECROU D'ETRIER, 6MM	H15	30
ECROU DE BRIDE, 10MM	J10	31
	J16	33
ECROU DE BRIDE, 12MM	J5	23
ECROU DE BRIDE, 16MM	H10	19
ECROU DE BRIDE, 4MM	J12	22
ECROU DE BRIDE, 5MM	G9	42
	J8	27
ECROU DE BRIDE, 6MM	D4	19
	E2	26
	G11	24
	H8	11
	I10	39
ECROU DE BRIDE, 8MM	G13	20
	H10	20
	H13	23
	J7	22
ECROU DE CHAPEAU, 6MM	G6	22
	J12	21
ECROU DE CHAPEAU, 8MM	I11	12
ECROU DE FIXATION	G9	33
ECROU DE REGLAGE D'INTENSITE PHARE	G3	5
ECROU DE REGLAGE DE FREIN	I13	9
ECROU DE REGLAGE DE SOUPAPE	D7	18
ECROU DE REGULATEUR	J4	7
ECROU DE RESSORT, 6MM	H15	23
ECROU DE SUPPORT D'UNITE	G3	7
ECROU DE TIGE DE DIRECTION	G13	19
ECROU HEX., 4MM	F5	20
	G6	21
ECROU HEX., 5MM	H3	39
	J16	40
ECROU HEX., 6MM	G9	41
	I7	22
	I14	26
ECROU HEX., 8MM	J3	34
	J16	34
ECROU U, 10MM	I14	24
	J5	22
ECROU U, 14MM	J3	29
ECROU U, 6MM	D13	21
	H3	29
ECROU-RONDELLE, 6MM	E8	24
ECROU, 18MM	D16	15
ELEMENT DE FILTRE A AIR	I8	9
ELEMENT DE FILTRE D'HUILE	D12	6
EMBLEME DE COUVERCLE LATERAL D.	K3	12

INDEX DES DÉNOMINATIONS DE PIÈCES

(F)

Description	N°de Adresse	N°de réf.
EMBLEME DE COUVERCLE LATERAL G.	K4	15
EMBRAYAGE D'UNE DIRECTION	E6	5
ENS. AMORTISSEUR AR.	J4	1
ENS. AUXILIAIRE COUVERCLE LATERALD.	I3	2
ENS. AUXILIAIRF COUVERCLE LATERALG.	I4	5
ENS. BANDE DE TUYAU DE RACCORD	I9	20
ENS. BARRE DE BEQUILLE LATERALE	I13	16
ENS. BOITIER D'OUTILS	K2	2
ENS. BOITIER DE PIGNON DE COMPTEURDEVITESSE	H6	12
ENS. BOULON DE FOURCHE AV.	H1	18
ENS. BRAS D'AMORTISSEUR	J4	9
ENS. BRAS DE KICK DE DEMARRAGE	I13	3
ENS. BRAS DE REPOSE-PIEDS D.	I15	7
ENS. BRAS DE REPOSE-PIEDS G.	I15	13
ENS. CABLE DE COMPTEUR DE VITESSE	G6	17
ENS. CARBURATEUR	F8	21
ENS. CARBURATEUR D.	F8	22
ENS. CARBURATEUR G.	F8	23
ENS. CARBURATEUR 1	F8	22
ENS. CARBURATEUR 2	F8	23
ENS. CHAPEAU D'ANTI-PARASITE	J13	4
ENS. COMPTEUR DE VITESSE	G5	4
ENS. CONTACTEUR POINT MORT	F5	13
ENS. DE DOUILLE, PHARE G.	G1	4
ENS. DOUILLE DE FEU POSITION	G3	10
ENS. ECLAIRAGE PLAQUE	J11	7
ENS. ETRIER AV. G.	H4	5
ENS. FOURCHE AR.	J1	9
ENS. FOURCHE AV. D.	G16	4
ENS. FOURCHE AV. G.	H2	20
ENS. GENERATEUR A C.A. DE TYPE VOLANT	E3	9
ENS. GENERATEUR D'IMPULSION	D13	15
ENS. INTERRUPTEUR COMBINE ET VERROU	G12	3
ENS. INTERRUPTEUR D'ARRET AV.	G10	1
ENS. INTERRUPTEUR D'EMBRAYAGE	G7	12
ENS. INTERRUPTEUR DE CLIGNOTANT	G7	11
ENS INTERRUPTEUR DE DEMARRAGE ETD'ARRET	G7	10
ENS. INTERRUPTEUR DE FEU STOP AR.	I13	5
ENS. INTERRUPTEUR MAGNETIQUE DEMARREUR	I6	13
ENS. LIMITEUR DE TORSION	E7	9
ENS. MAITRE CYLINDRE AV.	G10	6
ENS. MOTEUR DE DEMARREUR	E7	17
ENS. PEDALE DE FREIN	I13	10
ENS. PHARE	G3	1
ENS. PLAQUE DE FUSIBLE	G6	16
ENS. PNEU AR.	H10	15
ENS. PNEU AV.	H6	11
ENS. POMPE A HUILE	E1	1
ENS. PORTE FUSIBLE	I6	15
ENS. PORTE-CASQUE	I1	8
ENS. RECTIFICATEUR/REGULATEUR	I5	4
ENS. RESERVOIR AUXILIAIRE ESSENCE	H12	8
	H14	8
ENS. RETROVISEUR	G9	29
ENS. ROBINET CARBURANT	H12	2
	H14	2
ENS. SIEGE DOUBLE	I1	10
ENS. TACHYMETRE	G5	12
ENS. TIGE DE RACCORD AMORTISSEUR	J5	11
ENS. VISIERE AV.	G4	19
ENTRETOISE	E1	3
	E7	16
ETIQUETTE D'AVERTISSEMENT D'HUILEDEMOTEUR	H13	18
	H15	25
ETIQUETTE D'AVERTISSEMENT CHAINEDECOMMANDE	J2	22
ETIQUETTE D'AVERTISSEMENT D'AMORTISSEURAR.	J5	16
ETIQUETTE D'AVERTISSEMENT ACCESSOIREETCHARGE	J7	21
ETIQUETTE D'AVERTISSEMENT DE PORTE-BAGAGES	I2	15
ETIQUETTE DE PORTE-CASQUE	K2	3
ETRIER COMP. G.	H4	6

(F)

Description	N°de Adresse	N°de réf.
FAISCEAU ELECTRIQUE	J13	5
FEUILLE B., CACHE LATERAL AR.	K6	11
FEUILLE DE BOITIER DE PHARE	K4	18
FEUILLE DE COUVERCLE LATERAL D.	K4	19
	K6	12
FEUILLE DE COUVERCLE LATERAL G.	K4	21
	K7	13
FEUILLE DE VISIERE AV.	K5	3
FIL COMP. FEU AR.	J11	5
FIL COMP. MINERALOGIQUE	J11	10
FILTRE A CREPINE COMP. D'HUILE	J14	1
FILTRE A CUVETTE	H12	6
	H14	6
FIXATION DE BOITE D'ENGRENAGE	H6	9
FIXATION DE REGULATEUR DE CHAINE	J1	4
FIXATION DE SUPPORT	H4	11
FOURCHETTE CENTRALE DE CHANGEMENTDEVITESSE	F4	2
FOURCHETTE D. DE CHANGEMENT DE VITESSE	F4	1
FOURCHETTE G. DE CHANGEMENT DE VITESSE	F4	3
FUSIBLE DE LAME	G6	25
	I7	24

(G)

Description	N°de Adresse	N°de réf.
GALET DE CAME	D12	11
GARDE BOUE AV.	G15	1
GARDE D'EAU DE FILTRE A AIR D.	I9	19
GARDE D'EAU DE FILTRE A AIR G.	I9	18
GARDE DE CHAINE	J2	15
GARDE DE GENOUILLERE D.	G11	16
GARDE DE GENOUILLERE G.	G9	27
GARDE-BOUE AR.	J7	6
GICLEUR DE RALENTI, # 48	F9	40
GICLEUR PRINCIPAL, # 115	F9	39
GICLEUR PRINCIPAL, # 118	F9	39
GLISSIERE DE CHAINE	J2	14
GOUJON D'ASSEMBLAGE A, 10X20	D4	20
GOUJON D'ASSEMBLAGE, 10X18	D7	23
GOUJON D'ASSEMBLAGE, 12X20	D11	8
GOUJON D'ASSEMBLAGE, 14X20	E11	22
GOUJON D'ASSEMBLAGE, 4X44	D1	11
GOUJON D'ASSEMBLAGE, 5X33	D10	13
GOUJON D'ASSEMBLAGE, 5X8	E9	40
GOUJON D'ASSEMBLAGE, 8X14	E5	28
GOUJON D'ASSEMBLAGE, 8X20	D2	14
	D13	29
GOUJON D'ASSEMBLAGE, 8X24	E1	19
GOUJON D'ASSEMBLAGE, 8X37.3	E8	32
GOUJON D'ASSEMBLAGE, 8X44	E1	20
GOUJON 2,6X35	E11	20
GOUJON, 6X25	D11	7
	H3	36
GOUJON, 6X35	E11	19
GOUJON, 8X40	D8	17
GOUPILLE DE BLOCAGE, 12MM	I14	33
GOUPILLE DE GOUJON SPECIAL	D4	20
GOUPILLE DE RESSORT DE RETOUR CHANGEMENT	F5	12
GOUPILLE DE RESSORT, 2.5X18	E2	28
GOUPILLE DE SUSPENSION	H4	16
GOUPILLE FENDUE, 1.6X15	I14	31
	I16	29
GOUPILLE FENDUE, 2.0X20	I14	32
GOUPILLE FENDUE, 3.0X50	K2	14
GOUPILLE FENDUE, 3MM	E2	27
GRAISSEUR B.T6S	J3	36
	J6	31
GRIFFE DE CABLE DE COMPTEUR VITESSE	G16	1
GUIDE D'AIR D.	H15	20
GUIDE D'AIR G.	H15	22
GUIDE D'INTERRUPTEUR DE POINT MORT	F5	14
GUIDE DE CABLE INTERIEUR	G12	8
	G14	2
GUIDE DE CHAINE DE CAMES	D9	9
GUIDE DE FAISCEAU ELECTRIQUE	J7	17
	J13	8
GUIDE DE SOUPAPE D'ADMISSION	D3	2
GUIDE DE SOUPAPE D'ECHAPPEMENT	D3	3
GUIDE DE TIGE DE POUSSOIR	E10	4
GUIDE DE VOLANT EMBRAYAGE	D15	4
GUIDE INFERIEURE DE DURITE DE FREIN	G14	4
GUIDE SUPERIEUR DE DURITE DE FREIN	G12	9

(H)

Description	N°de Adresse	N°de réf.
HAUT DE FOURCHE COMP.	G13	15

(I)

Description	N°de Adresse	N°de réf.
INDICATEUR DE FREIN AR.	H8	6
INTERRUPTEUR COMP. MAGNETIQUE DEDEMARREUR	I6	14
ISOLANT DE CARBURATEUR	D3	6

(J)

Description	N°de Adresse	N°de réf.
JANTE DE ROUE AR.	H10	14
JANTE DE ROUE AV.	H6	10
JAUGE DE NIVEAU D'HUILE	J14	2
JEU CUVE FLOTTEUR	F7	6
JEU D'OUTILS	K2	4
JEU DE AIGUILLES DE GICLEUR	F7	3
JEU DE BAGUE DE PISTON	E12	3
JEU DE BALAI DE COSSE	E7	18
JEU DE BOITIER, DOUBLE PHARE	G1	17
JEU DE BRAS DE LIAISON PRIMAIRE	F7	14
JEU DE CHAINE DE COMMANDE	J1	1
JEU DE CLEF	G12	1

M 5

INDEX DES DÉNOMINATIONS DE PIÈCES

(F)

Description	N°de Adresse	N°de réf.
JEU DE CLIGNOTANT AR. D.	J9	15
JEU DE CLIGNOTANT AR. G.	J9	16
JEU DE CLIGNOTANT AV. D.	J9	1
JEU DE CLIGNOTANT AV. G.	J9	2
JEU DE COSSE DE BALAI	E7	18
JEU DE COUVERCLE LATERAL D.	I3	2
JEU DE COUVERCLE LATERAL G.	I4	5
JEU DE CREPINE DE FILTRE A ESSENGE	H12	4
	H14	4
JEU DE FLOTTEUR	F7	4
JEU DE JOINT DE FOURCHE AV.	H1	19
JEU DE JOINTS	F7	1
JEU DE LIAISON DE GAZ PRIMAIRE	F7	15
JEU DE LIAISON DE LEVIER	F7	16
JEU DE LIAISON DE PAPILLON	F7	15
JEU DE MAITRE CYLINDRE	G10	13
JEU DE PORTE-BALAI	E8	21
JEU DE PORTE-REGLAGE	F7	13
JEU DE RACCORD D'ESSENCE	F7	9
JEU DE RAYON A	H9	6
JEU DE RAYON A AR.	H9	6
JEU DE RAYON AR.	H6	5
	H9	6
JEU DE RAYON AV.	H6	5
JEU DE RAYON B	H9	7
JEU DE RAYON B AR.	H9	7
JEU DE RAYON C	H9	8
JEU DE RAYON C. AR.	H9	8
JEU DE RAYON D	H9	9
JEU DE RAYON D. AR.	H9	9
JEU DE SOUPAPE DE COUPURE D'EAU	F8	20
JEU DE SOUPAPE DE DEMARREUR	F8	19
JEU DE SOUPAPE DE FLOTTEUR	F7	2
JEU DE VIS	F7	7
JEU DE VISIERE AV.	G4	18
JOINT	D13	24
	F10	6
JOINT A DE TUYAU D'ECHAPPEMENT	F10	5
	I11	3
JOINT B DE POT D'ECHAPPEMENT	I11	5
JOINT CAOUTCHOUC. 10.5MM	E11	18
	F11	7
JOINT D'ETANCHEITE D'HUILE. 11X16X5	D2	12
JOINT D'ETANCHEITE D'HUILE. 12X18X5	E5	25
JOINT D'ETANCHEITE D'HUILE. 12X22X5	D13	27
JOINT D'ETANCHEITE D'HUILE. 14X22X5	D16	21
JOINT D'ETANCHEITE D'HUILE. 14X28X7	F6	19

Description	N°de Adresse	N°de réf.
JOINT D'ETANCHEITE D'HUILE. 20X32X6	D13	26
JOINT D'ETANCHEITE D'HUILE. 21X37X7	H7	18
JOINT D'ETANCHEITE D'HUILE. 25X45X7	F1	31
JOINT D'ETANCHEITE D'HUILE. 20X35X5.5	F1	32
JOINT D'ETANCHEITE D'HUILE. 28X47.2X7	H11	22
JOINT D'ETANCHEITE DE TIGE DE SOUPAPE	D6	1
	F10	2
JOINT DE BASE	J11	6
JOINT DE BOULON D'HUILE	G11	20
JOINT DE BRAS D'AMORTISSEUR	J5	27
JOINT DE CARTER	E10	2
	F11	1
JOINT DE COUVERCLE DE DEMARREUR	E3	5
	F11	2
JOINT DE COUVERCLE DE CARTER MOTEURD.	D12	5
	F11	3
JOINT DE COUVERCLE DE CARTER MOTEURG.	E3	6
	F11	4
JOINT DE COUVERCLE DE CULASSE	D1	7
	F10	4
JOINT DE COUVERCLE DE FILTRE A AIR	I8	12
JOINT DE CULASSE	D3	4
	F10	3
JOINT DE CUVETTE DE FILTRE A CREPINEAESSENCE	H12	1
	H14	1
JOINT DE CYLINDRE	D11	2
	F10	1
JOINT DE LENTILLE	J9	5
	J11	12
JOINT DE PHARE	G1	1
	G3	2
JOINT DE PISTON	H4	15
JOINT DE PIVOT DE TIGE DE RACCORDD'AMORTISSEUR	J5	28
JOINT DE POT D'ECHAPPEMENT	I11	11
JOINT DE PROTECTION	I11	4
JOINT ETANCHEITE, VIDANGE FOURCHEAV.	H3	31
JOINT TORIQUE	H3	34
	H12	5
	H14	5
JOINT TORIQUE SPECIAL	D4	15
	F10	8

Description	N°de Adresse	N°de réf.
JOINT TORIQUE, 1.5X9.5	E2	24
	F11	11
JOINT TORIQUE, 10X1.6	D4	16
JOINT TORIQUE, 13.8X2.5	E5	26
	F11	9
JOINT TORIQUE, 14.5X2.4	D10	14
	F10	9
JOINT TORIQUE, 24.4X3.1	E9	37
	F11	12
JOINT TORIQUE, 25X3	J16	38
JOINT TORIQUE, 27X2	E5	27
	F11	10
JOINT TORIQUE, 28X3	J16	39
JOINT TORIQUE, 35.5X2.8	D4	14
	F10	7
JOINT TORIQUE, 39.5X2.6	D2	13
	F10	10
JOINT TORIQUE, 54X2	H11	23
JOINT TORIQUE, 54X2.4	D13	28
	F11	6
JOINT TORIQUE, 57.8X2.4	E9	38
	F12	13
JOINT TORIQUE, 7X1.7	E2	22
	F11	5
JOINT TORIQUE, 9.6X1.9	E2	23
	F11	8
JOINT, POT ECHAPPEMENT	I11	1

(L)

LENTILLE COMP. FEU AR.	J11	3
LENTILLE DE CLIGNOTANT	J9	3
LENTILLE DE PLAQUE	J11	9
LEVIER COMP. D'EMBRAYAGE	E3	7
LEVIER COMP. GUIDON D.	G10	14
LEVIER COMP. STARTER	G7	5
LEVIER DE DECOMPRESSION	G8	26
LEVIER DE GUIDON G.	G8	25

(M)

MAILLE DE BOITE DE PHARE	G2	23
MANCHON	H4	10
MARCHE-PIED COMP. SIEGE AR. G.	I16	23
MARQUE DE COUVERCLE LATERAL D.	K6	9
MARQUE DE COUVERCLE LATERAL G.	K6	10
MARQUE DE FOURCHE AR.	J2	20
MARQUE DE GARDE-BOUE AV.	K4	12
	K5	4
MARQUE DE RESERVOIR D'ESSENCE D.	K3	8
	K6	7

Description	N°de Adresse	N°de réf.
MARQUE DE RESERVOIR D'ESSENCE G.	K3	10
	K6	8
MARQUE, CACHE DE PLAQUE DIMMATRICULATION	J12	18
MOYEU COMP. ROUE AR.	H10	10
MOYEU DE ROUE AV.	H6	6

(O)

ORIFICE, 3.3MM	E1	10

(P)

PALIER DE BIELLE	J5	26
PAPILLON DE GAZ	F8	24
PARTIE SUPERIEURE	F7	5
PEDALE COMP. CHANGEMENT	I13	1
PIECE DE RETENUE D'HUILE	H1	14
PIECE DE TIGE DE COMMANDE D'EMBRAYAGE	D15	11
PIENON DE KICK DE DEMARRAGE	F2	1
PIGNON	F2	1
PIGNON A FOU	E7	12
PIGNON B FOU	E7	13
PIGNON C FOU	E7	10
PIGNON CINQUIEME D'ARBRE PRINCIPAL	E16	13
PIGNON CINQUIEME D'ARBRE DE RENVOI	E16	15
PIGNON D FOU	E7	14
PIGNON DE CAMES	D9	1
PIGNON DE COMMANDE	E16	17
PIGNON DE COMMANDE DE POMPE A HUILE	D15	2
PIGNON DE COMMANDE PRIMAIRE	D16	13
PIGNON DE COMPTEUR DE VITESSE	H7	13
PIGNON DE DISTRIBUTION	D15	1
PIGNON DEUXIEME D'ARBRE PRINCIPAL	E15	4
PIGNON DEUXIEME D'ARBRE DE RENVOI	E15	6
PIGNON FOU DE KICK DE DEMARRAGE	E16	19
PIGNON MENE AUXILIAIRE DE BALANCIER	E14	1
PIGNON MENE COMP. DEMARRAGE	E6	3
PIGNON MENE DE POMPE A HUILE	E1	6
PIGNON MENE FINAL	H9	1
PIGNON PREMIERE D'ARBRE DE RENVOI	E15	3

INDEX DES DÉNOMINATIONS DE PIÈCES

(F)

Description	N°de Adresse	N°de réf.
PIGNON QUATRIEME D'ARBRE PRINCIPAL	E15	11
PIGNON QUATRIEME D'ARBRE DE RENVOI	E15	12
PIGNON TROISIEME D'ARBRE PRINCIPAL	E15	9
PIGNON TROISIEME D'ARBRE DE RENVOI	E15	10
PINCE B10 POUR TUBE	H13	24
	H16	34
	I10	41
PINCE C9 POUR TUBE	H13	25
	H16	35
PINCE, 2X50	G6	24
PINCE, 4X100	G5	7
PINCES, 135	K2	16
PISTON	E12	4
	H4	2
PLAQUE	E10	8
	H4	17
PLAQUE D'AVERTISSEMENT	H13	19
	H15	26
PLAQUE D'AVERTISSEMENT D'ACCESSOIRESETDECHARGE	J7	21
PLAQUE D'AVERTISSEMENT DE FILTREAAIR	I10	34
PLAQUE D'AVERTISSEMENT DE PNEU	J2	21
PLAQUE D'AVERTISSEMENT POUR BATTERIE	I6	20
PLAQUE D'EMBRAYAGE	D15	7
PLAQUE DE BUTEE DE KICK	F2	4
PLAQUE DE BUTEE, 20MM	F1	24
PLAQUE DE CONTACT	G8	23
PLAQUE DE DERAPAGE	J15	17
PLAQUE DE DIAPHRAGME	G10	12
PLAQUE DE FIXATION D'APPUI DE PHARE	G2	20
	G4	22
PLAQUE DE FIXATION DE ROULEMENT	E16	16
PLAQUE DE FIXATION DE PIGNON COMMANDE	E16	18
PLAQUE DE ROULEMENT RRINCIPAL	E12	1
PLAQUE DE SUSPENSION DE MOTEUR SUPERIEUR	J15	13
PLAQUE DE SUSPENSION MOTEUR AV.D.	J15	12
PLAQUE DE SUSPENSION MOTEUR AV.G.	J15	14
PLAQUE DE SUSPENSION MOTEUR SUPERIEUREAR.D.	J15	15
PLAQUE, NUMERO DIMMATRICULATION	J15	22
PLATEAU COMP. FREIN AR.	H9	3
POIDS DE BALANCE	H6	1
	H10	15
POIGNEE D.	G8	15
POIGNEE DE PASSAGER	I1	3
POIGNEE DE SLE A COMPLEX	K2	9
POIGNEE G.	G8	16
PORTE-AXE	H2	25
PORTE-BAGAGES AR. D.	I1	1
PORTE-BAGAGES AR. G.	I1	7
PORTE-SUPPORT DE LEVIER G.	G8	22
POUSSEE DE COULISSEAU	H1	11
POUSSOIR COMP. EMBRAYAGE	D15	12
POUSSOIR COMP. SOUPAPE	D1	2
POUSSOIR D'AMORTISSEUR	D9	5
PROTECTEUR, POT ECHAPPEMENT	I11	8
PROTECTION COSSE BATTERIE	I5	8
PROTECTION DE POT D'ECHAPPEMENT	I11	9
(R)		
RACCORD DE BRAS DE FREIN	I13	8
RACCORD DE DURITE DE FREIN	G10	5
RACCORD DE TUYAU DE RESPIRATION	I9	28
RACCORD, RENIFLARD	I8	7
RAYURE DE COUVERCLE LATERAL D.	K3	13
RAYURE DE COUVERCLE LATERAL G.	K4	16
RAYURE DE RESERVOIR D'ESSENCE D.	K3	1
	K5	1
RAYURE DE RESERVOIR D'ESSENCE G.	K3	4
	K5	2
RECEPTEUR B DE DECOMPRESSION	D1	4
RECEPTEUR C DE DECOMPRESSION	D12	14
RECEPTEUR DE DECOMPRESSION	D1	5
REGLAGE DE CHAINE	J1	3
REGLAGE DE RESSORT	J4	6
RELAIS COMP. CLIGNOTANT	I6	17
RENFORT, SUPPORT DE COUSSINET DERESERVOIR	H13	15
REPOSE PIEDS COMP. G.	I15	17
REPOSE-PIED COMP. SIEGE AR. D.	I16	22
REPOSE-PIEDS COMP. D.	I15	10
RESERVOIR COMP. RESPIRATION	I9	27
RESERVOIR DE RESPIRATION	I9	28
RESSORT A DE TIGE DE FREIN	I14	34
RESSORT D'AMORTISSEUR AR.	J4	2
RESSORT D'AMORTISSEUR AV.	G16	5
RESSORT D'EMBRAYAGE	D15	9
RESSORT D'INTERRUPTEUR STOP	I13	6
RESSORT DE BEQUILLE LATERALE	I13	15
RESSORT DE BUTEE DE KICK DEMARRAGE	I13	4
RESSORT DE BUTEE DE TAMBOUR CHANGEMENT	F4	8
RESSORT DE DISQUE DE BALANCIER	E14	3
RESSORT DE FIXATION	G1	2
RESSORT DE FIXATION D'ELEMENT FILTREAHUILE	D12	8
RESSORT DE GALET	D12	12
RESSORT DE KICK DE DEMARRAGE	F2	8
RESSORT DE LEVIER D'EMBRAYAGE	E3	8
RESSORT DE PEDALE DE FREIN	I13	12
RESSORT DE PIGNON DE BALANCIER	E14	4
RESSORT DE PLAQUETTE	H4	7
RESSORT DE POUSSOIR DE SOUPAPE	D1	3
RESSORT DE RAPPEL DE CHANGEMENTDEVITESSE	F5	11
RESSORT DE REBONDISSEMENT AV.	H1	12
RESSORT DE REGLAGE	G1	3
RESSORT DE REGLAGE D'INTENSITE PHARE	G3	4
RESSORT DE REPOSITION DE CHANGEMENTDEVITESSE	F4	10
RESSORT DE REPOSITION DE CAME	F2	10
RESSORT DE RETOUR DE REPOSE PIEDSD.	I15	12
RESSORT DE RETOUR DE REPOSE PIEDSG.	I15	19
RESSORT DE ROCHET DE KICK DEMARRAGE	F2	5
RESSORT DE SABOT DE FREIN AR.	H8	7
RESSORT DE TENDEUR DE CHAINE CAMES	D9	6
RESSORT DE VALVE D'ETANCHEITE HUILE	E1	9
RESSORT EXTERIEUR DE SOUPAPE	D7	13
RESSORT INTERIEUR DE SOUPAPE	D7	14
RETENUE DE ROULEMENT DE ROUE AR.	H9	2
REVETEMENT DE RESERVOIR D'ESSENCE	H12	11
ROCHET DE KICK DE DEMARRAGE	F2	3
ROCHET, RESSORT SOUPAPE	D7	15
RONDELLE	F5	16
RONDELLE A BOULON, 5X20	J13	9
RONDELLE A BOULON, 6X45	G6	19
RONDELLE BLOCAGE	D16	17
	F5	16
RONDELLE BLOCAGE, 8MM	E10	10
RONDELLE D'AXE AR.	H8	2
	H9	4
RONDELLE D'ONDE LATERALE DE CULBUTEURAUXILIAIRE	D7	19
RONDELLE DE BOUCHON DE DRAINAGE,12MM	E11	21
	F12	14
RONDELLE DE BOULON D'HUILE	G11	20
RONDELLE DE BUTEE DE TAMBOUR	D10	12
RONDELLE DE BUTEE, 11MM	E1	18
RONDELLE DE BUTEE, 12.2MM	E8	28
RONDELLE DE BUTEE, 20MM	F3	16
RONDELLE DE BUTEE, 21MM	D7	20
RONDELLE DE BUTEE, 22MM	D16	19
	F2	13
RONDELLE DE BUTEE, 22X40X1	F2	14
RONDELLE DE BUTEE, 25MM	F1	23
RONDELLE DE BUTEE, 34.1MM	E8	29
RONDELLE DE CONLISSEAU DE CHAINE	J2	19
RONDELLE DE CONTACTEUR DE POINTMORT	F5	17
RONDELLE DE COUVERCLE AR.	J7	23
RONDELLE DE FIXATION CARTER DE CHAINE	I4	9
RONDELLE DE FIXATION DE COUVERCLEDECORPS	J12	19
RONDELLE DE MARCHE-PIED SELLE AR.	I16	24
RONDELLE DE PIGNON DE COMPTEUR VITESSE	H7	14
RONDELLE DE RACCORD DE CADRE	E8	31
RONDELLE DE RESSORT DE ROCHET DEKICK	F3	15
RONDELLE DE ROUE, 6MM	G15	9
RONDELLE DE TAMPON DE POIGNEE	G13	23
RONDELLE DE TIGE DE DIRECTION	G13	21
RONDELLE ELASTIQUE, 4MM	F5	21
	G6	23
RONDELLE ELASTIQUE, 5MM	E9	39
	J8	29
RONDELLE ELASTIQUE, 6MM	I7	23
RONDELLE ETANCHEITE, 14MM	D7	21
RONDELLE ETANCHEITE, 6MM	D13	23
RONDELLE EXTERIEURE DE FOURCHE AR.	J1	7
RONDELLE INTERIEURE DE FOURCHE AR.	J1	6
RONDELLE PLATE, 10MM	D11	6
	J16	42
RONDELLE PLATE, 12MM	G13	22
RONDELLE PLATE, 3MM	K2	13
RONDELLE PLATE, 4MM	J12	23
RONDELLE PLATE, 5MM	J16	41
RONDELLE PLATE, 6MM	G15	11
	I2	19
	I14	29
RONDELLE PLATE, 8MM	D4	12

M 7

INDEX DES DÉNOMINATIONS DE PIÈCES

(F)

Description	N°de Adresse	N°de réf.
RONDELLE PLATE, 8MM	I14	30
	I16	28
RONDELLE SPECIALE, 8MM	H3	32
RONDELLE, 10.2MM	J16	35
RONDELLE, 11MM	D13	22
RONDELLE, 12.5MM	I16	27
RONDELLE, 12MM	D7	22
RONDELLE, 12X30X4.5	E5	23
RONDELLE, 18MM	D16	16
RONDELLE, 6.5X20	G15	8
RONDELLE, 6X19	D16	20
RONDELLE, 6X20	J3	30
	K2	11
RONDELLE, 6X9	J3	31
	K2	12
RONDELLE, 8MM	G9	34
	H11	21
ROTOR EXTERIEUR	E1	15
ROTOR EXTERIEUR A DE POMPE A HUILE	E1	13
ROTOR INTERIEUR	E1	14
ROTOR INTERIEUR A DE POMPE A HUILE	E1	12
ROULEAU, 3X8	F6	25
ROULEAU, 3X8.5	F6	25
ROULEAU, 4X15.8	E2	31
ROULEMENT A AIGUILLES, 12X16X10	E5	24
	F5	18
ROULEMENT A AIGUILLES, 12X17X10	E9	35
ROULEMENT A AIGUILLES, 20X26X12	D13	25
ROULEMENT A AIGUILLES, 12X17X17.4	E8	34
ROULEMENT A AIGUILLES, 12X17X23.7	E8	33
ROULEMENT A AIGUILLES, 34X39X23.7	E9	36
ROULEMENT A AIGUILLES, 20MM	F1	30
ROULEMENT A BILLES RADIAL, 6001	D16	24
	E5	31
	E9	44
ROULEMENT A BILLES RADIAL, 6201	E9	45
ROULEMENT A BILLES RADIAL, 6305	F1	27
ROULEMENT A BILLES RADIAL, 6307	E13	9
ROULEMENT A BILLES RADIAL, 6308	E13	8
ROULEMENT A BILLES RADIAL, 6904	D8	25
ROULEMENT A BILLES RADIAL, 5205A	F1	28
ROULEMENT A BILLES RADIAL, 6202U	H7	21
ROULEMENT A BILLES RADIAL, 6203U	H11	25
ROULEMENT A BILLES RADIAL, 6204U	F1	29
	H11	26
ROULEMENT A BILLES RADIAL, 6904C	D8	24
ROULEMENT A BILLES RADIAL, 6904Z	D8	24
ROULEMENT A BILLES RADIAL, 16X44X13	E14	5
ROULEMENT DE BRASS D'AMORTISSEUR	J5	25
ROULEMENT SPERIQUE, 14MM	J5	24
ROULEMENT SUPERIEUR DE TUYAU PRINCIPAL	G14	11
RUBAN MAGIQUE	I4	7
(S)		
SABOT COMP. AR.	H4	1
SABOT COMP. FREIN AR.	H8	4
SAC D'OUTILS, 200MM	K2	20
SAC, MANUEL DE CONDUCTEUR	I4	6
SEPARATEUR COMP.	G10	10
SIEGE B DE RESSORT	E1	11
SIEGE DE CAME DE FREIN AV.	H8	10
SIEGE DE RESSORT	G16	7
SIEGE DE RESSORT DE REPOSITION CAME	F2	11
SIEGE DE VALVE D'ETANCHEITE HUILE	E1	8
SOUFFLET	H4	13
SOUFFLET COMP.	G10	7
SOUFFLET DE GOUPILLE	H4	14
SOUFFLET DE LEVIER DECOMPRESSION	G8	13
SOUFFLET, FOURCHE AV.	H2	22
SOUPAPE ADMISSION	D7	11
SOUPAPE ECHAPPEMENT	D7	12
STATOR COMP.	E4	11
SUPPORT	E1	17
SUPPORT AR.	E7	19
SUPPORT B2 DE TUBE SUPEPIEUR DEGUIDON	G13	26
SUPPORT CLIGNOTANT AR. D.	J9	17
SUPPORT CLIGNOTANT AR. G.	J9	19
SUPPORT COMP.	G1	10
SUPPORT COMP. AV. G.	H4	9
SUPPORT D'ELEMENT	I8	10
SUPPORT DE CABLE D'EMBRAYAGE	E6	2
SUPPORT DE CLIGNOTANT AV. D.	J10	25
SUPPORT DE CLIGNOTANT AV. G.	J10	27
SUPPORT DE DOUILLE DE PHARE	G3	8
SUPPORT DE FILTRE A AIR	I8	16
SUPPORT DE GICLEUR	F8	27
SUPPORT DE GICLEUR D'AIGUILLES	F8	26
SUPPORT DE LEVIER DECOMPRESSION	G8	21
SUPPORT DE LEVIER DE GUIDON G.	G8	20
SUPPORT DE MAITRE CYLINDRE	G10	9
SUPPORT SUPERIEUR DE GUIDON	G12	11
(T)		
TAMBOUR COMP. CHANGEMENT VITESSE	F4	5
TAMPON AV. DE RESERVOIR ESSENCE	H14	14
TAMPON DE COMPTEUR DE VITESSE	G5	10
TAMPON DE RESERVOIR D'ESSENCE AV.	H13	14
TENDEUR DE CHAINE DE CAMES	D9	4
TIGE COMP. DIRECTION	G14	5
TIGE COMP. FREIN AR.	I13	7
TIGE DE COMMANDE D'EMBRAYAGE	D15	10
TOURNEVIS DE 1	K2	17
TOURNEVIS DE 2	K2	18
TOURNEVIS DE 3	K2	19
TROUSSE DE JOINT A	F10	
TROUSSE DE JOINT B	F11	
TUBE DE RESPIRATION DE BOUCHON ESSENCE	H12	12
	H14	11
TUBE, 4.5X120	I10	43
TUBE, 5.3X230	I10	45
TUBE, 5.3X40	I10	44
TUYAU A DE DRAINAGE	I9	25
TUYAU COMP. D'HUILE	E1	16
	J14	3
TUYAU COMP. ECHAPPEMENT	I11	7
TUYAU COMP. FOURCHE AV.	G16	8
TUYAU COMP. PASSAGE D'HUILE	D12	3
TUYAU COMP. SIEGE	H1	16
TUYAU D'ECHAPPEMENT COMP.	I11	6
TUYAU D'ESSENCE	H13	17
	H15	16
TUYAU DE DRAINAGE	I15	3
	J4	3
TUYAU DE DRAINAGE DE FILTRE A AIR	I15	4
TUYAU DE GUIDON DE DIRECTION	G12	10
TUYAU DE POIGNEE DE GAZ	G8	14
TUYAU DE RACCORD DE FILTRE A AIRD.	I8	13
TUYAU DE RACCORD DE FILTRE A AIRG.	I8	14
TUYAU DE RESPIRATION	I9	24
	J14	9
TUYAU DE RESPIRATION DE BATTERIE	I5	2
TUYAU DE RESPIRATION DE MOTEUR	I9	22
TUYAU DE RESSORT DE PEDALE DE FREIN	I13	13
TUYAU DE TRAVERSE DE PORTE-BAGAGES	I1	4
TUYAU DE TROP-PLEIN	I8	6
TUYAU DE TROU D'EVENT	I8	4
TUYAU, TROP-PLEIN G.	I8	5
(U)		
UNITE COMP. C.D.I.	J13	2
UNITE DE FEU AR.	J11	2
UNITE DE PHARE	G3	6
UNITE DE PHARE D.	G1	7
UNITE DE PHARE G.	G1	8
(V)		
VALVE D'ETANCHEITE D'HUILE	E1	7
VALVE DE JANTE	H6	2
	H10	17
VILEBREQUIN COMP.	E12	2
VIS A TETE A RONDELLE, 4X10	F9	34
VIS A TETE A RONDELLE, 4X12	F9	34
	G2	28
	G11	23
VIS A TETE A RONDELLE, 4X16	F9	35
VIS A TETE A RONDELLE, 4X20	F9	36
VIS A TETE A RONDELLE, 4X8	H7	17
VIS A TETE A RONDELLE, 5X12	F9	37
	G6	20
VIS A TETE A RONDELLE, 5X14	F9	38
VIS A TETE CYLINDRIQUE, 3X20	H3	37
VIS A TETE CYLINDRIQUE, 3X25	H3	28
VIS A TETE CYLINDRIQUE, 3X8	F9	29
VIS A TETE CYLINDRIQUE, 4X10	F9	31
VIS A TETE CYLINDRIQUE, 4X14	F9	32
VIS A TETE CYLINDRIQUE, 4X25	I10	37
VIS A TETE CYLINDRIQUE, 4X32	G9	36
VIS A TETE CYLINDRIQUE, 4X45	G9	37
VIS A TETE CYLINDRIQUE, 4X8	F9	30
VIS A TETE CYLINDRIQUE, 5X10	G4	26

INDEX DES DÉNOMINATIONS DE PIÈCES

(F)

Description	N°de Adresse	N°de réf.
VIS A TETE CYLINDRIQUE, 5X12	F9	33
	J3	23
VIS A TETE CYLINDRIQUE, 5X16	G9	38
VIS A TETE CYLINDRIQUE, 5X20	G9	39
	H3	38
VIS A TETE CYLINDRIQUE, 5X25	J16	29
VIS A TETE CYLINDRIQUE, 5X28	D4	18
VIS A TETE CYLINDRIQUE, 5X40	E2	25
VIS A TETE CYLINDRIQUE, 6X12	J8	26
VIS A TETE CYLINDRIQUE, 6X16	I10	38
VIS A TETE CYLINDRIQUE, 6X25	G9	40
VIS A TETE FENDUE, 6X12	I7	21
VIS A TETE OVALE, 5X20	H7	20
VIS A TETE PLATE, 4X12	G11	22
VIS A TETE PLATE, 5X4	J3	25
VIS A TETE TRONCONIQUE	G2	26
VIS AUTO-TARAUDEUSE, 3X16	G13	25
VIS AUTO-TARAUDEUSE, 3X25	J10	29
VIS AUTO-TARAUDEUSE, 4X12	J13	12
VIS AUTO-TARAUDEUSE, 4X16	J12	20
VIS AUTO-TARAUDEUSE, 5X10	J13	12
VIS DE PIVOT DE BEQUILLE LATERALE	I14	21
VIS DE PIVOT DE LEVIER DE GUIDON	G9	31
	J16	29
VIS DE PURGE	G10	2
	H4	3
VIS DE REGLAGE D'INTENSITE PHARE	G1	6
	G3	3
VIS DE REGLAGE DE SOUPAPE	D7	17
VIS DE RIVET, 1.5X5	J16	37
VOLANT COMP.	E4	10
VOLANT COMP. EMBRAYAGE	D15	3
VOLANT EMBRAYAGE A SENS UNIQUE	E6	4